«ПРОСВЕЩЕНИЕ»

Всероссийский сборник педагогических публикаций

№3
2018

Официальное издание образовательного портала «Просвещение»

https://prosveshchenie.ru

ПРОСВЕЩЕНИЕ

Выпуск 3

Липецк - 2018

Печатается по решению редакционного совета Всероссийского образовательного портала «Просвещение».

Главный редактор образовательного портала М.Ю. Мальцев.

Просвещение. – Вып.3.– Липецк: Позитив Л, 2018. – 392 с. с илл.

Выпуск 3 журнала «Просвещение» состоит из (4) разделов: Дошкольное образование, Основное общее образование, Дополнительное образование, Коррекционная педагогика.
Статьи, включенные в сборник, содержат материалы, которые помогут педагогам в их профессиональной деятельности. Сборник адресован педагогам всех категорий образования.

© Всероссийский образовательный портал «Просвещение», 2018
https://prosveshhenie.ru
E-mail издания: info@prosveshhenie.ru

О Всероссийском образовательном портале «Просвещение» (https://prosveshhenie.ru)

Всероссийский образовательный портал «Просвещение» – это авторитетное педагогическое сетевое издание, предоставляющее широкий спектр услуг педагогам всех ступеней образования. Многие годы мы помогаем Вам реализовывать ФГОС, публикуем Ваши методические материалы, разрабатываем конкурсные мероприятия, издаем печатные и электронные издания.

Мы не только улучшаем качество предоставляемых услуг, но и открываем новые горизонты! В нашей редакции трудятся специалисты самых разных областей знаний, в том числе педагоги высшей квалификационной категории с большим опытом педагогической работы.

Все документы, выданные нашей редакцией, имеют официальный статус СМИ, им присваивается уникальный регистрационный номер, подтвержденный печатью и подписью главного редактора издания. Благодаря нашим инновационным разработкам, все процессы на сайте полностью автоматизированы. Наша непосредственная задача – оказать вам помощь в реализации всех требований ФГОС!

Мы стараемся выполнять нашу работу профессионально и качественно, создавая для вас самые комфортные условия пребывания на сайте. Благодаря работе образовательного портала «Просвещение» сотни тысяч заинтересованных лиц по всей стране смогут ознакомиться с результатами Вашего труда: педагогическими идеями и методическими находками. Надеемся, Вам у нас понравится, и Вы порекомендуете своим коллегам посетить портал «Просвещение».

Содержание

ДОШКОЛЬНОЕ ОБРАЗОВАНИЕ 10

Белянина Л. Ю., Макарова Е. М.
Готовность детей к школьному обучению 10
Виноградова Анжелика Алексеевна
Детский сад в едином пространстве 13
Гогина Екатерина Николаевна
НОД с использованием игровой ситуации в старшей группе «Надо ли ссориться?» 17
Горчакова Татьяна Борисовна
Обучение дошкольников правилам дорожного движения 20
Емелина Ирина Дуфаковна
Здоровьесберегающие технологии ДОУ, как средство социализации детей с аллергопатологией 24
Жигайлова Елена Николаевна
Дополнительная образовательная программа художественно-эстетической направленности «Мир волшебных сказок» 29
Калмыкова И. Г., Викман И. Е.
Опыт работы, направленный на выявление детских взаимоотношений 40
Канзычакова Наталья Александровна
Конспект образовательной деятельности по совершенствованию лексико-грамматических категорий и обучению грамоте в подготовительной группе у детей 6-7 лет с ОНР по теме: «Путешествие в зимний лес» 45
Колохматова Ольга Фёдоровна
Проект по теме: «Байкал-жемчужина Сибири» для детей старшего дошкольного возраста 49
Королёва Лариса Вениаминовна
Статья «Ребёнок и искусство» 54
Красоткина Дарья Андреевна
«Вместе». Современная программа развития взаимодействия семьи и сотрудников ДО в период адаптации детей раннего возраста к детскому саду 58
Красоткина Дарья Андреевна
Методика построения индивидуального маршрута адаптации детей раннего возраста 80

Некрасова С. И., Филипьева Т. А., Трудовишникова Ю. В.
Раннее трудовое воспитание и профориентация через семейные традиции как важнейшая ступенькой на пути к успешности во взрослой жизни 85
Нестерова Елена Владимировна
Особенности глагольного лексикона у детей 5-6 лет с общим недоразвитием речи третьего уровня 89
Никитина Ольга Викторовна
Развлечение для детей старшего дошкольного возраста в рамках духовно-нравственного воспитания и социального партнёрства. «Сказ о рождестве» 95
Новотельнова О. М., Тучина Н. В., Корсукова М. Г., Аксентий А. А., Оанна Е. А.
Конспект торжественного открытия «Дошкольной Академии Наук» 99
Образцова Алевтина Николаевна
Реализация требований ФГОС в оснащении предметно – развивающей среды ДОУ 104
Печерская Ольга Владимировна
Психологические акции в работе с воспитанниками, родителями и педагогическим коллективом ДОУ 113
Позднякова Татьяна Владимировна
Консультация для родителей «Ребенок и компьютер» 117
Покидова Л. Н., Сиухина А. И.
Конспект образовательной деятельности по познавательному развитию в подготовительной к школе группе. Тема «Идем за покупками» 122
Пшеничных С. А., Кудрявцева Р. М.
Конспект образовательной деятельности по ознакомлению с окружающим миром во второй младшей группе 126
Рыбакова Наталья Владимировна
Занятие для детей младшей группы «В гости к бабушке Наталье» 130
Рябцева Светлана Юрьевна
Конспект непосредственной образовательной деятельности с детьми средней группы тема: «Вода» 133
Сергеева Александра Владимировна
Развитие мелкой моторики у детей дошкольного возраста 138
Тельных Е. А., Глуздова Г. Н.
Развитие связной речи у детей старшего дошкольного возраста с тяжелыми нарушениями речи посредством мнемотехники 142

Федотова Виктория Владимировна
Проект «Снеговик – лучший друг Деда Мороза» 146

ОСНОВНОЕ ОБЩЕЕ ОБРАЗОВАНИЕ..... 150

Алексеева Е. М., Тучина Н. В., Новотельнова О. М.
Образовательный проект «Применение оборудования, изготовленного из бросового материала на занятиях по физической культуре» 150
Амзаракова Светлана Касеновна
Программа организации сотрудничества «Семья и школа – единое образовательное пространство» 154
Бирюкова Любовь Ивановна
Экологическое воспитание младших школьников 159
Бичоева Марина Баразбиевна
Лучший педагогический опыт учителя биологии 162
Бурнашева Людмила Николаевна
Стратегия обучения решению проблем «Идеал» 169
Бусыгина Галина Александровна
Работа учителя начальных классов по привлечению семьи к решению вопросов воспитания ребенка 174
Забавская Людмила Николаевна
Педагогика исследований 179
Завьялова Елена Валентиновна
Сценарий внеклассного мероприятия «Рождество», английский язык, 11 класс 184
Коваленко Л. А., Иванова Л. А.
Познавательно-исследовательская деятельность младших школьников..... 190
Коваленко Оксана Петровна
Формирования коммуникативных универсальных учебных действий с помощью игровых технологий 194
Коноплева Ольга Сергеевна
Средства достижения личностных результатов в обучении школьников на уроках истории и обществознания 197
Кулакова Раиса Ивановна
Использование ЭОР на уроке русского языка..... 201
Курганская Елена Геннадьевна
Использование ИКТ на уроках математики 206
Лазарева Татьяна Александровна
Итоговый урок-соревнование по технологии за курс 5 класса 210

Латыпова Зульфия Фоатовна
Коммуникация, как форма формирования личности школьника, в соответствии с внедрением ФГОС 213
Липатова Людмила Игоревна
Нетрадиционные формы обучения и воспитания как способ организации творческой деятельности личности 217
Лофицкая Наталья Ивановна
Приёмы обучения смысловому чтению в начальных классах 220
Лукьянчук Светлана Васильевна
Основы православной культуры. Православные праздники. Вербное воскресенье 224
Лысенко Светлана Ивановна
Развитие познавательной активности обучающихся посредством использования ЭОР на уроках истории и обществознания 231
Ляшенко И. С., Кальгова Е. М., Белянинов С. Н.
Особенности совместного обучения мальчиков и девочек на уроках «Технологии» 235
Марьясова Светлана Николаевна
Воспитательное мероприятие «Новогодний калейдоскоп» 238
Минеева Елена Викторовна
Обучающий ОЭР Глог «Зона арктических пустынь» 242
Моисеев Алексей Владимирович
Обучение школьников черчению и основам графики на уроках технологии 245
Моисеева Наталия Ивановна
Проектный метод как способ развития творческих способностей учащихся 251
Московкина Е. М., Реуцкова Е. П., Хохлачёва Т. В.
Литературно-музыкальная композиция «Война глазами детей» 254
Овсиенко Диана Леонидовна
Авторская методическая разработка «Построение предметного графика» 259
Петренко Галина Михайловна
Урок литературного чтения по ОС «Гармония». Тема: С. Воронин «Храбрый клоун» 264
Подлужняк М. С., Колпакова Н. П.
Устный журнал «Мы разные, но мы вместе» 267

Пуляева Вероника Владиславовна
Сценарий праздника «День защитника отечества» для 1 класса 271
Рогонова Галина Геннадиевна
Использование интерактивной доски на уроках математики 276
Середа Ирина Николаевна
Управление индивидуальной проектной деятельностью учащихся при изучении предмета 281
Смирнова Наталья Соломоновна
Коллективный проект «Будем здоровы!» 285
Стружкова Светлана Викторовна
Разработка открытого урока по литературе в 11 классе на тему «А.А. Ахматова. Психологическая глубина и яркость любовной лирики» 288
Стряпчева Оксана Владимировна
Интегрированный урок по произведению К.Г. Паустовского «Растрёпанный воробей» 294
Тоболева Светлана Андреевна
Особенности нравственного воспитания детей среднего и старшего школьного возраста 299
Финошина Татьяна Петровна
Школа как «воспитательное учреждение»: идеалы и традиции деятельности классного руководителя 302
Фиронова Елена Васильевна
Единицы измерения времени. Часы. Минутная и часовая стрелки. Определение времени по часам 305
Фокина Светлана Павловна
Конспект урока русского языка «Путешествие в галактику Глаголия» 309
Фролова Наталья Валерьевна
Урок географии по теме «Литосфера. Вулканы Земли» 315
Фролова Римма Михайловна
Антиутопический мир Евгения Замятина 318
Ясинская Оксана Анатольевна
Групповая работа в начальной школе. Особенности её организации: методы, приёмы, технологии 323
Яцкина Елена Александровна
Интегрированные уроки как средство формирования нравственных качеств учащихся 329

ДОПОЛНИТЕЛЬНОЕ ОБРАЗОВАНИЕ 335

Алалыкина Оксана Анатольевна
Семья – таинство Рая! 335
Аристова Ольга Александровна
Конспект открытого урока 338
Балакова Валерия Алексеевна
Способы вербализации эмоций в русских и английских номинациях 341
Безбородова А. Н., Шурко Н. Н.
Использование метапредметных связей на уроках истории и литературы 346
Мосеева Мария Александровна
Особенности проведения разминки у начинающих легкоатлетов 349
Парамончева Елена Вячеславовна
Духовно-нравственное воспитание детей на уроках музыкальной литературы 355
Пенькова Инна Сергеевна
Роль дополнительного образования в развитии личности ребенка 360

КОРРЕКЦИОННАЯ ПЕДАГОГИКА 363

Кожевникова А. С., Пархоменко О. В., Сепп Э. Х.-В.
Экспресс-обследование детей дошкольного возраста в условиях логопедического пункта 363
Петрова Людмила Петровна
Формирование лексико-грамматической стороны речи у дошкольников с ОВЗ 366
Тырышкина Надежда Викторовна
Статья «Дисграфия у младших школьников» 370
Федоренко Ирина Ивановна
Статья по профилактике суицида 374
Хомякова Светлана Евгеньевна
Обследование просодической стороны речи у детей с общим недоразвитием речи 379
Шимкене Оксана Леонидовна
Психолого-педагогическая характеристика детей с интеллектуальной недостаточностью 387

Белянина Лилия Юрьевна
Старший воспитатель
Макарова Елена Михайловна
Учитель-логопед
МБОУ «СОШ №2 МО «Ахтубинский район»
г. Ахтубинск, Астраханская область

ГОТОВНОСТЬ ДЕТЕЙ К ШКОЛЬНОМУ ОБУЧЕНИЮ

Начало обучения шестилетних детей, и подготовка к нему связаны с необходимостью учета важных психологических закономерностей их развития. К ним можно отнести назревшие противоречия между возросшими интеллектуальными возможностями ребенка и специфически «дошкольными» способами их удовлетворения. При этом интеллектуальная сфера ребенка уже не только в определенной мере готова к систематическому обучению, но и требует его.

Это противоречие распространяется и на другие сферы личности. В этом возрасте ребенок стремится к самоутверждению в таких видах деятельности, которые уже подлежат общественной оценке и охватывают сферы жизни, прежде недоступные ребенку.

Иными словами, ребенок не только готов принять новую социальную позицию школьника, но и стремится к ней.

В настоящее время проблема готовности ребенка к школе является наиболее актуальной. Это связанно с тем, что в школе за последнее время произошли серьезные преобразования, введены новые программы, изменилась её структура. Все более высокие требования предъявляются к детям, идущим в первый класс.

С решением этой проблемы связано определение целей и принципов организации обучения и воспитания в дошкольных учреждениях. В то же время от ее решения зависит успешность последующего обучения детей в школе. Основной целью определения психологической готовности к школьному обучению является профилактика школьной дезадаптации.

В разное время психологи занимались проблемой готовности к школе, разработано множество методик, программ (Гудкина Н.Н., Овчарова Р.В., Безруких М.И. и др.) диагностики школьной готовности детей и психологической помощи в формировании компонентов школьной зрелости.

Но на практике педагогу трудно выбрать из этого множества ту, которая (полностью) поможет комплексно определить готовность ребенка к обучению, помочь подготовиться ребенку к школе.

Готовность или неготовность ребенка к началу школьного обучения определяется в первую оче-

редь уровнем его речевого развития. Основой речевой готовности детей к обучению в школе, является устная речь, поэтому первые годы жизни ребенка должны быть посвящены практическому усвоению устной речи. До поступления ребенка в школу работа по развитию речи включает следующие разделы: развитие речи у детей, ее гибкости, четкости; развитие речевого слуха; накопление содержания речи; работа над формой речи, ее структурой. Школьное обучение предъявляет ребенку новые требования к его речи, вниманию, памяти.

Задача воспитателей и специалистов, как психологов, так и логопедов, помочь детям подготовится к обучению в школе.

Подготовка детей к школе – задача комплексная, охватывающая все сферы жизни ребенка. Психологическая готовность к школе – только один из аспектов этой задачи.

Готовность к школе в современных условиях рассматривается, прежде всего, как готовность к школьному обучению или учебной деятельности. Этот подход обоснован взглядом на проблему со стороны периодизации психического развития ребенка и смены ведущих видов деятельности. По мнению Е.Е. Кравцовой, проблема психологической готовности к школьному обучению получает свою конкретизацию, как проблема смены ведущих типов деятельности, т.е. это переход от сюжетно-ролевых игр к учебной деятельности. Такой подход является актуальным и значительным, но готовность к учебной деятельности не охватывает полностью феномена готовности к школе.

Готовность к обучению в школе складывается из определенного уровня развития мысленной деятельности, развития речи, познавательных интересов, готовности к произвольной регуляции, своей познавательной деятельности к социальной позиции школьника. Аналогичные взгляды развивал А.В. Запорожец, отмечая, что готовность к обучению в школе представляет собой целостную систему взаимосвязанных качеств детской личности, включая особенности ее мотивации, уровня развития познавательной, аналитико-синтетической деятельности, степень сформированности механизмов волевой регуляции.

Именно поэтому важнее не учить ребенка читать, а развивать речь, способность различать звуки, не учить писать, а создавать условия для развития моторики, и особенно движений руки и пальцев. Еще хотим подчеркнуть необходимость развития способности слушать, понимать смысл прочитанного, умения пересказывать, проводить зрительное сопоставление, важен не объем знаний, а качество мышления.

Использованная литература:

1. *Авраменко Н.К. Подготовка ребенка к школе. М., 2005 - 48 с.*
2. *Буря Р.С. «Готовим детей к школе М., 2008 - 93с.*
3. *Венгер Л.А. Венгер Л.А. «Готов ли ваш ребенок к школе?» М. 2002 - 189 с.*
4. *Венгер Л.А. «Психологические вопросы подготовки детей к обучению в школе, «Дошкольное воспитание» 2001- 289 с.*
5. *Готовность к школе / Под редакцией Дубровиной М. 2007 - 289 с.*
6. *Запорожец А.В. Подготовка детей к школе. Основы дошкольной педагогики/ Под редакцией А.В. Запорожца, Г.А. Марковой М. 2000 - с. 250.*

Виноградова Анжелика Алексеевна
Заведующий
МБДОУ №205 «Новоград»
г. Чебоксары, Чувашская Республика

ДЕТСКИЙ САД В ЕДИНОМ ПРОСТРАНСТВЕ

Понимание – это улица с двусторонним движением.

Элеонора Рузвельт,
американский общественный деятель,
супруга президента США

Детский сад и семья – тема непростая. Достаточно просто послушать разговоры на детской площадке, чтобы понять это.

Работа с семьей – это кропотливый труд. Детские сады много делают для того, чтобы общение с родителями было насыщенным и интересным. Но, к сожалению, трудностей на самом деле в организации совместной работы с родителями много: это и непонимание родителями важности режима детского сада, отсутствие единства требований в семье и детском саду, поколение потребителей, молодые пассивные родители, родители из неблагополучных семей и т.д. Но, чем больше трудностей и препятствий, тем более необходимо активно и постоянно выстраивать единое пространство общения. **ЗАЧЕМ?**

На этот вопрос у каждого участника педагогического процесса свой ответ.

Во-первых, в соответствии с Федеральным законом от 29.12.2012г. № 73-ФЗ «Об образовании в Российской Федерации», главная цель образования на этапе дошкольного детства состоит в создании условий и подготовке детей к непрерывному развитию, т.к. Федеральный закон установил вместо традиционного «дошкольное воспитание» «дошкольное образование». Я, как руководитель, понимаю, что достижение поставленной цели невозможно без взаимодействия с семьей.

Во-вторых, данное взаимодействие благотворно влияет на детей, вокруг которых создается активная развивающая среда, обеспечивающая единые подходы к развитию личности ребенка в семье и детском коллективе.

В-третьих, создание активной развивающей среды способствует сближению педагогов и родителей,их заинтересованности и компетентности, открытости детского сада для семьи (каждому родителю обеспечивается возможность знать и видеть,

как живет и чем занимается ребенок), и, как следствие, отсутствие жалоб со стороны родителей и повышение его (детского сада) имиджа.

Это та самая улица с двусторонним движением, на которой понимание и общение друг с другом!

КАК?

Практика многолетней работы с родителями показала, что успешность общения с родителями складывается из множества различных форм и методов работы с семьями, социумом, от развития именно **диалогических** отношений в рамках «детский сад – семья».

В общении с родителями мы используем как традиционные, так и нетрадиционные формы сотрудничества детского сада и семьи.

Среди традиционных особое место занимают формы взаимодействия, связанные с вовлечением родителей в управление дошкольным учреждением (Устав детского сада). Это, конечно, родительские собрания (групповые, проводимые ежеквартально, и общесадовые, традиционно проводимые несколько раз в год), беседы, вечера, тематические выставки, встречи с администрацией детского сада, с педагогическим и учебно-вспомогательным персоналом, с работниками пищеблока, заседания родительских комитетов и т.д.

Особое место в работе с семьей занимает выставочная совместная деятельность родителей и детей. Ежемесячно в детском саду обновляются тематические выставки совместных работ детей и взрослых. Тематика их разнообразна и многопланова.

Выпуск стенных газет также привлекает семью к детскому саду, сближают педагога и родителей, оказывают воспитательное значение на детей. Родители с удовольствием и интересом занимаются выпуском стенгазет, проявляя фантазию и чувство юмора.

На наш взгляд, огромный простор для привлечения родителей к взаимодействию – Дни открытых дверей, которые мы проводим регулярно и где рассказываем и показываем, чем и как занимаются педагоги с детьми, проводим экскурсии по помещениям, даем рекомендации, советы, пожелания, педагоги делятся своим опытом и секретами. Индивидуальное общение очень распространено среди родителей (законных представителей), которые обращаются за помощью, разъяснениями, советами, вносят свои предложения, пожелания как в устной форме (при встрече, по телефону, в течение дня), так и в письменной (письма, обращения, коллективные просьбы и пожелания).Такие встречи в неформальной обстановке помогают и нам, и родителям больше сказать друг другу хорошего, высказаться, «излить душу», а нам, в свою очередь, поддержать, успокоить, подробно объяснить, и, конечно, улыбнуться!

Информационное пространство

(стенды, информационный сенсорный экран, Интернет-сайт, Интернет-страницы педагогов-специалистов), оформленное в детском саду, также решает задачи организации комплексного сопровождения взаимодействия детского сада и семьи со стороны специалистов (старшего воспитателя, педагога-психолога, инструктора по физкультуре, музыкального руководителя, учителя-логопеда), повышения педагогической компетентности и воспитательной культуры родителей, установления дружеских взаимоотношений.

Особое место и популярность занимают нетрадиционные формы общения, а именно:

– информационно – аналитические. В течение года (в сентябре, декабре, мае) педагоги проводят опросы родителей, организуют письменные и устные анкетирования, задают родителям несложные, а иногда и шуточные тесты. Данную работу с родителями мы проводим не только для сбора социологических данных. Используя данную форму, воспитатели устанавливают **эмоциональный контакт** с родителями (законными представителями), детьми. Из ответов на опросы и анкеты, педагоги лучше узнают об особенностях и интересах своих воспитанников, что они любят, чем занимаются дома, их предпочтения. Следует отметить, что не все родители готовы дать полные и откровенные ответы на вопросы. Необходимость поиска заработка, перегрузки на работе приводят к ухудшению их психического и физического состояния, повышенной раздражительности, утомляемости, отсюда – нежелание отвечать. Поэтому мы решили применять данную форму работы (анкетирование, тестирование) в период их ожидания перед началом праздников, досугов, когда родители (законные представители) сидят и ждут начала мероприятия и у них есть время для ответов. Работа в данном формате также приносит свои результаты.

Использованная литература:

1. *Агавелян М.Г., Данилова Е.Ю., Чечулина О.Г. Взаимодействие педагогов ДОУ с родителями. – М.: Сфера, 2009.*
2. *Дуброва В.П. Теоретико-методические аспекты взаимодействия детского сада и семьи: Учебное пособие. Минск,1997.*
3. *Евдокимова Е.С., Додокина Н.В., Кудрявцева Е.А. Детский сад и семья: методика работы с родителями. – М.: Мозаика-Синтез, 2008.*
4. *Куликова Т.А. Семейная педагогика и домашнее воспитание. Учебное пособие. – М.: Академия, 1999.*
5. *Москалюк О.В., Погонцева Л.В. Педагогика взаимопонимания: занятия с родителями. – Волгоград: Учитель, 2011.*

6. *От рождения до школы. Примерная основная общеобразовательная программа дошкольного образования. Под ред. Вераксы Н.Е., Комаровой Т.С., Васильевой М.А. – М.: Мозаика-Синтез, 2011.*
7. *Пастухова И.О. Создание единого пространства развития ребенка: Взаимодействие ДОУ и семьи. – М.: Сфера, 2007.*

Гогина Екатерина Николаевна
Воспитатель
МБДОУ «Детский сад №1»
г. Луга, Ленинградская область

НОД С ИСПОЛЬЗОВАНИЕМ ИГРОВОЙ СИТУАЦИИ В СТАРШЕЙ ГРУППЕ «НАДО ЛИ ССОРИТЬСЯ?»

Цель:

– формировать знания об адекватных социально приемлемых способах выхода из конфликтных **ситуаций**, о дружеских взаимоотношениях, имение **использовать их в жизни**.
– формировать понимание того, что дружеские отношения зависят от поведения каждого ребенка.
– привитие детям чувства значимости дружбы и умения общаться друг с другом.

Задачи:

Образовательные: Формировать представление о воспитанности, добрых поступках, о дружбе между людьми; закрепить у детей понятия *«вежливость»*, *«доброта»*, *«дружба»*.
Развивающие: развивать речь и мышление; упражнять в самооценки поведения, оценивать поступки других.
Речевые: активизировать словарь детей *(дружба, добро, радость, счастье, заботливость, гордость, застенчивость)*.
Воспитательные: воспитывать стремление дружить с окружающими, доброжелательность, приобщать детей к добрым поступкам, побуждать к проявлению теплых чувств.
Оборудование: магнитофон, аудиозапись: песня В. Шаинского *«Верные друзья»*, маски кота и ежа, игра *«Этикет для малышей»*, игрушка-машина.
Предварительная работа: чтение рассказа Л. Н. Толстого *«Два товарища»*, беседа по рассказу; чтение рассказа К. Ушинского *«Вместе тесно, а врозь скучно»*, беседа по нему; объяснение пословиц и поговорок о дружбе; заучивание стихов о дружбе; проведение игр, способствующих развитию коммуникативных качеств детей; *«Скажи соседу комплимент»*, *«Угадай, кто это?»*; подготовка инсценировки с детьми.

Ход НОД:

1. Организационный момент.
– Ребята, сегодня мы с вами поговорим о … Нет, я не буду вам ничего говорить, вы сейчас обо всем догадаетесь. Послушайте песню (звучит песня *«Верные друзья»* В. Шаинского)
– Вы догадались, о чем мы будем говорить?

(Мы будем говорить о дружбе и о настоящих друзьях)

– Что такое дружба? (Дружба – это когда дети играют вместе, делятся игрушками, не **ссорятся**).

– У каждого человека есть *(должен быть)* друг, не правда ли? Уверена, что у вас есть друзья? У кого есть друг? Почему считаешь … своим другом? *(Ответы 2 – 3 детей)*.

– Подумайте и скажите, кого можно назвать своим другом.

(Другом может называться тот, кто готов разделить и твою радость и твое горе, а если **понадобится**, отдать тебе все, что имеет сам).

– Бывает ли так, что друзья иногда **ссорятся**? *(Да, бывает)*.

– Что же **надо делать**, чтобы не **ссорится**? (Чтобы не **ссорится**, **надо делиться игрушками**, уступать друг другу в споре, соблюдать правила в игре, уметь прощать).

– А как вы сами должны относиться к другу?

– Я думаю, если мы будем соблюдать эти правила, то в нашей **группе никогда не будет ссор**.

2. Основная часть.

Беседа *«Что такое **ссора**?»*.

– Ребята, сейчас я вам прочитаю стихотворение А. Кузнецовой ***«Поссорились»***, а вы внимательно слушайте.

Мы **поссорились с подругой**
И уселись по углам.
Очень скучно друг без друга!
Помириться нужно нам.
Я ее не обижала.
Только мишку подержала,
Только с мишкой убежала,
И сказала: *«Не отдам!»*.

– Скажите, что произошло с подружками? С чего началась **ссора**?

– Можно ли было избежать **ссоры**?

– Как вы думаете, что такое **ссора по пустякам**?

– Как можно закончить эту историю, придумайте.

– Сейчас я вам прочту стихотворение до конца и мы посмотрим, чем закончилась эта история.

Дам ей мишку, извинюсь,
Дам ей мячик, дам трамвай,
И скажу: *«Играть давай!»*

– Наши подружки помирились и стали играть вместе. Я вам тоже предлагаю сыграть в игру.

Подвижная игра *«Сороконожка»*.

– Игра называется *«Сороконожка»*.

Дети встают друг за другом в линию и крепко обнимают друг друга за талию. Далее выполняются движения на слова:

«Друзья сороконожки бежали по дорожке.
Бежали, бежали, друг друга держали.
И так крепко обнимали,
Что едва мы их разняли!».

Воспитатель делает попытку разъединить детей, цель которых — удержаться. Игра повторяется несколько раз.

Дети садятся на стульчики.

А сейчас мы с вами послушаем историю, которая произошла с Котиком и Ёжиком. А помогут мне наши ребята.

Ситуативная игра-история
«Машина».

Котику мама купила машину:
Кузов нарядный, красивые шины,
Пульт управления, мощный мотор.
Котик довольный помчался во двор.
Ежик машину увидел, и вот
Молча у друга ее он берет.
Чудо-игрушку хочет отнять,
Котик ему не готов уступать.
И говорит он, надувшись, Ежу:
«Я с тобой, Ежик, совсем не дружу».

– Ребята, что произошло с друзьями?

– Как бы вы поступили в этой **ситуации**?

Выход из проблемной **ситуации**.

Ежик сказал: «Мы с тобою друзья.
Очень мила мне машина твоя.
Дай мне, пожалуйста, с ней поиграть,
Её аккуратно я буду катать».
Котик ответил: «Конечно, бери.
Кнопку для **старта скорее нажми**!».

Игра *«Кто вспомнит больше мирилок?»*

– Ребята, а ещё помириться нам могут помочь мирилки.

– А теперь давайте немного посоревнуемся и посмотрим, кто из вас знает больше всех мирилок. *(Дети по очереди произносят мирилки.)*

– Я предлагаю вам выучить еще несколько мирилок.

1. «Мирись, мирись, мирись,
и больше не сердись *(мизинчиками)*»
2. «Скучно, скучно нам сидеть,
Друг на друга не глядеть *(отвернувшись друг от друга).*
Помириться нам пора,
начинается игра *(берутся за руки)*».
3. «На столе лежит звезда,
наша дружба навсегда! *(пальцы детей соединяются по очереди, начиная с мизинцев)*».

– Ребята, давайте, вспомним, как можно друг с другом помириться? *(Извинится, попросить прощение, при помощи мирилки.)*

3. Заключительная часть.

А теперь давайте подведем итог нашего разговора.

А помогут нам картинки: демонстрационный материал.
«Этикет для малышей».

Горчакова Татьяна Борисовна
Воспитатель
ГБДОУ д/с №65 Кировского района г. Санкт-Петербург
г. Санкт-Петербург

ОБУЧЕНИЕ ДОШКОЛЬНИКОВ ПРАВИЛАМ ДОРОЖНОГО ДВИЖЕНИЯ

В настоящее время интенсивно развивается мир техники. На дорогах появляется все больше транспорта. И поэтому очень важной задачей педагогов и родителей становится обучение детей правилам дорожного движения, воспитывать у них привычку неукоснительно соблюдать эти правила, чтобы в дальнейшем избежать бессмысленных жертв на дорогах.

Воспитывая дошкольника, педагог применяет такие методы как внушение, убеждение, пример, упражнения, поощрение. Процесс воспитания должен быть непрерывным: в ходе игр, прогулки и на занятиях. Немало важную роль играет, конечно, и пример родителей.

Начинать обучение дошкольников необходимо с раннего возраста, постепенно наращивая знания. Таким образом можно добиться того, что к школе дети будут ориентироваться на улицах города и знать правила дорожного движения.

Хочу остановиться на обучении детей младшего возраста более подробно. Мною разработан цикл обучающих занятий с применением интерактивного метода, направленного на вовлечение детей в диалог. Важное значение для формирования навыков имеет наглядное моделирование. Для построения цикла обучающих занятий с детьми младшего возраста в сентябре необходимо провести диагностику по выявлению уровня знаний правил дорожного движения. Результаты мониторинга используются в совместной деятельности ребенка и взрослого в течении года. В октябре начинаются полноценные обучающие занятия, закрепляются полученные знания в режимных моментах и на прогулке.

Система знаний для дошкольника 3-4 лет:

Сентябрь	Диагностика уровня знаний по правилам дорожного движения

Октябрь	Формировать представление о городской дороге (проезжая часть, тротуар)
Ноябрь	Дать представление о светофорах (транспортный, пешеходный). Сигналы светофора
Декабрь	Познакомить с правилами перехода проезжей части, правилами безопасного поведения на городских дорогах. Познакомить с дорожными знаками «Пешеходный переход»
Январь	Расширить представление о транспорте (грузовой, пассажирский)
Февраль	Продолжить расширять представление о транспорте. Знакомство с группой «Специальный транспорт»
Март	Формировать представление о правилах поведения пассажиров. Знакомство с дорожными знаками «Место остановки автобуса и (или) троллейбуса», «Место остановки трамвая ».
Апрель	Формируем представление о правилах поведения на тротуаре.
Май	Выявляем уровень усвоения знаний, полученных в течении года.

Совместная деятельность на прогулке по закреплению знаний правил дорожного движения:

Месяц	Тема	Компоненты прогулки
Сентябрь	Социально-игровые задания и упражнения	Беседа с компонентами наблюдения «На прогулку мы пришли транспорт разный там нашли», подвижная игра «Автомобили едут и стоят», «Автомобили паркуются», «Заполни контур автомобиля»(заполнить контур камушками).

Октябрь	Прогулка по городу	Наблюдения за городским транспортом, п/и «Водители», работа с моделью светофора, п/и «Автомобили», составление рассказа о городской дороге, с/р игра «Я по городу иду».
Ноябрь	Правила светофора	Рассматривание макета светофора. Подвижная игра «Красный, желтый, зеленый», рисование мелками «Красный, желтый, зеленый», сюжетно-ролевая игра «Я иду в детский сад».
Декабрь	Мы пешеходы	Рассматривание знаков, наблюдение за пешеходами, конструирование городской дороги из подручного материала, игровая ситуация «Перейди проезжую часть», дидактическая игра «Да-нет», подвижная игра «Найди знак» (знак меняет место положения на площадке).
Январь	Транспорт нашего города	Наблюдения за транспортом, игра малой подвижности «Едет- не едет» (если транспорт то изображается езда на автомобиле), строительная игра «Построй дорогу», составление рассказа о близстоящем транспорте, подвижная игра «Автомобили едут и стоят», сюжетно-ролевая игра «Автобус», подвижная игра «Сядь в свой транспорт» (закрепление понятия пассажирский транспорт).
Февраль	Как транспорт людям помогает	Составление рассказа с использованием стоящего или проезжающего транспорта, строительная игра « Гаражи», подвижная игра «Вот так транспорт» (закрепление понятий водный, воздушный и сухопутный транспорт с помощью изображений суши, неба, воды), наблюдение за вывозом мусора, сюжетно-ролевая игра «Тили-бом, тили-бом» (пожарные едут тушить пожар), строительная игра «Построй свой автомобиль» (из снега), «На стройке».
Март	Мы пассажиры	Беседы и обсуждение «Ситуации в транспорте», сюжетно-ролевая игра «Мы едем, едем, едем» (водитель, пассажир), подвижная игра «Раз, два, три свое место займи», «Найди свое место», дидактическая игра «Да-нет», игра малой подвижности «Пассажиры» (закрепление цвета, знаний пассажирского транспорта).
Апрель	Правила маленького пешехода	Наблюдение за пешеходами. Игровая ситуация «Мы идем по тротуару», подвижная игра «Найди свой домик» (сигналы светофора), подвижная игра «Пешеходы», «Пешеходы и автомобиль», «Найди свой цвет», строительная игра «Построй дорогу».

Май	Правила дорожного движения достойны уважения	Беседа «Что я знаю о правилах дорожного движения», наблюдения за пешеходами, транспортом, подвижная игра «Раз, два, три к своему домику беги», «Пешеходы и автомобили», сюжетно-ролевая игра «Водители»,»Автобус», дидактическая игра «Найди пассажирский транспорт» «Да - нет».

В среднем и старшем возрасте продолжаем углублять предложенные темы. Таким образом, мы расширяем знания детей дошкольного возраста о правилах дорожного движения, подводим дошкольника к осознанию опасных и безопасных действий на дорогах. Очень важно развивать внимание, мышление, память, воображение, пространственную ориентацию у детей, которые в будущем будут самостоятельно выполнять обязанности пешеходов и пассажиров. Важно сформировать умение самостоятельно давать оценку ситуациям на дорогах.

Необходимо помнить, что одного словесного объяснения для дошкольников не достаточно. Необходимо вовлекать их в активные формы обучения.

Знания, полученные и закрепленные в игровой форме, усваиваются значительно лучше в силу возрастных особенностей детей дошкольного возраста.

Для закрепления знаний правил дорожного движения очень важны целевые прогулки, экскурсии. Для этих целей рекомендую привлечь родителей, проведя с ними беседы, которые помогут правильно обучать малыша правилам дорожного движения. Пример родителей очень важен ребенку. Вместе с родителями можно добиться закрепления знаний, умений и навыков, необходимых для безопасного движения на дорогах. Таким образом, весь процесс обучения дошкольников правилам дорожного движения носит систематический и направленный характер. Общими усилиями будет достигнута цель формирования у детей необходимых умений и навыков, воспитание привычки безопасного поведения на дорогах.

Емелина Ирина Дуфаковна
Воспитатель
МДОУ «Детский сад №100»
г. Магнитогорск, Челябинская область

ЗДОРОВЬЕСБЕРЕГАЮЩИЕ ТЕХНОЛОГИИ ДОУ, КАК СРЕДСТВО СОЦИАЛИЗАЦИИ ДЕТЕЙ С АЛЛЕРГОПАТОЛОГИЕЙ

Одной из главных задач дошкольного учреждения является создание условий, гарантирующих формирование и укрепление здоровья воспитанников. Ведь здоровье человека – проблема достаточно актуальная для всех времен и народов, а в настоящее время она становится первостепенной.

Понятие «здоровьесберегающие технологии» интегрирует все направления работы дошкольного учреждения по сохранению, формированию и укреплению здоровья детей дошкольного возраста.

Здоровьесберегающие технологии – условия обучения ребенка (отсутствие стресса, адекватность требований и методик обучения и воспитания); рациональная организация учебного процесса (в соответствии с возрастными, половыми, индивидуальными особенностями и гигиеническими требованиями); соответствие учебной и физической нагрузки, возрастным возможностям ребенка; необходимый, достаточный и рационально организованный двигательный режим.

Цель здоровьесберегающих технологий – обеспечение высокого уровня здоровья воспитанников детского сада и воспитание культуры, как совокупности осознанного отношения ребенка к здоровому образу жизни человека, валеологической компетентности, позволяющей дошкольнику самостоятельно и эффективно решать задачи здорового образа жизни и безопасного поведения, оказание элементарной медицинской, психологической самопомощи.

Классификация здоровьесберегающих технологий в дошкольном образовании – определяется по доминированию целей и решаемых задач, а также ведущих средств здоровьесбережения и здоровьеобогащения педагогического процесса в детском саду.

В связи с этим можно выделить следующие виды здоровьесберегающих технологий:

Медико-профилактические технологии, обеспечивающие сохранение и приумножение здоровья детей под руководством медицинского персонала детского сада в соответствии с медицинскими требованиями и нормами, с использованием медицинских средств (организация монито-

ринга здоровья дошкольников, разработка рекомендаций по оптимизации детского здоровья; организация и контроль питания детей раннего и дошкольного возраста, физического развития дошкольников, закаливания; организация профилактических мероприятий в детском саду; организация контроля и помощь в обеспечении требований СанПиНов; организация здоровьесберегающей среды).

Физкультурно-оздоровительные технологии, направленные на физическое развитие и укрепление здоровья ребенка: развитие физических качеств, двигательной активности и становление физической культуры дошкольников, закаливание, дыхательная гимнастика, массаж и самомассаж, профилактика плоскостопия и формирование правильной осанки, воспитание привычки к повседневной физической активности и заботе о здоровье и реализация этих технологий, как правило, осуществляется специалистами по физическому воспитанию и воспитателями в условиях специально организованных форм оздоровительной работы.

Технологии обеспечения социально-психологического благополучия ребёнка, обеспечивающие психическое и социальное здоровье дошкольника. Основная задача этих технологий – обеспечение эмоциональной комфортности и позитивного психологического самочувствия ребёнка в процессе общения со сверстниками и взрослыми в детском саду и семье, обеспечение социально-эмоционального благополучия дошкольника.

Технологии здоровьесбережения и здоровьеобогащения педагогов дошкольного образования, направленные на развитие культуры здоровья педагогов детского сада, в том числе культуры профессионального здоровья, развитие потребности к здоровому образу жизни.

Эффективность позитивного воздействия на здоровье детей различных оздоровительных мероприятий, составляющих здоровьесберегающую технологию, определяется не столько качеством каждого из этих приемов и методов, сколько их грамотной «слаженностью» в общей системе, направленной на благо здоровья детей, родителей и педагогов.

Наряду с традиционными технологиями в ДОУ применяются и нетрадиционные здоровьесберегающие технологии.

1. **Элементы Су-Джок терапии.** Су-Джок терапия — это воздействие на биоэнергетические точки с целью активизации защитных функций организма. В коррекционно–педагогической работе приемы Су-Джок терапии активно используются в качестве массажа для развития мелкой моторики пальцев рук.

2. **Кинезотерапия.** В коррекционной работе можно использовать некоторые кинезиологиче-

ские упражнения, направленные на совершенствование высших психических функций мозга, развитие подвижности нервных процессов, и синхронизацию работы двух полушарий коры головного мозга.

3. Биоэнергопластика. Данная технология представляет собой соединение движений артикуляционного аппарата с движениями кисти руки. Значимость биоэнергопластики в том, что развитие артикуляционной моторики у детей с нарушенными кинестетических ощущений ускоряется, так как работающая ладонь многократно усиливает импульсы, идущие к коре головного мозга от языка.

4. Музыкотерапия. Данный метод предполагает использование музыки в качестве средства коррекции эмоциональных отклонений, страхов, двигательных и речевых расстройств, нарушений поведения, а также для профилактики различных соматических и психосоматических заболеваний.

Замечено, что у детей, страдающих аллергическими заболеваниями, отмечаются различные отклонения в поведении (гиперактивность, повышенная раздражительность, беспокойный сон), пониженная сопротивляемость к инфекционным заболеваниям.

Создание комфортного психологического микроклимата является одним из главных направлений работы с детьми-аллергиками. В ДОУ педагог-психолог проводит специальные занятия по коррекции поведения детей, помогает им понимать собственные эмоции, эмоциональные состояния других, способствует овладению средствами эмоциональной выразительности. Занятия помогают детям изжить невротические проявления, неуверенность, различного рода страхи и способствуют выработке положительных черт характера.

Здоровье ребенка – аллергика во многом зависит и от обстановки, которая окружает его дома. Дружеские, доброжелательные отношения в семье определяют эмоциональное состояние ребенка, его психическое здоровье.

Обучение дыхательным упражнениям полезно с физиологической и психологической точки зрения. Упражнения помогают при симптомах аллергии очистить слизистую дыхательных путей от микробов, обеспечивают дренаж бронхов. Дыхательная мускулатура обретет силу и выносливость, в организме нормализуется кровообращение и сформируется особый тип диафрагмального дыхания.

Для укрепления психофизического здоровья детей с аллергопатологией необходимо проведение комплексной психокоррекционной работы. Формами такой работы могут стать:

1. Кинезиологические упражнения;
2. Дыхательные упражнения;
3. Точечный массаж.

Применение метода кинезиологической коррекции позволяет улучшить у ребенка память, внимание, речь, мелкую и крупную моторику, снижает утомляемость, повышает работоспособность.

Наряду с общепринятыми мероприятиями, эффективной профилактикой снижения заболеваемости могут стать дыхательная гимнастика и точечный массаж. Использование физических упражнений, направленных на улучшение функций верхних дыхательных путей, рекомендуется во всех принятых в ДОУ формах работы по физическому воспитанию, особенно в утренней зарядке.

Точечный массаж также является одним из эффективных элементов закаливания детей, который целесообразно применять в комплексе с дыхательной гимнастикой.

Малая общительность, неуверенность, застенчивость ребенка могут оказаться серьезным тормозом в развитии его активности и инициативности и в дальнейшем закрепиться в таких нежелательных качествах, как чрезмерная робость, нерешительность, безынициативность, слепое подражание тому, кто уверенно взял инициативу в том, или ином деле. Понимая трудности неуверенных детей, необходимо проявлять особый такт в отношении к ним, снимать отрицательное напряжение и чувство дискомфорта всеми возможными средствами, формировать правильное отношение к себе, к окружающим детям и взрослым.

В настоящее время, когда научно-технический прогресс достиг высокого уровня развития, особую ценность приобретает активный человек с высоким творческим потенциалом, способный к быстрому и конструктивному принятию решений, гармонично взаимодействующий с окружающим миром.

Условия и истоки успешной социализации личности кроятся в детском возрасте, когда особую актуальность приобретают тесное сотрудничество семьи и детского сада, их взаимодополняемость для эффективного процесса социализации ребенка-дошкольника. Очевидно, что семья и детский сад, выполняя свои особые функции, не могут заменить друг друга и должны взаимодействовать во имя полноценного развития ребенка. Устанавливая взаимоотношения с семьей, дошкольное образовательное учреждение создает условия для полноценного процесса социализации ребенка-дошкольника. Если семья ребенка будет принимать непосредственное участие в воспитании и развитии своего ребенка, с помощью дошкольного учреждения, то ребенок будет развит социально и как личность.

Перспективные направления повышения эффективности процесса социализации детей дошкольного возраста в современном дошкольном образовательном учреждении. На первом

месте стоит осуществление педагогами детских садов работы по вовлечению родителей в учебно-воспитательный процесс дошкольного учреждения. В работе детского сада следует придерживаться направления создания единой активной развивающей среды, обеспечивающие общие подходы к развитию личности в семье и детском коллективе.

В заключении необходимо отметить, что социализация в настоящее время представляет собой важный аспект развития личности в целом, и в интересах каждого педагога, каждого родителя, сделать процесс социализации максимально комфортным прежде всего для ребенка. Проблема социализации детей дошкольного возраста тесно связана с подготовкой детей к школе. Успешное решение задач социально-эмоционального развития взаимосвязано с высокими показателями личности в других сферах. Основы личности формируются в раннем детстве и то, как организована жизнь ребенка на этом этапе развития, влияет на его будущий склад характера. Ошибки, допущенные в воспитании, скорректировать потом сложно. Поэтому не стоит препятствовать проявлению самостоятельности и активности. Следует создавать предсказуемые и понятные правила жизни способствующие успешной социализации.

Жигайлова Елена Николаевна
Воспитатель
МБДОУ детский сад «Снегурочка»
г. Ноябрьск, ЯНАО, Тюменская область

ДОПОЛНИТЕЛЬНАЯ ОБРАЗОВАТЕЛЬНАЯ ПРОГРАММА ХУДОЖЕСТВЕННО-ЭСТЕТИЧЕСКОЙ НАПРАВЛЕННОСТИ «МИР ВОЛШЕБНЫХ СКАЗОК»

Пояснительная записка.

Театр – это огромный, прекрасный и многоликий мир, в котором ребенок радуется, играя, а в игре он познает мир.

Театр в детском саду научит ребенка видеть прекрасное в жизни и в людях, зародит стремление в нем самому нести в жизнь благое и доброе. В театре с помощью таких выразительных средств как интонация, мимика, жест, пластика, походка разыгрываются определенные литературные произведения. Дети не только знакомятся с его содержанием, воссоздают конкретные образы, но и учатся глубоко чувствовать события, взаимоотношения между героями этого произведения.

Одной из форм организации театрализованной деятельности детей в ДОУ является кружковая работа, которая способствует решению следующих задач: развитие детской фантазии, воображения, всех видов памяти, всех видов творчества (художественно-речевого, музыкально-игрового, танцевального, сценического) и многое другое.

Педагог – руководитель детского театра, который не только реализует поставленные задачи, но и корректирует действия всех педагогов, осуществляющих решение всех задач, согласно базисной программы, в том числе и по театрализованной деятельности, привлекает их к активному участию в работе над играми – представлениями (вплоть до участия в них в роли «актеров»).

Руководитель театрализованной деятельности проводит работу с детьми, желающими ходить в кружок. Руководитель кружка ставит перед собой цель – не ограничиваться сценарной, режиссерской и постановочной работой с детьми – «актерами», а красной нитью через всю жизнь детского сада, через все виды детской деятельности провести решение задач, направленных на формирование в детской деятельности провести решение задач, направленных на формирование в детях творческого начала.

Настоящая программа описывает курс подготовки по театральной деятельности детей старшего дошкольного возраста. Данная программа разработана на основе обязательного минимума содержания по театрализованной деятельности в ДОУ.

Программа разработана в соответствии с программой «Театр – творчество – дети» Сорокиной Н.Ф, программой по организации театрализованной деятельности дошкольников и младших школьников «Арт-фантазия» Э.Г. Чуриловой.

В работе по обновлению содержания используются следующие парциальные программы: «Играем в театр» Т.Н. Доронова, «Практикум по сказкотерапии» Т.Д. Зинкевич-Евстегнеева. Данная программа предполагает поддерживать тесный контакт с родителями детей, привлекая их к изготовлению костюмов, разучиванию ролей, проведению экскурсий по ознакомлению с театром школу искусств.

Проблема развития театрализованной деятельности дошкольников одна из актуальных проблем современной педагогической науки, теории и практики дошкольного образования. Хорошо известны реальные трудности, с которыми педагоги зачастую сталкиваются на практике при организации и проведении театрализованной деятельности.

1. Это связано с недостатком учебного времени т.е с общей загруженностью воспитателей.
2. Недопониманием значения театрализованной деятельности для развития ребенка-дошкольника.
3. У дошкольников отсутствует опыт восприятия театрального искусства. Приобщение к театру не носит массового характера и значит, часть детей остается вне этого вида деятельности
4. Наблюдается бессистемность и поверхностное ознакомление с театром в детском саду и в семье, что формируется у детей представления о доступном восприятии сценического оформления произведений без специальных знаний.
5. Театрально-игровая деятельность характеризует примитивность и «свернутость» импровизации, бедность исполнения для создания образа средств выразительности и другое.

Организация театрального кружка имеет цель – через театр научить ребенка видеть прекрасное в жизни и в людях, зародить стремление самому нести в жизнь прекрасное и доброе.

Актуальность в том, что **театрализованные игры** являются благоприятной средой для творческого развития способностей детей, так как в ней особенно проявляются разные стороны развития ребенка.

Гипотеза: организация театрализованной деятельности детей старшего дошкольного возраста имеет следующие особенности:

– является целенаправленной;
– имеет определённые формы организации;
– имеет определённое содержание (в соответствии с программой «Арт – фантазия»);
– имеет специфические методы работы воспитателя – руководителя кружка (индивиду-

альный подход, уважение к личности ребёнка, вера в его способности и возможности).

Основная цель программы – развитие сценического творчества детей старшего дошкольного возраста средствами театрализованных игр и театральных представлений.

Воспитательно-образовательные задачи дошкольного учреждения:

1. Закрепить у ребенка первоначальный интерес к театральному искусству;
2. Максимально раскрыть творческие возможности детей и развить артистические возможности;
3. Развить сферу чувств, соучастия, сопереживания;
4. Активизировать познавательные интересы детей, расширить горизонты познаний;
5. Добиться свободного общения между детьми.

Учебный план

№ п/п	Виды учебной деятельности	Всего	Теоретически	Практически
1.	Вводное занятие	4	1	3
2.	Основы театральной культуры	3	2	1
3.	Мастерство актера	13	2	11
4.	Сценическая речь	13	3	10
5.	Ритмопластика	12	2	10
6.	Работа над репертуаром	10	1	9
7.	Репетиции	6	0	6
8.	Премьера	3	0	3

Содержание программы.

Программа состоит из 8-ти разделов, работа над которыми продолжается в течение 2-х лет с детьми старшей (5-6 лет) и подготовительной (6-7 лет).

1 раздел – Вводное занятие.

Знакомство с коллективом. Создание предпосылок для свободного выражения своих чувств, эмоций, артистических и творческих способностей, создание психологического комфорта в группе. Беседа о театре. Значение театра, его отличие от других видов искусств.

2 раздел – Мастерство актера.

Знания и навыки сценического поведения ребятам необходимы. Их значения значительно может облегчить репетиционный период. Ребятам дается задание сделать сценические импровизации на заданную тему или просто изобразить кого-то. На этих этапах педагог объясняет как нужно говорить и двигаться на сцене. Упражнения проводятся чтобы слушать партнера, стараться понять его, оценить его слова и поведения. Воздействовать на него в заданном направлении:

убеждать, ругать, хвалить, призывать, просить, требовать, разоблачать и т. д. Дать возможность исполнителям подвигаться, сочетая словесное действие с физическим.

3 раздел – Сценическая речь.

Объединение игры и упражнений, направленных на развитие дыхания и свободы речевого аппарата, умение владеть правильной артикуляцией, четкой дикцией, разнообразной интонацией, логикой речи и орфоэпией. В этот же раздел включены игры со словами, развивающие образную речь, творческую фантазию, умение сочинять небольшие рассказы и сказки, подбирать простейшие рифмы.

4 раздел – Ритмопластика.

Включает в себя комплексные ритмические, музыкальные, пластические игры и упражнения, призванные обеспечить развитие естественных психомоторных способностей дошкольников, обретение ими ощущения гармонии своего тела с окружающим миром, развитие свободы и выразительности телодвижений.

5 раздел – Мастерство актера.

Знания и навыки сценического поведения ребятам необходимы. Их значения значительно может облегчить репетиционный период. Ребятам дается задание сделать сценические импровизации на заданную тему или просто изобразить кого-то. На этих этапах педагог объясняет как нужно говорить и двигаться на сцене. Упражнения проводятся чтобы слушать партнера, стараться понять его, оценить его слова и поведения. Воздействовать на него в заданном направлении: убеждать, ругать, хвалить, призывать, просить, требовать, разоблачать и т. д. Дать возможность исполнителям подвигаться, сочетая словесное действие с физическим Основы театральной культуры.

Призван обеспечить условия для овладения дошкольниками элементарными знаниями и понятиями, профессиональной терминологией театрального искусства. В раздел включены:

- Особенности театрального искусства.
- Виды театрального искусства.
- Рождение спектакля.
- Театр снаружи и изнутри.
- Культура зрителя.

6 раздел – Работа над репертуаром.

Является вспомогательным, базируется на авторских сценариях и включает в себя следующие темы:

- Знакомство с пьесой.
- От этюда к спектаклю.

Основные этапы работы:

- Выбор пьесы или инсценировка и обсуждение ее с детьми.
- Деление пьесы на эпизоды и пересказ их детьми.
- Поиски музыкально-пластического решения отдельных эпизодов, постановка танцев (если есть необходимость). Создание совместно с детьми эскизов декораций и костюмов.

- Переход к тексту пьесы: работа над эпизодами. Уточнение предлагаемых обстоятельств и мотивов поведения отдельных персонажей.
- Работа над выразительностью речи и подлинностью поведения в сценических условиях; закрепление отдельных мизансцен.
- Репетиция отдельных картин в разных составах с деталями декорации и реквизита (можно условна), с музыкальным оформлением.
- Репетиция всей пьесы целиком. Уточнение темпоритма спектакля.

7 раздел – Репетиции.

Сводная репетиция.

Перед педагогами ставится задача, сложился ли весь спектакль в целом. Просматривается на сколько правильно и динамично выстроена действенная линия спектакля, одинаковы ли по отработке его отдельные эпизоды, удалось ли воплотить разработанный в начале режиссерский замысел, правильное ли развитие получили характеры героев. Разрешение этой задачи требует проведения таких репетиций всего спектакля. Их надо проводить без остановок, от начала до конца.

Монтировочная репетиция.

Эта репетиция проводится для того, чтобы переставить декорацию, вынести или убрать со сцены мебелью ширмы другие детали. Это довольно сложно, так как перемена зачастую должна быть быстрой, бесшумной, точной.

Генеральная репетиция.

Это проверка готовности всего коллектива к проведению спектакля. В этот период группа участников получает полную самостоятельность. Исполнители должны твердо знать свои роли, мизансцены, помнить и выполнять данные им в ходе работы режиссерские указания и задачи.

8 раздел – Премьера.

Это итог длительной работы всего коллектива, момент наивысшего напряжения. Выявление всех творческих способностей детей.

Знания, умения и навыки.

1. Иметь представление о театре как о виде искусства, особенностях театра.
2. Иметь навыки концентрации внимания и координации движений.
3. Иметь представление об устройстве речевого аппарата и звукообразования.
4. Уметь пользоваться важными средствами выразительности мимикой, жестами.
5. Уметь свободно ориентироваться на сцене, площадке.
6. Уметь произносить одну и ту же фразу с разными интонациями.
7. Уметь сочинять этюды по сказкам.
8. Иметь представление о сценической культуре, иметь навыки выступления в спектаклях.

Тематическое планирование

№	Тема	Кол-во заня-тий	Цели	Практическая часть занятий
1.	**Вводное заня-тие**	**4**		
1.1	Давайте познако-мимся.	**1**	Дать детям представ-ление о театре, о за-нятиях, рассказать о правилах поведения. Формировать устой-чивый интерес к теа-тральному искусству.	Беседа - игра
1.2	Вместе весело играть.	**3**	Приобретать навыки и развивать умения действовать в коллек-тиве. Развивать про-извольное внимание, память, наблюдатель-ность.	Контактные, сюжетно-роле-вые игры. Игры - упражнения на развитие слухо-вого, зрительного внимания.
2.	**Основы теа-тральной куль-туры**	**3**		
2.1	Здравствуйте, меня зовут искус-ство.	**1**	Формировать пред-ставления о понятиях искусство, живопись, музыка, театр, музей, концерт артист и т. д. расширять обще-культурный кругозор детей.	просмотр фото-материалов Сю-жетно ролевые игры.
2.2	Великое теа-тральное цар-ство.	**2**	Формировать пред-ставление о театре, как о виде искусства. Рассказывать об осо-бенностях театраль-ного искусства. Знако-мить детей с видами театрального искус-ства. С театральной терминологией. Вос-питывать представ-ление в театральных профессиях.	Беседа, театраль-ные игры - этюды.
3.	**Мастерство ак-тера**	**13**		

3.1	В гостях у сказки.	**7**	Формировать творческую художественно-речевую деятельность на примере сказок; развивать умение осмысливать содержание художественного произведения. Развивать внимание, память, воображение, формировать умение отражать свои впечатления в словесной форме. Проигрывать фрагменты сказок, инсценировать отдельные эпизоды. Подготовить детей к действиям с воображаемыми предметами.	Беседа. Игровой - тренинг. Этюды.
3.2	Веселые сочинялки.	**1**	Побуждать детей сочинять несложные истории героями, которыми являются дети. Воспитывать чувство юмора, способствовать повышению самооценки детей. Развивать связную речь детей (диалогическую).	
3.3	Этюды.	**5**	Учить детей самостоятельно сочинять этюды с заданными или нафантазированными сюжетами, предлагаемыми обстоятельствами, эмоциями.	
4.	**Сценическая речь**	**13**		
4.1	Веселая гимнастика.	**5**	Учить развивать правильную интонационную выразительность, дыхание.	Игровой практикум.

4.2	Зарядка для лица и языка.	**3**	Дать представление об устройстве речевого аппарата и звукообразовании, голосо - речевой тренинг.	Беседа, практическое занятие. Упражнения на развитие речевого аппарата**.**
4.3	Забавные чистоговорки.	**3**	Формировать навыки правильного звукообразования, развивать интонационную выразительность речи.	Игры со словами. Заучивать чистоговорки.
4.4	Игры говорилки.	**2**	Формировать навыки правильного звукообразования. Декламировать стихотворный текст тест от лица разных сказочных героев.	
5.	**Ритмопластика**	**12**		
5.1	Разминка - тренинг	**6**	Развивать двигательные способности детей ловкости, подвижности, выносливости, гибкости.	
5.2	Музыкально-пластическая импровизация.	**3**	Развивать пластическую выразительность (ритмичность, быстроту реакции координацию движений) воображение.	
5.3	Язык жестов. Мимика.	**2**	Развивать умение пользоваться разнообразными жестами.	
5.4	Психогимнастика.	**1**	Побуждать детей экспериментировать со своей внешностью. Развивать умение детей переключаться с одного образа на другой. Воспитывать чувство уверенности в себе.	

6.	**Работа над репертуаром**	**10**	Применять полученные знания, умения и навыки в практической деятельности. Накапливать опыт сценической деятельности. Реализовать творческие способности детей.	Участие в проведении календарных и тематических мероприятий, в постановке спектаклей. Инсценировка.
7.	**Репетиции**	**6**		Репетиции: сводная, монтировочная, генеральная.
8.	**Премьера**	**3**		

Требованиях к содержанию и методам кружковой работы и обязанности педагога –руководителя:

– создавать условия для развития творческой активности детей в театрализованной деятельности (свободно и раскрепощенно держаться при выступлении перед взрослыми и сверстниками (в т.ч. предоставление главных ролей застенчивым детям, включение в спектакли детей с речевыми трудностями, обеспечение активного участия каждого ребенка в спектаклях); побуждать к импровизации средствами мимики, пантомимы, выразительных движений и интонаций (при передаче характерных особенностей персонажей, своих эмоциональных состояний, переживаний; выбор сюжетов драматизации, ролей, атрибутов, костюмов, видов театров);
– приобщать детей к театральной культуре (знакомить с устройством театра, с видами кукольных театров (би-ба-бо, настольным, теневым, пальчиковым и др.), театральными жанрами и пр.);
– обеспечивать взаимосвязь театрализованной деятельности с другими видами (использование игры-драматизации на занятиях по развитию речи, музыкальных, по художественному труду, при чтении художественной литературы, организации сюжетно-ролевой игры и пр.);
– создавать условия для совместной театрализованной деятельности детей и взрослых (спектакли с участием детей, родителей, сотрудников; организация выступлений детей старших групп перед малышами и пр.).

Методические рекомендации к организации театральных занятий.

Во время занятий необходимо:

– внимательно выслушивать ответы и предложения детей;
– если они не отвечают, не требо-

вать объяснений, переходить к действиям с персонажем;
– при знакомстве детей с героями произведений выделять время на то, чтобы они могли подействовать или поговорить с ними;
– спросить, у кого получилось похоже и почему, а не у кого лучше;
– в заключении различными способами вызывать у детей радость.

Основные требования к организации театрализованных игр в детском саду (И. Зимина)

1. Содержание и разнообразие тематики.
2. Постоянное, ежедневное включение театрализованных игр вовсе формы педагогического процесса, что делает их такими же необходимыми для детей, как и сюжетно-ролевые игры.
3. Максимальная активность детей на этапах подготовки и проведения игр.
4. Сотрудничество детей друг с другом и со взрослыми на всех этапах организации театрализованной игры.

Психологические практические рекомендации по организации детской театрализованной деятельности (М.В. Ермолаева).

1. В театрализованной деятельности в тесном взаимодействии с развитием творческих способностей формируются все стороны личности ребенка; воображение обогащает интересы и личный опыт ребенка, через стимулирование эмоций формирует сознание нравственных норм.
2. Механизм воображения в театрализованной деятельности активно влияет на развитие эмоциональной сферы ребенка, его чувства, восприятие создаваемых образов.
3. При систематических занятиях театрализованной деятельностью у детей развивается способность активно использовать различные виды знаково-символической функции, способность к созданию образов и эффективные механизмы воображения, которые влияют на развитие творческого воображения.
4. Театрализованные игры должны быть разной функциональной направленности, содержать образовательные воспитательные задачи, выступать как средство развития психических процессов ребенка, чувств, нравственных понятий, познания окружающего мира.
5. Подходить к организации театрализованной деятельности нужно с учетом возрастных и индивидуальных особенностей детей, чтобы у нерешительных воспитывать смелость, уверенность, а у импульсивных – умение считаться с мнением коллектива.
6. Театрализованные игры должны быть различны по

своему содержанию, нести информацию об окружающей действительности, необходим специальный отбор художественных произведений, на основе которых строятся сюжеты.

Использованная литература:

1. *Акулова О. Театрализованные игры // Дошкольное воспитание, 2005. -№4.*
2. *Антипина Е.А. Театрализованная деятельность в детском саду. -М., 2003.*
3. *Артемова Л.В. Театрализованные игры дошкольников. - М., 1990.*

Калмыкова Инна Григорьевна
Старший воспитатель
Викман Ирина Евгеньевна
Воспитатель
МБДОУ №27
ст. Анастасиевская, Краснодарский край

ОПЫТ РАБОТЫ, НАПРАВЛЕННЫЙ НА ВЫЯВЛЕНИЕ ДЕТСКИХ ВЗАИМООТНОШЕНИЙ

Взаимоотношения детей среднего возраста, очень важны для формирования характера, поведения ребёнка в группе и дома. Умение выстраивать своё поведение со сверстниками, умение договориться, уступить игрушку, следовать правилам игры, очень важно для индивидуального развития ребёнка. В целях взаимоотношений детей нами была применена методика А. Пеньковой, предполагающая выявление детских симпатий, взаимооценок. Было составлено 10 вопросов, изложенных в стихотворной форме. Мы хотели выяснить, с кем дети любят играть, кому симпатизируют, кто добрый, отзывчивый всегда может прийти на помощь.

Методика была такая: перед детьми мы разложили 10 фотографий их товарищей по группе, различных по своему отношению к сверстникам, умению вместе играть, общаться, трудиться, выполнять задания. Опрашиваемый ребёнок на вопрос воспитателя, показывал на фотографию ребёнка, называет его имя и объяснял, почему именно этого сверстника он выбрал. Предварительно мы проверили понимают ли дети смысл вопросов, внесли некоторые изменения в их порядок.

1. *Если ты чего не можешь, кто из них тебе поможет? (И задаём вопрос «Вспомни, в чём помогали тебе твои друзья»).*
2. *Кто придя в наш детский сад, всем помочь бывает рад? (Ребёнку предлагается рассказать как его избранные товарищи помогают детям).*
3. *А ты можешь показать, кто не любит помогать? (Действия ребёнка)*
4. *Посмотри на эти лица с кем ты хочешь подружиться?*
5. *Кто из тех кто перед нами часто ссорится с друзьями? (Из – а чего же они ссорятся?)*
6. *А кто из тех,кто перед нами, редко ссориться с друзьями?*
7. *Кто заботливо дежурит, ничего не позабудет?*
8. *Кто из тех кого ты видишь, даже кошку не обидит?*
9. *С кем ты любишь посмеяться, иногда побаловаться?*
10. *С кем охотнее играешь, дома ты о ком скучаешь?*

Отвечая на первый вопрос дети называли, кто бы им мог помочь из ребят. Пример детских ответов.

Леша И.: Максим, потому что он добрый.

Маша Р.: Злата, потому что я её люблю.

Виталик С.: Филя потому что он быстрый.

Настя Р.: Поля у неё красивые туфли.

Артём: Радмир, он всех защищает.

Даша К.: Настя, она не жадная. ВВ

Выбор ответа детей обуславливается опытом приятной для детей совместной деятельности. Некоторые дети как Настя, обосновала свой выбор причиной, лежащей вне сферы взаимоотношений. Настя сказала так: «Поля, у неё красивые туфли». На основе высказываний детей, можно заключить, кому из своих сверстников они симпатизируют больше.

Второй вопрос требовал обобщениця. Ребята должны назвать тех, кто, по их мнению, любит помогать другим. Приведём пример ответов детей:

Артём К.: Я.

Воспитатель: А еще кто?

Артём: Злата.

Поля Р.: Лиза помогает

Воспитатель: В чем?

Поля: Игрушки собирать.

Радмир: Мы.

Воспитатель: Кто, мы?

Радмир: Амир, Максим. Каштаны собираем, на тачке и в корзины.

Настя Р.: Лиза подметает дорожки на нашем участке.

Воспитатель: Для кого?

Настя: Что бы у нас на участке было чисто.

Ребята отвечали на вопросы охотно, вспоминали случаи взаимопомощи на участке при уборке сухих листьев, каштанов, ответы носили конкретный характер. Те дети про которых сверстники говорили, что они любят помогать другим (Лиза, Злата, Амир, Радмир, Максим),отвечая на второй вопрос, среди других имен ребята называли и своё.

Третий вопрос воспринимался ребятами с большей эмоциональностью. Они называли имена и показывали карточки тех детей, кто по их мнению не любит помогать другим, вспоминали как они убегали играть когда нужна была их помощь. Приведу пример детских ответов.

Злата Г.: Артём не может помогать он любит только играть.

Полина П.: Все любят помогать.

Лиза Р.: Даша не помогает никому, она воспитателю только помогает.

Когда дети отвечали на эти вопросы, проявляли симпатии к детям которых называли. Некоторых ребят называли по нескольку раз. Высказывая своё мнение об оценки поведения товарищей у детей формировались такие ценные чувства, как вежливое и заботливое обращение, помощь друг другу, заботу о товарище.

В четвертом вопросе дети называли тех с кем бы им хотелось

подружиться.

Пример ответов был такой:

Артём К.: С Лешей он любит играть в футбол.

Виталик С.: Он хороший Филипп.

Полина П.: С Дашей, мы с ней дома играем.

Лиза Р.: С Машей она не дерётся,а Злата драчливая.

Ответы показывают, что для одних ребят мотив выбора определяется чувством симпатии («люблю», «добрый», «быстрый», «драчливая»). Слушая ответы детей на основе поставленного вопроса можно сделать вывод, что дети 5 лет, уже замечают личные качества своих товарищей.

Отвечая на пятый и шестой вопрос, ребята должны был назвать, кто дружно живёт с товарищами или наоборот, часто вступает в конфликт, задирается и мешает играть. По их ответам можно было судить о их взаимоотношениях друг с другом.

Леша И.: «Мы ссоримся с Артёмом, он отбирает мои игрушки».

Полина П.: Злата всегда командует, не даёт ничего сказать.

Настя К.: «Даша попрошайничает, не делиться».

Некоторых ребята отвечая на вопрос называли несколько раз одного ребёнка (например Артёма) дети говорили, что мальчик драчун, обижает и обзывает детей. Артем то же признаёт, что Леша с ним ссорится, но самого же Артёма ребята назвали несколько раз. Мальчики очень подвижны, непоседливы, часто вступают в конфликт. Ребята видя со стороны на поведение ребят, дают оценку поведения ребятам. На шестой вопрос ответы детей были однозначны, называли в общем, кто редко ссорится. «Никто не ссорится», «Лиза», «Настя», в ответах детей не было проявлено единодушия.

Седьмой вопрос был направлен непосредственно на выявление тех, кто по мнению детей, отзывается на просьбы, помогает что-то сделать. Дети проявили большую активность в ответах и называли многие и разнообразные действия взаимопомощи. Например вот такие ответы детей: «Максим куртку помог мне застегнуть», «Полина помогает дежурить», «Радмир помогал Даше собирать каштаны», «Филипп собрал игру в которую играл». Некоторых ребят дети называли по нескольку раз, и здесь в этом вопросе прослеживалась симпатия к другому ребёнку к его действию,которое приносит пользу для окружающих.

В ответе на восьмой вопрос ребята должны были ответить самых добрых сверстников, которые никого не обижают. Примеры ответов детей

Филипп Б.: – (жестом) указывает на Максима

Злата Г.: – «Маша она моя подружка».

Настя З.: – (смущённо улыбается) – Радмир.

Дети дают ответ на вопрос, называют одного ребёнка несколько раз. А например Артёма не назвали не одного раза. В этом

случае полученные ответы свидетельствуют о том, что дети отдают предпочтение в играх и тепло отзываются о тех, кто хорошо относиться к другим, дружно играет с товарищами, с кем интересно.

В девятом вопросе ребятам предлагалось назвать самого весёлого ребёнка, с которым можно пошутить, по шалить. Реакция на вопрос у детей вызывало улыбку, эмоциональную охоту ответить на вопрос. Пример ответов детей:

Филипп Б.: – «С Максимом» (отвечает быстро и убегает.

Маша Р.: – С Златой.

Настя Р.: – С Дашей. С ней весело.

Злата Г.: – С Полиной бегаем.

Виталик: – С Филиппом люблю, он смешной.

При ответе на вопрос дети дополняли свои ответы воспоминаниями о забавах, выдумках друг с другом. Девочку Злату, ребята в ответах назвали несколько раз, можно сделать вывод, что девочка пользуется большим расположением у детей. Её назвали преимущественно мальчики.

Десятый вопрос позволил выяснить, кто из детей пользуется наибольшим расположением сверстников. Например ответы:

Полина П.: «Скучаю по Злате, хочу с ней играть».

Маша Р.: «С Лизой она добрая».

Даша Р. «С Машей, она хорошая, делиться игрушками».

Артём.: «С Лизой, она не дерётся».

Делая анализ ответов детей на вопрос мы, определяем ребёнка к которому больше детских симпатий. Некоторых детей большинство из сверстников характеризовали с положительной стороны, отмечали их отзывчивость, проявленную в разных видах помощи, трудовой деятельности добром отношении к друзьям, трудолюбии. Так мы отметили о Злате дети дали десять положительных ответов, о Лизе, пять положительных ответов и лишь два отрицательных. Полину десять ребят охарактеризовали с положительной стороны, напротив о Артёме дети чаще высказывались отрицательно (ссориться, не любит помогать). Анализ детских ответов помог выявить одно, ранее незамеченное нами явление. О некоторых своих сверстниках, несмотря на то, что их фотографии находились в числе других детей, дети почти не вспоминали, ничего не говорили о их поведении. Основываясь на полученные результаты ответов, мы разделили условно ребят на три группы:

1 группа: Дети которых наиболее часто называют как оказывающих помощь другим, трудолюбивым.

2 группа: Дети, которых не характеризуя отрицательно, редко называют.

3 группа: Дети, про которых говорят, что они не любят помогать, часто ссорятся.

Это деление помогло нам в осуществлении индивидуального подхода в руководстве детской деятельности, объединении ребят в играх. Конечно нас беспокоили

дети второй и третей группы, но в то же время сверстники называли их как инициаторов игр. Дети выделенные во вторую и третью группу, редко обижали других, но сами малоактивны, не проявляющие инициативу, этим ребятам нужна была помощь наладить контакты с товарищами, включить в совместную детскую деятельность, в которой они могут принять участие, сблизиться с сверстниками. В дальнейшем результаты методики помогли нам наладить отношения между детьми. В группе возросло дружелюбие, стремление детей помогать друг другу, изменилась оценка ребят, которые давали отрицательные характеристики ребёнку (не хотели с ним играть из – за его грубости), теперь с этими детьми хотят дружить, их помощь и внимание, оказанных другим, замечают.

Таким образом, выявленные нами детские взаимоотношении свидетельствовали о возросшем трудолюбии в отношении детей, о их стремлении помогать друг другу и формировании начал общественных интересов.

Канзычакова Наталья Александровна
Учитель-логопед
МБДОУ «ЦРР дс «Радуга»
с. Белый Яр, Алтайский район, Республика Хакасия

КОНСПЕКТ ОБРАЗОВАТЕЛЬНОЙ ДЕЯТЕЛЬНОСТИ ПО СОВЕРШЕНСТВОВАНИЮ ЛЕКСИКО-ГРАММАТИЧЕСКИХ КАТЕГОРИЙ И ОБУЧЕНИЮ ГРАМОТЕ В ПОДГОТОВИТЕЛЬНОЙ ГРУППЕ У ДЕТЕЙ 6-7 ЛЕТ С ОНР ПО ТЕМЕ: «ПУТЕШЕСТВИЕ В ЗИМНИЙ ЛЕС»

Цель: Обеспечение условий для развития любознательности, активности по средствам формирования лексико-грамматических компонентов и обучения грамоте у детей 6-7 лет.

Коррекционно-образовательные задачи. Уточнение, расширение и активизация словаря по теме «Путешествие в зимний лес» (зима, снег, снежинка, снегопад, сугроб; холодная, белая, снежная, морозная, блестящая, радостная, искристая); по теме «дикие животные» (животное, зверь, волк, лиса, заяц; следы). Совершенствование навыка чтения и грамматического строя речи (образование притяжательных прилагательных). Совершенствование навыка звукового анализа слов.

Коррекционно-развивающие задачи. Развитие связной речи, фонематического восприятия, зрительного гнозиса, мышления, тонкой и общей моторики, координации движения и длительного плавного выдоха.

Коррекционно-воспитательные задачи. Формирование навыков сотрудничества, взаимопонимания, доброжелательности, самостоятельности, инициативности. Воспитание любви и бережного отношения к природе.

Интеграция. Коммуникация, социализация, здоровье, физическая культура, познание, чтение художественной литературы, безопасность, музыка.

Оборудование: ТСО, картинки: зимнего леса, дятла, следы (заячьи, лисьи, волчьи), зашумлённые картинки (заячьи, лисьи, волчьи); снежинки, листы белой бумаги и фишки (розового, белого цвета) варежки для игры, по количеству детей; цель для попадания, ёлки – 2 шт, доска и магниты.

Ход работы:

1. Организационный момент.

Дети входят в групповую под музыку П.И.Чайковского. Логопед приглашает детей, организует приветствие и предлагает встать в круг.

Логопед. Придумано кем-то просто и мудро,
При встрече здороваться:
Доброе утро!

Дети. Доброе утро!

Логопед. Меня зовут Наталья

Александровна. Доброе утро дети. Послушайте загадку:
«Запорошила дорожки,
Разукрасила окошки.
Радость детям подарила
И на санках прокатила».
– Скажите, о каком времени года в ней говорится?
Дети. О зиме.
Логопед. Правильно. А ещё я приготовила для вас хитрые вопросы:
– У кого больше лап – у зайца или лисы? (одинаково).
– Сколько у двух зайцев хвостов? (два).
– Сколько у двух лисиц ушей? (четыре).
Логопед. Правильно. А сейчас проходите за столы.

2. Пальчиковая гимнастика «Узнай кто?». [Развитие тонкой моторики].
Логопед. Я вам покажу животного, а вы отгадайте, кто это?
Логопед изображает животного при помощи пальцев, а дети отгадывают, называют и выполняют изображённый образ.
– Рыжая плутовка ворует очень ловко…(лисица).
– Вольная сестричка, наверно это…(птичка).
– Зубами щёлк, кто же это … (волк).
– Побегайка, это…(зайка).
Логопед. Молодцы. Назовите, каких животных мы изображали?
Дети. Лису, птицу, волка, зайца.

3. Игра «Дружные звуки». [Совершенствование звукового анализа слов].
Логопед. Правильно, молодец. А что это за шум? Слышите звуки? [л`]-послушайте его.
Дети «складывают» звук в кулачёк и проговаривают.
Дети. [л`].
Логопед. А вот ещё один звук [и].
Дети «складывают» звук в кулачёк и проговаривают.
Логопед. Сколько у вас в кулачке звуков? Назовите их.
Дети. Два. [л`], [и].
Логопед. Ловите ещё один звук [с]. Сколько у вас в кулачке звуков? Назовите их.
Дети. Три. [л`], [и], [с].
Логопед. А вот ещё один звук летает [а]. Сколько у вас сейчас звуков в кулачке?
Дети. Четыре.
Логопед. Молодцы. Давайте повторим все звуки [л`], [и], [с], [а]. Какое слово у вас получилось?
Дети. У нас получилось слово лиса.
Логопед. Какой первый звук?
Дети. [л`].
Логопед. А какой последний?
Дети. [а].
Логопед. А сейчас я вас приглашаю на прогулку по зимнему лесу нашего родного края, нашей республики. А как называется, наша республика вы знаете? (Хакасия). Верно. Влево повернись и в лесу ты очутись.
Логопед демонстрирует картинку зимнего леса.

4. Упражнение «Расскажи какая?» [образование притяжа-

тельных прилагательных].

Логопед. Скажите дети, а зима, у нас какая бывает?

Дети. Холодная, снежная, радостная, белая, морозная.

Логопед. Правильно. А теперь Оля повтори все слова, которые мы назвали.

Оля. Холодная, снежная, морозная, радостная, белая.

Логопед. Замечательно. Вот видите дети, какая разная может быть зима в нашей республике.

5. Упражнение «По сугробам мы шагаем». [Динамическая пауза.].

Логопед приглашает детей встать в круг на ковёр.

Логопед. Ну что, идём дальше? Становитесь все за мной. Шагаем, высоко поднимая ноги, через белые большие сугробы.

«Мы шагаем по сугробам, *(дети шагают по кругу).*

По сугробам, крутолобам».

6. Упражнение «Снежинки». [Развитие силы и длительного выдоха].

Логопед. Ребята, посмотрите какой огромный сугроб надул ветер, а нём лежат снежинки. Пойдёмте, возьмём по одной снежинке. Положите на ладошку. Рассмотрите её и скажите, какая она?

Дети. Белая, блестящая, холодная, прозрачная.

Логопед. Саша повтори, какие снежинки у нас бывают?

Саша. Белые, блестящие, холодные, искристые.

Логопед. Верно, молодец. А сейчас давайте подуем на неё так, чтобы она у нас закружилась в воздухе, заплясала.

Упражнение проводится 3-4 раза, чтобы не спровоцировать головокружение.

Логопед. Пойдёмте дальше по лесу гулять.

7. Упражнение «Чьи следы». [Совершенствование грамматического строя речи (образование притяжательных прилагательных).]

Логопед. Ребята, слышите, что это за стук? Кто-то стучит по дереву.

Дети. Это дятел стучит.

Логопед. Правильно. Посмотрите и скажите, что он носит на голове?

Логопед демонстрирует картинку дятла.

Дети. Дятел носит на голове красную шапочку.

Логопед. Да, а перья, у него какого цвета?

Дети. Перья чёрного цвета.

Логопед. У него очень сильный клюв, для того чтобы стучать по дереву и разламывать кору. А кто ещё живёт в лесу, кроме птиц, в нашей республике?

Дети. Волк, лиса, заяц.

Логопед. Верно. Ой! Я вижу чьи-то следы!

Логопед переворачивает картинку со следами и показывает волка.

Эти следы оставил волк. Дети назовите мне, чьи это следы?

Дети. Это волчьи следы.

Логопед. А эти следы оставила лиса.

Логопед переворачивает картинку со следами и показывает лису.
Чьи это следы?
Дети. Лисьи.
Логопед. А эти следы оставил заяц.
Логопед переворачивает картинку со следами и показывает зайца.
Чьи это следы?
Дети. Заячьи.
Логопед. Молодцы. Вова назови следы, каких животных нам повстречались в лесу нашей республики?
Вова. Волчьи, лисьи, заячьи.
Логопед. Верно. Проходите за столы.

8. Упражнение «Варежки».
[Совершенствование навыка чтения слов].
Логопед. Вот в лесу пока играли, варежки мы потеряли. У вас на столах лежит по одной варежке, найдите ей вторую пару по цвету. Обратите внимание на рисунок, это хакасский орнамент, которым украшают женщины рукавицы, живущие в республике Хакасия. После того как вы найдёте вторую варежку, переверните их и прочитайте что там напечатано.
На варежках напечатаны слоги: мама, сок, шум, рама, хор, мак, кот, ток.

9. Игра «В снежки».
[Координация речи с движением].
Логопед. 1,2,3,4,5 продолжаем мы играть. Я хочу предложить вам игру «в снежки». Наверняка все вы её любите. У вас на столах лежит лист бумаги, сделайте из него комок. Выходите и попадите прямо в цель.
Дети «снежным комком» попадают в цель, висящую на стене.

10. Упражнение «Подарок».
[Координация речи с движением]
Логопед. Вот и заканчивается наша прогулка по зимнему лесу, по нашим родным просторам республики Хакасии. Давайте ему оставим, что-нибудь в подарок. Например, слепим снеговика. А как мы это будем делать?
Дети. Скатаем снежные комки.
Логопед. Верно. Начинаем с самого большого, а затем средний комок поменьше. Третий самый маленький комочек. Ещё ему, наденем ведро, нарисуем глазки и дадим метлу.
Логопед с детьми имитируют движения изготовления снеговика.

11. Рефлексия:
Логопед. Чудесный у нас получился подарок. Куда мы с вами ходили на прогулку?
Дети. В лес.
Логопед. Встретили там, каких зверей и птиц? Назовите.
Дети. Лису, волка, зайца и дятла.
Логопед. У вас на столах лежат фишки. Для кого эта прогулка была лёгкой, интересной и весёлой, поднимите фишку розового цвета. А для кого, трудной, скучной белую фишку. Спасибо за дружную и весёлую прогулку.

Колохматова Ольга Фёдоровна
Воспитатель
Детский сад №208 ОАО «РЖД»
г. Нижнеудинск, Иркутская область

ПРОЕКТ ПО ТЕМЕ: «БАЙКАЛ-ЖЕМЧУЖИНА СИБИРИ» ДЛЯ ДЕТЕЙ СТАРШЕГО ДОШКОЛЬНОГО ВОЗРАСТА

Тип проекта: Познавательно – творческий, краткосрочный.

Участники: Дети, родители, педагоги.

Актуальность темы проекта для детей: Байкал является одним из чудес света России и мира. И знакомство с животным миром Прибайкалья даёт возможность сформировать представления дошкольников об его обитателях, особенностях строения и приспособлениях к условиям жизни, расширяет кругозор детей.

Цель проекта: Развитие творческих, исследовательских способностей детей и родителей через ознакомление с природой, особенностями и уникальностью озера Байкал.

Предполагаемый результат проекта: У детей сформированы представления о подводных обитателях, развит познавательный интереса к подводному миру и озеру Байкал, развиты творческие способности через продуктивную деятельность, обогащен словарный запас по теме.

Задачи проекта:

Продолжать расширять представление детей об уникальном озере.

Обогащать знания о растительном и животном мире. Развивать связную речь. Воспитывать чувство гордости и любовь к родному краю,бережное отношение к природе. Приобщать к экологической культуре.

Продукты проекта (результаты детской деятельности): Изготовление коллажа «Животные Байкала», макет из поделок оригами «Лес Прибайкалья».

Итоговое мероприятие: Создание мини музея «Сувениры Байкала», Экологический праздник «Эколята – друзья нерпят», Выставка рисунков «Байкал – жемчужина Сибири».

Содержание деятельности педагога с детьми	Деятельность с родителями	Предметно-пространственная среда
Игровая деятельность:		

Дидактические игры: «Когда это бывает», «Чья ветка?», «С какого дерева шишка?», «Назови правильно», «Где, чьи детки?», «Лесные жители», «Цветы,ягоды,-грибы», «Зоологическое лото».	Изготовить карточки с изображением животных для игры с кругами Луллия	Демонстрац. материал. иллюстрации, разрезные картинки по теме,фланелеграф. Круги Луллия.
Сюжетные игры: « Юнные следопыты», «Фотоохота на Байкале», «Ветлечебница». «У доктора Айболита», « Путешествие на поезде к озеру», «Магазин сувениров». « В нерпенарии».	Совместная с.р. игра «Путешествие на поезде»	Модули мягкие, макет поезда, атрибуты к с/р играм, сувениры, мягкие игрушки нерпята.
Подвижные игры: «Рыбаки и сети», бурятская игра, «День-ночь», «Хитрая лиса», «Поймай рыбку», «Ручейки и озёра»,«Синяя вода». Физминутка «Сидели два медведя»	Привлечь к совместным играм на прогулке	Скакалки,-маски, парашют,моталки, голубая ткань 2.5 метра.
Словесные игры: «Назови правильно»,обобщающая и игра «Что это», разгадывание кроссворда. «Какой, какая?» — (Байкал – чистый, прозрачный глубокий, шумливый, веселый, спокойный, Ангара – быстрая, холодная, прозрачная, широкая, длинная, «Запомни – повтори» (по 4 слова), «Потерялись слова» — (договаривание предложений по картинкам)», Отгадай кто (что) это?» (катятся – волны, лежат – тюлени, плавают рыбы).	Консультация «Играем, кругозор расширяем».	Мячи,фишки, альбом по развитию речи.
Игры-путешествия:Квест –игра «Растения сибирских лесов», « По страницам Красной книги», «Путешествие Байкапельки»	Изготовление гербария «Растения нашего края»	Красная книга, Дид. пособие «Деревья».

Игры-драматизации:Театр мягкой игрушки «Путешествие нерпёнка», обыгрывание с игрушкой перчаткой «У оленя дом большой».	Изготовление настольного театра по мотивам забайкальской сказки «Девочка с кудряшками».	Игрушки мягкие, пальчиковый театр, варежковый театр.
Настольно-печатные игры: «Животные Сибири», «Кто где живёт».	Пополнить группу играми.	Карточки к играм, игровое поле.
Пальчиковые игры: «В лес по грибы» «Десять птичек стайка», «Рыбки», «Медвежата».	Инд. консультация по развитию мелкой моторики.	Картотека пальчиковых игр,прищепки.
Познавательная деятельность		
Наблюдения за деревьями,насекомыми,зимующими птицами на прогулке,приготовление лакомств для птиц.	Консультация «Развиваем наблюдательность».	Лупы,кормушки.
Экскурсия к макету аквариума 3D в Детском саду « Подводный мир Байкала».	Консультация «Нерпа–загадочный зверь Байкала».	
Рассматривание альбома «Загадки Байкала», иллюстрации по данной теме,картин, календаря про Байкал,иллюстраций из книги «Ангара – дочь Байкала».	Изготовить мини альбом «Загадки».	Альбомы книги,иллюстрации.
Рассказы и из личного опыта и показ фото. ***Просмотр диафильмов и кинофильмов, видеофильмов, электронных презентаций:Диск-энциклопедия Байкала, диск «Нерпинарий» презинтации «Священное море», «Записки путешественника.***	Папка-передвижка «Увлекательное путешествие на каникулах».	Фотоальбомы, диски с фильмами, наличие призентаций.
Мини-исследования: «Путешествие по карте». ***«Найди озеро по контуру»,работа с летбуком.*** ***«Байкал», «Ворона»,коллекция магнитов.***	Помощь в изготовлении летбуков. Собрать коллекцию магнитов о Байкале.	Карта Ирк. обл. и карта мира, атласы, энциклопедии, летбуки.

Опыты, игры-эксперименты: «Вода бывает темной, холодной, горячей», « В водоемах вода бывает разной.Опыт с камнями.	Собрать коллекцию камней.	Макет «Природа Байкала», разли чные емкости для воды.
Коммуникативная деятельность		
Беседы: по книге Е. Зоммер «Колыбельная для нерпёнка», «Что мне понравилось на Байкале». Беседа «Что ты знаешь о подводном царстве Байкала»,	Принести фотографии для фотогазеты.	Книга «Колыбельная для нерпёнка», фотогазета «Незабываемое путешествие».
Чтение художественной литературы: Стихотворения: И. Северянин «Я с детства мечтал о Байкале», Трофимова М.Е. «У Байкала (омуль)», М. Сергеев «Омуль». ***Сказки: «Снег и заяц» (бурятская),Сказка Е.Петровой «Рассказ нерпёнка Кумы»*** ***Рассказы: Сокольников « Ушканьи острова»***	Беседа с целью выявления наличия художественной литературы по теме в семьях.	Худ. Литература по теме.
Разучивание: «Нерпёнок»,Корнилов « Байкал»	Порекомендовать выучить стих. «Байкальская нерпа».	Мнемотаблицы.
Изобразительная деятельность		
Рисование «Следы диких животных»,раскраски «Животные Сибири»,штриховки.	Рекомендации по штрихованию,подготовить рисунки для итоговой выставки.	Раскраски,трафареты,печатки.
Лепка «Нерпа на льдине»,		Пенопласт,схемы,-пластилин.
Аппликация «Нерпы на Байкале» (обрывная). Коллаж.	Предложить оформить работы в рамки.	Необходимый материал в центре творчества.
Конструктивная деятельность:		

Конструирование из строительного материала. «Нерпинарий»	Рекомендовать посетить нерпинарий в Листвянке.	Конструктор Томик,«Лего». Игрушки для обыгрывания.
Конструирование из бумаги и др. материалов: кораблики из бумаги, оригами « Животные»,из природного материала, из палочек на тему «Море».	Творческая мастерская «Поделки из бумаги».	Схемы, алгоритмы для конструирования, цв. бумага, картон, пенопласт, природный материал, наборы палочек.
Музыкальная деятельность		
Слушание песни о Байкале «Изумрудная волна»,аудиозапись «Звуки моря».	Консультация музык. рук. «Слушаем вместе».	Аудиозаписи по теме.
Пение **«Озеро Байкал» музыка и слова В.Г. Савиной.** **«Реченька», слова Е. Карасёва, музыка А. Абрамова.**		

Королёва Лариса Вениаминовна
Воспитатель
МБДОУ Д/С №27 компенсирующего вида
г. Балашиха, Московская область

СТАТЬЯ «РЕБЁНОК И ИСКУССТВО»

Искусство – зеркало, где каждый видит себя.

Иоганн Вольфганг Гёте

Все начинается с детства… Детские впечатления не забываются. Они остаются с нами на всю жизнь, не давая нам забыть о том прекрасном времени, когда мы верим в чудеса и у нас обязательно была своя детская мечта. Природа с рождения дарит нам чувство красоты окружающего мира. Но как понять красоту детям? Как родителям помочь им? С помощью каких средств попытаться выразить ее суть?

Научиться видеть красоту и во что – то ее претворять – важная и сложная задача. Вопрос гармонического развития и творческой самореализации становится чуть ли не самым главным вопросом для современного человека.

Искусство является основой в системе эстетического воспитания ребенка. Еще Гегель и Платон говорили о нем, как о главном содержании эстетики. Приобщая ребенка к богатейшему людскому опыту, собранному в искусстве, можно воспитать образованного, высоконравственного и разносторонне развитого человека.

Ребенок постигает любой вид искусства с восприятия. Учеными выделяются три этапа восприятия: первичное, когда ребенок воспринимает то, что его заинтересовало, пропустив неинтересное и непонятное. Второй этап характеризуется тем, что преподаватель предоставляет возможность творческого воспроизведения искусства или его частей в собственной деятельности. И третий этап можно условно обозначить, как этап научного постижения художественной деятельности, когда в сознании маленького человечка воссоздана картина жизни во всей ее противоречивости, сложности и возникает необходимость проведения ее анализа.

Искусство является уникальным явлением в жизни общества. Его возникновение не связано с добыванием пищи и нахождением укрытия. Оно появилось на заре развития человечества как способ самовыражения, как результат творческого осмысления человеком окружающего мира. При этом искусство как таковое не свойственно другим

представителям животного мира, самовыражаться творчески – это прерогатива людей.

В древние времена искусство было неразрывно связано с магией, однако на более поздних этапах развития общества его предназначение сменилось. В современном мире искусство – это не только способ передачи информации, но и своеобразный «будильник» для человеческой души. Оно пробуждает в сердцах людей все самое прекрасное, призывает к благородным поступкам, актуализирует нравственные ориентиры.

И, конечно, искусство воспитывает. Его роль в воспитании человека невозможно переоценить.

Если говорить об искусстве в приложении к детям, оно как воздух необходимо для их нормального развития. Приобщаясь к искусству, ребенок учится смотреть на окружающий мир совсем другими глазами, учится видеть и беречь его красоту. В результате растущий человек получает верные нравственные ориентиры, и его личность развивается гармонично.

Развиваясь с помощью искусства, ребенок выступает не только как зритель, но и как творец. Детям доступны практически все виды изобразительного и декоративно-прикладного творчества – рисование, лепка, вышивка, плетение и другие. Такое творческое выражение необходимо как воздух способным, одаренным детям, оно помогает развитию их талантов, может стать призванием и делом всей жизни.

Но еще более необходимо искусство как таковое, а особенно творчество детям с какими-либо нарушениями развития. Давно уже известно, что творчество способно исцелять, а также корректировать последствия даже самых тяжелых врожденных заболеваний. Неслучайно все реабилитационные программы для детей-инвалидов не обходятся без приобщения малышей к искусству.

Благодаря творчеству, дети с ограниченными способностями, вырастая, становятся полноценными членами общества – многие их недостатки благодаря искусству компенсируются, вплоть до полного выздоровления. Для многих детей (а впоследствии взрослых) с тяжелыми органическими нарушениями творчество становится практически единственной возможностью познания окружающего мира и единственной возможностью диалога.

Роль изобразительного и прикладного искусства в воспитании ребенка связана с естественной потребностью человека к самовыражению. Каждому человеку, независимо от возраста, необходимо в какой-либо форме выплескивать новые впечатления, позитивные и негативные эмоции, возникающие в связи с теми или иными событиями.

Для детей время течет медленнее, а все без исключения события и переживания являются

чрезвычайно важными. Для правильного развития ребенка необходимо, чтобы внешние проявления его интеллекта и психики (мысли, эмоции) были направлены «в мирное русло». Другими словами, чтобы ребенок не оставался наедине со своими переживаниями, а научился выражать их в каком-либо творчестве.

По мнению многих психологов, если ребенок не может поделиться с другими своими впечатлениями и переживаниями в форме творчества, рассказать в рисунке о событиях, происходящих с ним и его отношении к тем или иным явлениям, то в более позднем возрасте у него выявляются разнообразные эмоциональные и даже психические нарушения.

Человек, обделенный в детстве творчеством, испытывает трудности в общении с другими людьми, ему трудно создавать семью и воспитывать своих собственных детей, трудно найти свое призвание в жизни. Поэтому приобщение детей к искусству начинается уже с самого раннего возраста и продолжается вплоть до взросления. Даже если искусство не станет призванием человека, и его будущая профессия будет слабо связана с творчеством, оно все равно необходимо, так как создает условия для гармоничного развития личности.

В процессе воспитания детей искусство используется не только как эталон прекрасного, нравственный ориентир и способ самовыражения. Огромную роль оно играет и в процессе познания окружающего мира. Изображая окружающие предметы и явления, ребенок овладевает такими понятиями, как форма, цвет, оттенок, размер, масштаб, перспектива и другими. В результате познавательная деятельность ребенка протекает активнее, быстрее и эффективнее формируется базовый понятийный аппарат, развивается образное мышление.

Не говоря уже о том, что большинство видов декоративно-прикладного творчества способствуют развитию мелкой моторики, которая в свою очередь стимулирует те участки головного мозга, которые связаны с памятью, вниманием, усидчивостью и другими качествами, необходимыми для успешного обучения. Поэтому дети, имевшие возможность творческого самовыражения, наиболее успешны в учебе и других видах интеллектуальной деятельности.

Итак, искусство формирует личность человека, развивает его интеллектуальный потенциал и чувственное восприятие, задает правильные нравственные ориентиры и приобщает его к своей культурной среде. При этом довольно сложно оценить возраст начала эстетического развития. На сегодняшний день считается, что искусство играет значительную роль в развитии человека, начиная с его рождения, а некоторые психологи говорят даже о пренатальном периоде.

Но одно не вызывает сомнений – первыми проводниками в мир искусства, как и наставниками, выступают родители. Приобщение к искусству и местным культурным традициям начинается в семье и продолжается всю жизнь. От того, каким будет старт, зависит дальнейшее развитие ребенка, полнота и красота его личности, успешность во взрослой самостоятельной жизни. Поэтому главной задачей родителей, их долгом, является создание соответствующих условий, в которых ребенку будет доступно как ознакомление с шедеврами, так и творческое самовыражение.

Красоткина Дарья Андреевна
Воспитатель
ГБОУ Школа №1929 ДО №2
г. Москва

«ВМЕСТЕ». СОВРЕМЕННАЯ ПРОГРАММА РАЗВИТИЯ ВЗАИМОДЕЙСТВИЯ СЕМЬИ И СОТРУДНИКОВ ДО В ПЕРИОД АДАПТАЦИИ ДЕТЕЙ РАННЕГО ВОЗРАСТА К ДЕТСКОМУ САДУ

Пояснительная записка.

Проблема социальной адаптации ребенка до сих пор остается одной из актуальных в силу трансформации определенных ценностных ориентаций и в социальной политике государства, и в процессе воспитания детей. Социальная адаптация ребенка перестает рассматриваться в биологическом аспекте приспособления индивида к новым условиям окружающей среды. Перерастая рамки проблемы приспособление ребенка к новой социальной ситуации в ДОУ, она выходит в совершенно иную плоскость изучения.

- Как максимально адаптировать дошкольное образовательное учреждение к потребностям и интересам конкретного ребенка и членов его семьи?
- Как организовать педагогический процесс в ДОУ в ходе адаптации ребенка к новым условиям?
- Как включать родителей в общий контекст адаптационного процесса детей к условиям ДОУ?

Одной из актуальнейших задач, стоящих сегодня перед дошкольным учреждением, является организация работы с семьей в реальных социально – экономических условиях.

В настоящее время дошкольные учреждения становятся теми центрами, которые реально могут помочь родителям в вопросах адаптации, развития и воспитания ребенка.

Предложенная программа призвана интегрировать усилия специалистов ДОУ в работе с обязательным привлечением семей к вопросам социально-педагогической адаптации детей.

Содержание и организация образовательного процесса в программе направлены на совместную работы сотрудников ДОУ и родителей по сохранению и укреплению здоровья, формированию речевого и интеллектуального развития детей раннего возраста, успешную адаптацию и социализацию в дошкольном учреждении.

Содержание воспитательно-образовательного процесса программы можно рассматривать как основу для дальнейшего успешного освоения основной общеобразовательной программы

дошкольного образования, которая реализуется в соответствии с Федеральными государственными требованиями (ФГТ, Приказ №655 от 23 ноября 2009 года).

В соответствии с ФГТ важнейшими направлениями выделяются ориентация на содействие развитию ребенка при взаимодействии с родителями, желание сделать жизнь детей в детском саду более осмысленной и интересной, стремление к формированию инициативного, активного и самостоятельного ребенка.

Программа направлена на развитие взаимодействия специалистов ДОУ и родителей по вопросу адаптации детей раннего возраста к условиям ДОУ.

Программа рассчитана на работу с родителями детей от 1,5 до 3-х лет, проходящих период адаптации к детскому саду.

Структура программы	Данная программа состоит из следующих блоков-модулей: • Социально-педагогическая деятельность • Медицинский блок • Психологический блок • Педагогический. Каждый раздел программы и работа модуля по адаптации воспитанников и членов их семей состоит из логически выстроенных этапов и направлен на индивидуальную, групповую работу с родителями. В рамках различных программ предложены разработанные специалистами технологии (методы, формы, средства) интегрирования работы с участниками образовательно-воспитательного процесса. В работе каждого специалиста отражены основные направления его взаимодействий с родителями воспитанников. Предложены практические меры по вовлечению родителей в процесс социальной и педагогической адаптации ребенка.
Участники взаимодействия	Заведующая ДОУ, старший воспитатель, педагог-психолог, социальный педагог, врач-педиатр, воспитатель по физической культуре, инструктор по плаванию, музыкальный руководитель, старшая медицинская сестра, воспитатели групп детей раннего возраста, родители детей раннего возраста.
Программа предусматривает	Проведение мероприятий, как в начале года, так и на протяжении всего периода пребывания ребенка в группе раннего возраста.
Принципы программы	Построение образовательного процесса на базе: • социальной, • психолого-педагогической; • творческой поддержки и помощи воспитанникам ДОУ и их семьям; • деятельностного подхода;

	• гуманистического подхода; • культурологического подхода.
Основные направления программы	• Образовательные, компетентностные и личностно-ориентированные направления для детей; • Социально-педагогические и компетентностные для их родителей.
Цель программы	- Разработать и внедрить целостную систему взаимосвязанной деятельности специалистов ДОУ по адаптации воспитанников на основе интеграции модулей, функционирующих в учреждении, с обязательным включением родителей в этот процесс.
Задачи программы	- Разработать содержание и технологии деятельности каждого модуля по взаимодействию с родителями в период адаптации воспитанников в ДОУ; - Определить основные направления деятельности ДОУ с родителями и лицами, их заменяющими, в период адаптации ребенка в ДОУ; - Разработать методические рекомендации по распространению положительного опыта деятельности.
Формы и методы взаимодействия ДОУ с родителями	**Формы работы с родителями:** - Наглядные - Словесные - Смешанные **1. Индивидуальные и групповые формы:** - Беседы; - Встречи «за круглым столом»; - Консультации; - Сообщения; - Рекомендации; - Родительские собрания; - Конференции; - Дни открытых дверей; - Собеседование; - Посещение семьи; - Клубная работа; - Семинары-практикумы; - Семинары-тренинги; - Вечера вопросов и ответов; - Деловые игры; - Проектная деятельность; - Родительская почта – почтовый ящик; - Телефон доверия; - Ярмарки поделок; - Семейные праздники выходного дня; - Семейный консультативный пункт. **2. Наглядные формы:** - Стенды; - Планшеты;

	- Раскладушки; - Памятки-раскладки; - Брошюры;
	- Книги - Видеофильмы; - Библиотека; - Выставки; - Видеотека; - Сайт ДОУ, групп. **3. Методы, которые можно использовать в практической деятельности:** - анкетирование**;** - письменный опрос; - сочинения; - тесты; - наблюдения за общением ребенка с родителями в ДОУ и семье.
Принципы работы с социально неблагополучными семьями:	- Презумпция невиновности, фасилитация и стимулирующая оценка (на основе помощи и поддержки специалистов создаются предпосылки для преодоления кризиса в семье); - Индивидуально-дифференцированный подход (корректная адресная помощь семье в ситуации кризиса, взаимоподдержка в рамках родительского сообщества); - Систематичность и последовательность (специалисты обеспечивают постоянный контакт с семьей, включают родителей в деятельность ДОУ в течение всего периода адаптации ребенка); - Доверительные, равнопартнерские отношения между педагогами и членами семей воспитанников; - Уважение норм и ценностей семьи; - Ориентация на развитие позитивного потенциала семьи, ее способность к самопомощи; - Адекватное показаниям использование различных методов в работе социального педагога и других специалистов в ДОУ.
Критерии оценки степени социального благополучия семьи в период адаптации воспитанника:	**-** Жизнеобеспечение (занятость родителей, их социальный, образовательный, материальный статус); - Организация быта (тип жилья, санитарно-гигиенические условия, условия жизни ребенка в семье); - Физическое здоровье (диагностика, хронические болезни, профилактика, гигиена); -духовное и моральное здоровье (вредные привычки, рецидивы, психологическое благополучие); - Воспитание детей (стиль воспитания в семье, психологическая, психотерапевтическая, педагогическая, юридическая помощь);

	- Внутренние и внешние коммуникации семьи (открытость и тип семьи, характер детско-родительских взаимоотношений, отношения между супругами).
Предполагаемый результат	Адаптация детей раннего возраста к условиям ДОУ, использование различных форм и взаимодействие педагогов и родителей в данный период как основа для дальнейшего успешного освоения основной общеобразовательной программы дошкольного образования, которая реализуется в соответствии с Федеральными государственными требованиями (ФГТ, Приказ №655 от 23 ноября 2009 года).

Медицинский блок.

Цель и задачи	Работа с родителями	Взаимо-связь с другими специали-стами	Ожидае-мые резуль-таты
Способст-вовать формиро-ванию адекватного поведения родителей и ребенка в период адаптации. Поддержи-вать положи-тельное эмоциона-льное состояние родителей и детей. Стремиться к тому, чтобы у ребенка	1.**Общие рекомендации родителям и мероприятия по подготовке детей к поступлению в ДОУ и организации периода адаптации для здоровых детей** (1-я, 2-я и 3-я группа здоровья) 2. **Встречи и беседы с родителями** (в первую неделю адаптационного периода ежедневно, а далее 2-3 раза в неделю). 3.**Беседа с родителями по уточнению анамнеза и недостающих данных**. 4. **Рекомендации родителям** (информационный стенд) - «Меню в саду: правильный рацион» - «Как подготовить малыша к питанию в детском саду» - «Не перекармливайте малыша» - «Научите ребенка есть самостоятельно» - «Первый день – он трудный самый» - «Питание ребенка и его здоровье» - «Схема последовательности процессов одевания и раздевания	Психолог, логопед, социальный педагог, воспитатели определяют уровень нервно-психичес-кого развития, составляют индиви-дуальный режим данному ребенку в период адаптации. Консульта-ция для воспитате-лей «Щадящий	Разра-ботка индиви-дуально-го режима в период адапта-ции. Консуль-тации и рекомен-дации для воспита-телей и родите-лей. Медицин-ское заклю-чение о процессе

был и сохранился хороший сон, аппетит, прибавка ребенка в весе. Достичь единого подхода к воспитанию, уходу и соблюдению режима дня, как в детском саду, так и в семье.	детей раннего возраста» 6. **Консультация для родителей:** - «Как сделать пищу более безопасной» - «Кто сказал: «Каша – это пустяк?» - «Русская еда: формирование культуры трапезы; на что надо обращать внимание во время еды; что не следует допускать во время еды; как не надо кормить ребенка» - «Уход за больным ребенком» - «Профилактика инфекционных заболеваний» - «Оказание первой медицинской помощи: артериальное кровотечение; показания к проведению основных манипуляций; ранение конечностей; обморок; 13.Сообщение родителям о ходе и итогах адаптационного периода и переведении ребенка на общий режим	режим дня во время адаптации ребенка - главная задача коллектива ДОУ» Заполнение карт наблюдения за ребенком в период адаптации	и итогах адаптации. Создание условий для благоприятного течения периода адаптации посредством взаимодействия всех модулей

Психологический блок.

Цель и задачи	Работа с родителями	Взаимосвязь с другими специалистами	Ожидаемые результаты
Познакомиться с родителями и детьми. Рассказать им о функциях, целях и задачах работы психолога в период адаптации. Сформировать представление о роли психолога в жизнедеятельности ребенка в период адаптации.	**1. «День открытых дверей»** (апрель-май): 1) Посещение кабинета психолога; 2) Заполнение анкет «Давайте познакомимся!»; 3) Беседа с родителями детей, поступающих в ДОУ «Подготовка ребенка к поступлению в ДОУ»: - Совершенствование системы адаптационных механизмов; - Помощь родителей в период адаптации; - Культурно – гигиенические навыки, необходимые в момент поступления в ДОУ. **2. Индивидуальная работа с родителями и детьми** 1) Диагностика социальных навыков ребенка, поступающего в ДОУ (1-я встреча перед началом нового учебного года): - Знакомство с кабинетом психолога, пособиями, атрибутами, ознакомление с правилами поведения, деятельностью на занятиях; беседа о способах общения на занятиях; - Обыгрывание правил поведения: «Бездомный котенок», «Когда всем весело, а одному грустно»; - Игра на выявление знаний об окружающем мире;	Совместное проведение родительских собраний (заведующая ДОУ, старший воспитатель, педагог-психолог, врач-педиатр, воспитатель по физической культуре, инструктор по плаванию, музыкальный руководитель, старшая медицинская сестра, воспитатели групп детей раннего возраста). Рекомендации	Создание условий для благоприятного течения периода адаптации посредством взаимодействия всех модулей. Повышение эффективности взаимодействия ДОУ с родителями Оптимизация взаимодействия родителей и

	- Игра на основе теста Люшера «Выбери шары». 2) Психолого-педагогические параметры определения готовности поступления ребенка в ДОУ (2-я встреча перед началом нового учебного года): - Коммуникативный тренинг: «Гномики», «Поздороваемся», «Давайте познакомимся»; - Разминка: «Головки-бубенчики», «Поединок в кругу», «Полощем руки», «Брыкалочка», «Обтирание», «В густом лесу; - Общение: «Перехитрили медведя» (эмоции удовлетворения), «Как нам было страшно» (эмоции страха и испуга); - Поведение: «Когда всем весело, а одному грустно» (тест Люшера); 3) Психолого-педагогическое обследование (3-я встреча перед началом нового учебного года): - Обследование восприятия, интеллектуального и эмоционального развития (протокол); - Игра «Выбери шары»; 4) Тренировка обратной связи (4-я встреча перед началом учебного года): - Рефлексивный тренинг: «Поздороваемся», «Назови свое имя» (словесная игра на выбор) - Выявление стиля и методов общения с ребенком (Тест-опросник родительского отношения к детям) (перед началом нового учебного года); 5) Рекомендации по снижению эмоциональных перегрузок детей в период адаптации (в процессе периода адаптации); 6) Разработка индивидуального режима в период адаптации (в процессе периода адаптации); 7) Собеседование по результатам наблюдений за детьми в период адаптации **3. Родительские собрания:** 1) «Особенности прохождения адаптационного периода»: - Адаптация. Факторы, от которых зависит течение адаптации; - Функциональные возможности системы адаптационных механизмов; - Причины тяжелой адаптации к условиям ДОУ; - Время адаптационного периода (перед началом нового учебного года); 2) «Психологические особенности детей	по снижению эмоциональных перегрузок детей в период адаптации (воспитатели, медицинские работники, другие специалисты). Разработка индивидуального режима в период адаптации (воспитатели, медицинские работники). Знакомство родителей с примерным графиком прихода детей в группу (заведующая, медицинские работники). Организация клубной работы с родителями «Игра и игрушка» (заведующая, старший воспитатель, медицинские работники, воспитатель по физкультуре, логопед, инструктор по плаванию, музыкальный руководитель)	детей. Активное усвоение ребенком норм и правил социально-го поведения. Укрепление чувства собствен-ного достоинства и самооценки детей. Заключение о процессе и итогах адаптации.

	раннего возраста»; - Особенности высшей нервной деятельности детей раннего возраста; - Ведущая деятельность, ведущие функции; - Достижения раннего возраста (в течение учебного года); 3) «Анализ проведения адаптационного периода и дальнейшая развивающая работа с детьми раннего возраста»(в конце учебного года). **4. Знакомство родителей с примерным графиком прихода детей в группу** (перед началом нового учебного года); **5. Консультации для родителей** (в процессе периода адаптации): - «Родителям об особенностях адаптации детей к детскому саду»; - «Основные критерии адаптации ребенка к условиям детского сада»; - «Проблемы адаптационного периода» - «Игры и упражнения, направленные на профилактику дезадаптации»; - «Формирование чувства уверенности»; - «Игры для детей раннего возраста различных типов темперамента»; - «Признаки психоэмоционального напряжения»; -«Внешние и внутренние источники угрозы психологической безопасности ребенка»; - «Что делать, если ребенок плохо адаптируется к детскому саду»; - «Психологические особенности раннего возраста»; **6. Планшеты, раскладушки, памятки-раскладки, брошюры, книги:** - «Как подготовить ребенка к детскому саду» - «Гиперактивные дети»; - «Как общаться с ребенком»; - «Наказывая, подумай «Зачем?» **7. Знакомство родителей с программой работы педагога-психолога с детьми и родителями в адаптационный период:** - Цель программы: преодоление стрессовых ситуаций у детей раннего возраста в период адаптации к детскому саду; формирование активной позиции родителей по отношению к процессу адаптации детей. - Задачи комплексного характера развития	Стендовая информация (старший воспитатель, медицинские работники, воспитатель по физкультуре, логопед, инструктор по плаванию).	

	детей: снятие эмоционального и мышечного напряжения, снижение импульсивности, излишней двигательной активности, тревоги, агрессии. Развитие навыков взаимодействия детей друг с другом; развитие внимания, восприятия, речи, воображения; развитие чувства ритма, общей и мелкой моторики, координации движений; развитие игровых навыков, произвольного поведения. **8. Организация клубной работы с родителями «Игра и игрушка»** - Цель: развитие самостоятельной игры ребенка в условиях семьи - Анкетирование родителей «Игра и игрушка в жизни моего ребенка» - Анкетирование родителей «Совместные игры» - Опросник для родителей «Оцените домашнюю игровую среду» - Памятка для родителей «Играем вместе с ребенком и учим его играть» - Заседания клуба родителей «Игра и игрушка» 1. «Как научить ребенка играть самостоятельно?» 2. «Просто ли играть?» 3. «Вечерние игры – особая тема» 4. «Дети любят играть, но у них не получается» 5. «Детские игрушки: вредные и полезные» 6. «Как научить папу играть с ребенком» 7. «Границы без гнева» 8. «Играем всюду, где возможно…» 9. Семинар-практикум «Вместе поиграем» 10. Семинар «Детские провокации или как установить запреты» 11. Семинар – тренинг «Поиграй со мной, мама» (обучение в естественных условиях) 12. Семинар – практикум ««Поиграй со мной, мама» (играем на кухне) **10. Стендовая информация:** 1. Как родители могут помочь своему ребенку в период адаптации. 2. Что разрешать, что запрещать. 3. Советы Фрекен Бок, режим – зачем он нужен?		

	4. Что такое раннее развитие. 5. Приемы реагирования на агрессию. 6. Соперничество между братьями и сестрами. 7. Как сделать, чтобы ребенок слушался. 8. Кризис трех лет. 9. Лето… Что делать вместе с ребенком. 10. Целебный сон, или еще раз про режим.		

Социально-педагогический блок.

Цель и задачи	Работа с родителями	Взаимо-связь с другими специалис-тами	Ожидае-мый резуль-тат
Познакоми-ться с семьей. Проанали-зировать сведения о ребенке: социальный анамнез. Рассказать о правах и обязанно-стях родителей по отношению к детскому саду. **1.** Обес-печить более эффектив-ное взаимодей-ствия родителей и персонала ДОУ.	1. **Диагностика микросоциума, состав семьи (**социальный педагог) (перед началом учебного года): - ФИО родителей, место работы, родные (братья, сестры); - Сведения о социальном статусе семьи, экономическом положении, социально-бытовых условиях. 2. **Групповые родительские собрания, включая «День открытых дверей»** (заведующая, старший воспитатель, социальный педагог, другие специалисты): 1) Презентация ДОУ (видео фильм, экскурсия по детскому саду, знакомство с группами раннего возраста) (перед началом учебного года): - Получение родителями общих рекомендаций по подготовке ребенка к ДОУ; - Получение родителями информации о целях и задачах ДОУ, об образовательной деятельности и ее особенностях; 2) Выработка общей стратегии воспитания и развития ребенка в семье и ДОУ (в течение учебного года). 3)Организация режима дня и его значение для ребенка (в течение учебного года). **3. Анкетирование родителей**	Консульта-тивная работа, направлен-ная на улучшение работы с родителями и информи-рование об индивидуа-льных особенно-стях детей. Психо-профилак-тическая работа, направлен-ная на профилак-тику стрессовых состояний. Совместная работа по улучшению прохожде-ния детьми адапта-ционного	Создание условий для благо-приятно-го течения периода адапта-ции посред-ством взаимо-действия всех модулей. Обоб-щение итогов анкети-рования семьи. Заполне-ние граф о микро-социуме в индиви-дуальной карте ребенка.

Познакомиться с микросредой и условиями быта воспитанников. Познакомить родителей с тем, где можно получить помощь в воспитании ребенка и повысить свою педагогическую грамотность Познакомить с ролью родителей в данной системе. Планирование дальнейшей работы с семьёй. Изучение потребностей родителей Объяснить необходимость дальнейшего сотрудничества	**«Знаете ли Вы своего ребенка?»** (социальный педагог, старший воспитатель) (в начале и в конце учебного года): • Какие методы в воспитании ребенка Вам близки? • Едины ли все члены семьи в предъявлении требований к ребенку? • Из каких источников Вы черпаете необходимую информацию для воспитания детей? • Какую помощь Вы бы хотели получить от педагогов? • Когда Вы уделяете ребенку больше времени (сколько)? • Есть ли у вашей семьи общие интересы? • Кто обучает ребенка в семье навыкам самостоятельности? • Есть ли у ребенка любимые книги, передачи, фильмы, музыка (какие)? • Чем занимается ребенок в свободное время? **4. Посещение семьи воспитанника** (социальный педагог) (до начала или в начале учебного года**:** - Выяснение отношений между членами семьи, взрослыми и детьми; - Участие ребенка в домашних делах; - Выяснение различия между воспитанием сына и дочери; - Организация игровой деятельности ребенка; - Санитарные условия; - Выявление материального уровня **5. Индивидуально – групповые консультации** (старший воспитатель, социальный педагог) (в период адаптации и в течение учебного года): <u>1) Практические советы по подготовке детей к ДОУ:</u> - Индивидуальные особенности детей; - Факторы, влияющие на адаптацию;	периода	Заполнение исходного состояния семьи в паспорте семьи. Обобщение азов адаптации ребенка Уяснение основных правил воспитательной деятельности Настроить родителей на дальнейшее сотрудничество

Ознакомление родителей с системой работы с семьёй в ДОУ	- Организация режима дня ребенка; - Освоение культурно – гигиенических навыков; - Блокноты, коллажи, семейные фотографии; - Влияние общения на процесс адаптации. 2) «Что такое раннее развитие»: - Особенности формирования нервной системы; - Необходимость создания развивающей среды; - Активная позиция родителей. 3) «Обзор технологий, используемых в ДОУ»: - Разнообразие технологий; - Комплексный подход в применении обучающих методик; - Дидактические материалы; - Технология Марии Монтессори; - Основа педагогической системы, принципы организации работы. 4) «Правила обучения детей от 1 – 3 лет»: - Зона ближайшего развития; - Постоянство, внимание к интересам детей; - «Памятка для родителей» 5) Введение правил: - Для чего нужны правила; - Сколько может быть правил, как лучше их предлагать; - Формирование правил; - «Памятка для родителей» 6) «Кризис трех лет»: - Понятие кризиса; - Признаки; - Общение взрослого с ребенком, переживающим кризисный период. 7) «Привычки»: - Как отучить ребенка от соски, подгузников и т.д.; - Какие бывают привычки; - Почему бывает сложно избавиться от привычек; - Способы устранения привычек. 8) «Детская агрессивность»: - Агрессивность;		

	- Причины вспышек детской агрессии; - Способы реагирования на физическую или вербальную агрессию. 9) «Игра, как средство профилактики агрессии у детей раннего возраста»: 10)Способы научения ребенка конструктивному общению; 11) Причастность к детскому коллективу; 12) Игры, помогающие снять напряжение. 13) «Обучение детей конструктивному общению»; 14) «Познай себя, как родителя»; 15) «Значение режима дня для воспитания ребенка»; 16) «Общение родителей и детей»; 17) «Организация прогулок с детьми»; 18) «Любовь к книге»; 19) «Детская библиотека в семье»; **6. Стендовая информация составляется по запросам родителей, с учетом результатов анкетирования.**		

Педагогический блок (логопедическая работа).

Цель и задачи	Работа с родителями	Взаимо-связь с другими специали-стами	Ожидае-мый результат
Диагности-ка речевого развития ребенка. Определе-ние индивидуал ьного плана коррекцион ной работы с ребенком на учебный	**1.Знакомство с логопедическим кабинетом:** - Использование на занятиях наглядности (игрушек-картинок, настольно-печатных игр, словесных, дидактических игр); - Проведение занятий в игровой форме с использованием физкультминуток, пальчиковых гимнастик, психогимнастики. - Поощрение: в словесной форме, символика в индивидуальных тетрадях.	Изучение медицин-ских карт. Консульта-ции для воспита-телей по вопросам развития детей в речевом плане;	Заключение о состоянии речевого развития ребенка Проведение коррекцион-ной работы с позиций индиви-дуального подхода,

год. Развитие интереса к логопедическим занятиям.	**2. Знакомство, беседа, анализ речевого развития ребенка в вопросно-ответной форме:** - Обследование звукопроизношения, фонематического слуха, звуконаполняемости и слоговой структуры слов: грамматического строя речи, ориентировки в пространстве и времени, некоторых психических процессов. **3. Информация родителей о результатах обследования.** **4. Знакомство родителей с** программой коррекции (в перспективе), которая может осуществляться в несколько этапов (в зависимости от возраста ребенка и речевого нарушения): -коррекция звукопроизношения; -работа над слоговой структурой и звукозаполняемостью; -развитие слухового внимания, памяти, фонематического восприятия, формирования навыков звуко-слогового анализа; -расширение словарного запаса наречиями, прилагательными, формирование обобщающих понятий; -развитие грамматического строя речи: использование синтаксических конструкций предложения, практическое употребление в речи предлогов, формирование предложно-падежного управления, навыки словообразования и словоизменения; -развитие связной, выразительной речи, на базе правильно произносимых звуков; -развитие психических процессов на логопедических занятиях; -развитие артикулярной и мелкой моторики. **5. Индивидуальные консультации логопеда:**	знакомство с речевыми проблемами некоторых детей группы. Посещение логопедом занятий по развитию речи. Совместная работа с психологом по проблеме раннего выявления детей со сложными психо-речевыми нарушениями с целью своевременного реагирования в рамках МПК. Совместная работа с музыкальным работником: развитие слухового внимания, темпо-ритмической стороны речи детей, имеющих речевую	преодоление речевых затруднений у детей. Посещение логопедических занятий с интересом, удовольствием. Ориентировка на успех. Серьезный подход к проблемам и преодолению нарушений. Заинтересованность родителей в занятиях логопеда. Систематические занятия родителей с ребенком. Преодоление речевых нарушений у детей. Всесторонняя и речевая подготовка детей к школе.

	6. Просветительская работа на родительских собраниях: - «Задачи учителя-логопеды в работе с детьми раннего возраста» 7. **Совместная работа родителей и логопеда с анализом совместной работы.**	патологию. Формирование специальной лексики, ориентировки в пространстве; развитие на занятиях физкультурой общей моторики детей, имеющих речевые нарушения.	Своевременная помощь детям, имеющим сложную речевую патологию, в специальных коррекционных группах

Педагогический блок (музыкальная работа).

Цель и задачи	Работа с родителями	Взаимосвязь с другими специалистами	Ожидаемый результат
Диагностика музыкального развития ребенка. Развитие интереса к музыкальным занятиям. Выявление интересов ребенка. Знакомить с музыкаль-	**1. Родительские собрания, в том числе и День открытых дверей:** 1. – «Задачи музыкального руководителя по работе с детьми раннего возраста» (в начале учебного года); 2. – «Игры и развлечения детей раннего возраста» (в течение года) **2. Индивидуальная и групповая работа:** **1.** – Индивидуальные беседы по выявлению интересов ребенка; 2. – Показ родителям информационного уголка «Музыкальная жизнь»; 3. – Знакомство с музыкальным залом, оборудованием, системой работы, основными особенностями	Консультации для воспитателей по вопросам развития музыкальной восприимчивости и музыкальной активности детей; обогащения детей яркими художест-	Установка контакта в системе «Родитель – педагог». Уточнение информации о ребенке. Формирование готовно-

ной деятельностью, проводимой в детском саду. Предоставить информацию родителям о том, как выявить музыкальные способности ребенка. Оказать помощь родителям в использовании пособий для домашнего развития ребенка.	музыкального развития детей раннего возраста; 4. – Ширма «Что такое музыкальность»; 5. – Консультация «Привлечение элементов устного народного творчества в воспитании детей раннего возраста» 6. – Консультация «Методические пособия для развития музыкальных способностей ребенка»; **3. Показ видео фильма о первых посещениях музыкального руководителя групп раннего возраста:** **1день:** - Игра «Знакомство» (с именами) **1** **2 день:** 2 – игра «Волшебный стул»; 3 – Игра «Знакомство» **4** **3 день:** 5 – Игра «Узнай по голосу»; 6 – Игра «Острова» **7** **4 день:** 8 – Игра «Подарок»; 9 – Индивидуальные исполнения песен, танцев.	венно-музыкальными впечатлениями; вызывать у детей радость и побуждать их к активности. Совместная работа с логопедом: развитие слухового внимания, темпо-ритмической стороны речи детей, имеющих речевую патологию. Совместная работа с психологом по проблеме раннего выявления детей со сложными психо-речевыми и моторными нарушениями.	сти у родителей проводить работу дома, помогать ребенку усваивать музыкальный репертуар. Формирование у родителей четкой позиции «Нет детей не музыкальных. Нужно помочь ребенку раскрыть себя в музыке». Пробуждение у ребенка интереса к музыке.

Педагогический блок (физкультурная работа).

Цель и задачи	Работа с родителями	Взаимосвязь с другими специалистами	Ожидаемый результат
Диагностика физичес-	**1. Родительские собрания, в том числе и День открытых дверей:**	Рекомендация	Установка

кого развития ребенка. Развитие интереса к физкультурным занятиям. Выявление интересов ребенка. Знакомить с физкультурной деятельностью, проводимой в детском саду. Предоставить информацию родителям о том, как выявить физические способности ребенка. Оказать помощь родителям в использовании пособий для домашнего развития ребенка.	**1. –** «Задачи воспитателя по физической культуре в работе с детьми раннего возраста» (в начале учебного года); **2.** – «Спортивные и подвижные игры детей раннего возраста» (в течение года) **2. Индивидуальная и групповая работа:** **1. –** Индивидуальные беседы по выявлению интересов ребенка**;** **2. –** Показ родителям информационного уголка «Физкультура»; **3. –** Знакомство с физкультурным залом, оборудованием, системой работы, основными особенностями физического развития детей раннего возраста; **4. –** Консультация «Система оздоровления»; **5. –** Консультация «Привлечение элементов спортивных игр в воспитании детей раннего возраста» **6. –** Консультация «Школа мяча» **7. –** Консультация «Методические пособия для развития физических способностей ребенка»; **8. –** Консультация «Папа, мама, я – спортивная семья» **3. Показ видео фильма о первых посещениях детей раннего возраста физкультурного зала**	воспитателям по развитию двигательных действий детей на основе познания образа движений, навыков ходьбы, бега, лазанья, упражнений в равновесии, прыжков; побуждать к выбору любимых игровых упражнений и подвижных игр. Рекомендации музыкальному руководителю по воспитанию эстетического отношения к выполнению физических упражнений.	контакта в системе «Родитель – педагог». Уточнение информации о ребенке. Формирование готовности у родителей проводить работу дома, помогать ребенку усваивать элементы физических упражнений. Формирование у родителей четкой позиции «Нет детей не спортивных. Нужно помочь ребенку раскрыть

			себя в спорте». Пробуждение у ребенка интереса к физкультуре и спорту.

Педагогический блок (работа воспитателей).

Цель и задачи	Работа с родителями	Взаимосвязь с другими специалистами	Ожидаемый результат
Выявить особенности поведения ребенка и проанализировать отношения взрослых и ребенка в семье. Познакомить родителей с дошкольным учреждением, его традициями, правилами, особенностями	**1. Посещение семьи:** - Какие семейные праздники, традиции? - Какое участие в семейных праздниках принимает ребенок? - Любит ли ваш ребенок делать что-нибудь с взрослыми, какие дела вы можете ему доверить? - Уголок с игрушками; - Игра с ребенком; - Предложение поделиться этим опытом на родительских собраниях или написать небольшую статью для папки-передвижки. **2. День открытых дверей:** **-** Посещение группы; -Показ организационного момента работы дошкольного учреждения (коллективный труд детей, сборы на прогулку и д.р.). - «Домик для одежды»; **-** «Кроватка ждет тебя, малыш»; - «Водичка, водичка, умой мое личико»;	Совместная работа со всеми специалистами по предотвращению поведенческих расстройств детей раннего возраста в период адаптации.	1. Проведение анкетирования, в том числе повторного. 2. Наблюдение за детьми. 3. Заполнение карт наблюдения. 4. Беседы с родителями. 5.

воспитательно-образовательной работы, заинтересовать их и привлечь к участию. Вовлечение семьи в процесс социальной адаптации детей в ДОУ. Усвоение родителями определенных знаний, умений, помощь им в разрешении проблемных вопросов. Обмен опытом семейного воспитания Формирует навыки быстрого принятия педагогически верных решений, умение вовремя увидеть и	**3. Анкетирование и опрос родителей**: - Сбор информации об особенностях внутрисемейного воспитания; - Сбор информации о детях - Сбор информации о проблемах, особенно интересующих родителей. **4. Предварительные беседы с родителями** (до начала адаптационного периода): <u>1 встреча «Индивидуальный подход к ребенку»:</u> - Гибкий режим; - Создание условий для общения со знакомыми игрушками и вещами; - Использование игрушек-забав; - Учет домашних привычек; - Использование баюкалок при укладывании детей спать: <u>2 встреча «Создание предметно-развивающей среды»:</u> - Уголок «Моя семья»; - Уголок «Позвони маме»; - Уголок «Маша – растеряша»; - Уголок «Уединение». <u>3встреча «Побуждение ребенка к общению со с верстниками»</u> - Игры ребенка рядом со сверстниками; - Приучение к объединению в игре с другим ребенком; - Ситуации, общение; - Использование фольклора; - Элементы театрализованной деятельности; - Игры с воспитателем; - Игры, упражнения. 4 встреча «Контроль за физическим состоянием ребенка»: Учет и использование в период адаптации привычек и стереотипов поведения ребенка; - Элементы закаливающих мероприятий. **5. Семинары-практикумы проводятся совместно с педагогом-**		Положительный эмоциональный настрой педагогов и родителей на продолжение совместной работы по воспитанию детей.

исправить ошибку. Выработка и закрепление определенных навыков, умения предупредить конфликтные ситуации. Повышения уровня педагогического образования и оптимизации процесса адаптации. Познакомить родителей с особенностями детей, привлечь внимание родителей к оздоровительным мероприятиям обучающего характера в период адаптации. Научить родителей руководить	**психологом, старшей медицинской сестрой и старшим воспитателем** (до начала адаптационного периода): - Как подготовить ребенка к детскому саду, - Как организовать первый день пребывания ребенка в саду, - Как отучить ребенка от соски, - Как отучить ребенка от памперсов, - Как организовать игровой уголок дома; - Игры со строительным материалом". **6. Родительские собрания групповые и общие:** - «Как подготовить ребенка к детскому саду»; - «Почему наши дети делают все наоборот?»; - «Как воспитать у детей интерес к книге?»; - Телевизор – друг или враг в воспитании детей". **7. Организация постепенного ввода детей в группы,** с учетом прогноза адаптации, сопровождение детей в период адаптации. **8. Знакомство.** Создание положительного эмоционального фона в группе. Развитие слухового восприятия. Освоение коммуникативных навыков. Обучение родителей эффективным способам взаимодействия с детьми. **9.Индивидуальные и групповые беседы и консультации** проводятся воспитателем на протяжении всего адаптационного периода и в течение всего учебного года. **10. Родительские конференции:** **-** «Заботы о здоровье детей»; - «Приобщение детей к национальной культуре»; - «Роль семьи в воспитании ребенка». **11. Выставка детских работ,** педагогической литературы, материалов, отражающих работу дошкольных учреждений. **12. Вечера и кружки для родителей:**		

детской деятель-ностью, показать приемы развития связной речи.	1. – «Авторитет родителей»; 2. – «Роль семьи в воспитании ребенка»; 3. – «Музыка и дети»; 4. – «Ребенок и природа»; 5. – Художественное выступление детей самих родителей. **13.Библиотеки – передвижки,** специальные папки, статьи на определенные тематики. **14. Деловая игра - простор для творчества.** **15. Вечера вопросов и ответов.** **16. Встречи за «круглым столом»:** **-** Беседу следует начинать активистам-родителям, затем в нее должны включиться психолог, врач, воспитатели, социальный педагог, остальные родители **17**. **Анкетирование, опрос, беседа, наблюдения,** создание педагогических ситуаций, анализ детских рисунков, рассказов на заданную тему, запись вопросов родителей для организации консультаций, собраний, сочинение родителей на тему «Описать своего ребенка». **18. Видеозапись проведение игровых занятий с детьми, направленных на улучшение эмоционального состояния.** Тема 1. Знакомство. Развитие слухового восприятия: Введение. «Музыкальный гномик». Упражнение «Ты не одинок». Упражнение «Передай мяч». Упражнение «Клавиши», игра с бубенчиками. Тема 2. Развитие зрительного и тактильного восприятия. Введение (правила общения с детьми раннего возраста, многократные повторы, простота и краткость). Игра «Ведро с сюрпризом», «Найди мяч». Тема 3. Значение игры для детей. Что такое игра. Влияние игры на формирование личностных качеств.		

	Способы игровой деятельности. Игра «Зайчик пришел в гости», Игра «Носик», домашнее задание. Тема 4. Пальчиковые игры. Для чего нужны пальчиковые игры. Варианты пальчиковых игр. Игры: «Зайчик», «Домик», «Стул», «Стол», «Воздушный шарик», «Ладонь – кулак», «Шла собака через мост». **19. Наглядная информация по проблемам адаптационного периода предоставляется и согласовывается всеми специалистами детского сада.**		

Красоткина Дарья Андреевна
Воспитатель
ГБОУ Школа №1929 ДО №2
г. Москва

МЕТОДИКА ПОСТРОЕНИЯ ИНДИВИДУАЛЬНОГО МАРШРУТА АДАПТАЦИИ ДЕТЕЙ РАННЕГО ВОЗРАСТА

Вопросами данного исследования занимались известные педагоги и психологи, такие как: Д.Н. Исаев, В.И. Гарбузов, А.И. Захаров, Е.О. Смирнова, Р.В. Тонкова-Ямпольская, Ю.С. Шевченко, Е. Шмидт-Кольмер Л. Колберг, Р. Мертон и др.

Одной из базовых ценностей ФГОС ДО является поддержание и укрепление всех компонентов здоровья каждого малыша: физического, нервно-психического и социально-психологического. Эта задача в условиях современного детского сада является приоритетной, особенно в адаптационный период, когда ребёнок находится в состоянии психического и эмоционального напряжения. Базовая ценность – здоровье превращается в воспитательную задачу, которая предполагает создание в стенах детского сада для вновь пришедших детей особой атмосферы, основанной на создании комфортных и уважительных условий для каждого малыша.

Адаптационные возможности ребенка, особенно раннего возраста, ограничены, поэтому резкий, неподготовленный переход его в новую социальную ситуацию зачастую приводит к эмоциональным нарушениям или замедлению темпа психофизического развития. Поступление ребенка в детский сад является особым периодом жизни для всей семьи: и для ребенка, и для родителей. Для малыша – это сильное стрессовое переживание, которое необходимо смягчить. Ему предстоит приспособиться к совершенно иным условиям, чем те, к которым он привык в семье. Четкий режим дня, отсутствие родителей, как правило, иной стиль общения, необходимость общения со сверстниками, новое помещение – все эти изменения создают для ребенка стрессовую ситуацию. И педагоги, и родители должны понимать, насколько ответственен момент адаптации ребенка раннего возраста к условиям детского сада и насколько серьезные последствия для здоровья ребенка он может спровоцировать.

Проблема исследования: каковы особенности построения индивидуального маршрута адаптации детей раннего возраста?

Цель исследования: изучение особенностей построения индивидуального маршрута адаптации детей раннего возраста

Объект исследования: процесс

адаптации детей раннего возраста в условиях ДОО.

Предмет исследования: проектирование индивидуального образовательного маршрута адаптации детей раннего возраста

Гипотеза исследования заключается в предположении о том, что реализация индивидуального образовательного маршрута адаптации детей раннего возраста будет успешна при следующих условиях:

– определение педагогических условий адаптации детей раннего возраста в ДОО (субъектно-личностное, организационно-управленческое, социокультурное, организационно-методическое), позволяющих достичь наибольшую эффективность индивидуального образовательного маршрута;
– комплекса воспитательных и интегрированных воздействий, с психологической поддержкой и адекватным медицинским сопровождением;
– объединение усилий всех субъектов педагогического процесса, обеспечивающих благоприятное течение адаптационного периода, способствующих восстановлению естественных адаптационных механизмов на протяжении всего адаптационного курса, а также формирующих долговременную, полную адаптацию к условиям пребывания в ДОО.

Задачи исследования:

– рассмотреть психолого-педагогическую характеристику детей раннего возраста;
– изучить этапы и особенности динамики адаптации детей раннего возраста;
– рассмотреть педагогические условия успешной адаптации детей раннего возраста к ДОО;
– описать содержание и формы взаимодействия ДОО с семьей в период адаптации детей раннего возраста;
– разработать примерную программу построения индивидуального маршрута адаптации детей раннего возраста.

Методы исследования:

– теоретический анализ психолого-педагогической литературы по теме исследования;
– изучение и обобщение передового педагогического опыта.

Методологическую основу исследований составили: современные философские, социологические, психолого-педагогические, медико-биологические подходы и концепции о ценности периода раннего детства и его адаптационных возможностях (П.К. Анохин, Л.С. Выготский, А.И. Захарова, Ж. Пиаже, С.Л. Рубинштейн, А.А. Солнцев, Р.В. Тонкова-Ямпольская и др.), социально-ориентированный и гуманистический подходы, раскрывающие процессы личностного самоопределения, самосознания и социальной активности личности ребенка (И.А. Липский, Л.В. Мардахаев, Л.Е. Никитина, В.А

Петровский, В.А. Сластенин и др.), научное обоснование системы педагогического процесса в дошкольном образовательном учреждении (В.С. Безрукова, С.А. Козлова, Т.С. Комарова, Н.А. Коротаева, Н.Я. Михайленко и др.); проектный подход к организации педагогического процесса (Ю.К. Бабанский, В.С. Безрукова, В.П. Беспалько, О.А. Моисеев, В.П. Сергеева и др.).

Обоснованность и достоверность результатов и выводов дипломной работы обеспечиваются методологическим подходом к анализу проблемы, использованием принципов, методов, адекватных предмету, целям, задачам исследования, которые проверялись в практике работы.

Новизна исследования состоит в том, что:

- изучена психолого-педагогическая характеристика детей раннего возраста;
- выделены и охарактеризованы этапы адаптации детей к условиям ДОО, а также особенности динамики адаптации детей раннего возраста;
- изучены особенности и содержание взаимодействия семьи и детского сада.
- составлена программа по разработке индивидуального маршрута в период адаптации детей раннего возраста к условиям ДО.

Теоретическая значимость заключается в систематизации и обобщении материалов по теме исследования, полученные результаты открывают возможность новых подходов к исследованию ресурсов ДО в адаптации детей раннего возраста к условиям дошкольных образовательных учреждений. В контексте инновационного развития и темпа модернизации дошкольного образования было проведено специальное исследование по изучению и разработке индивидуального маршрута, а так же проведению воспитательно-образовательной работы с детьми в процессе адаптации к условиям ДОУ.

Практическая значимость заключается в возможности использования содержащихся в нем теоретических и методических материалов для успешной адаптации детей к условиям ДО. Информативные показатели могут служить ориентиром для разработки программ по построению индивидуальных маршрутов в период адаптации детей раннего возраста к условиям ДО.

Ранний возраст – чрезвычайно важный и ответственный период психического развития ребёнка. Это возраст, когда всё впервые, всё только начинается – речь, игра, общение со сверстниками, первые представления о себе, о других, о мире. По насыщенности овладения навыками и умениями, по темпам развития ранний возраст не имеет себе подобного в последующие периоды. В первые три года жизни закладываются наиболее важные и фундаментальные человеческие способно-

сти – познавательная активность, любознательность, уверенность в себе и доверие к другим людям, целенаправленность и настойчивость, воображение, творческая позиция и многие другое. При чём все эти способности не возникают сами по себе, как следствие маленького возраста ребёнка, но требуют непременного участия взрослого и соответствующих возрасту форм деятельности.

Процесс привыкания к дошкольному учреждению детей раннего возраста проходит не всегда благополучно и может сопровождаться различными трудностями.

Наиболее сложная перестройка организма происходит на начальной фазе адаптации, которая может затянуться и перейти в дезадаптацию, что может привести к нарушению здоровья, поведения и психики ребенка. Чтобы избежать осложнений первого этапа и обеспечить оптимальное течение адаптации необходимо обеспечить постепенный переход ребёнка из семьи в дошкольное учреждение.

На каждом этапе адаптационного периода осуществляется разработка рекомендаций для родителей, воспитателей специалистов, чтобы облегчить течение адаптации детей раннего возраста.

На характер адаптации оказывает влияние степень сформированности умений и навыков самообслуживания (умение самостоятельно принять пищу, одеваться, раздеваться, проситься в туалет и т.д.). Сформированность этих навыков обеспечивает ребенку самостоятельность и в какой-то степени независимость от взрослого.

К педагогическим условиям, способствующим успешной адаптации детей к ДОУ, относятся предварительная работа, включающая в себя анкетирование, беседы с родителями; учет возрастных и индивидуальных особенностей детей раннего возраста; учет домашних привычек; грамотное планирование работы воспитателя в период адаптации, квалифицированная работа педагогического коллектива; создание предметно-развивающей среды, привлечение элементов устного народного творчества, оздоровительные мероприятия. Так же к условиям относятся разработка рекомендаций для родителей, совместная с ними работа, наглядная агитация. Создание этих условий ведет к быстрой и успешной адаптации детей раннего возраста к условиям ДОУ

Основные задачи и примерное содержание взаимодействия дошкольного образовательного учреждения с родителями в период адаптации намечаются в годовом плане, конкретизируются в календарном плане заведующей и старшего педагога. Положительные результаты в адаптации детей достигаются при умелом сочетании разных форм, методов, приемов сотрудничества, то есть работы с родителями, при активном включении в эту работу

всех членов коллектива дошкольного учреждения и членов семей воспитанников.

Некрасова Светлана Ивановна
Руководитель
Филипьева Татьяна Анатольевна
Педагог-психолог
Трудовишникова Юлия Валерьевна
Воспитатель
МАДОУ детский сад №39
г. Ревда, Свердловская область

РАННЕЕ ТРУДОВОЕ ВОСПИТАНИЕ И ПРОФОРИЕНТАЦИЯ ЧЕРЕЗ СЕМЕЙНЫЕ ТРАДИЦИИ КАК ВАЖНЕЙШАЯ СТУПЕНЬКОЙ НА ПУТИ К УСПЕШНОСТИ ВО ВЗРОСЛОЙ ЖИЗНИ

Обновление системы дошкольного образования ставит перед современными педагогами задачу воспитания у дошкольников предпосылок конкурентоспособной личности, успешно реализующей себя в профессиональной среде, обладающей чертами: исследователей, изобретателей, предпринимателей, новаторов.

Вхождение ребенка в социальный мир невозможно без освоения им первоначальных представлений социального характера, в том числе и ознакомления с профессиями. В человеке все закладывается с детства и профессиональная направленность не исключение. Как правило, профориентация начинается лишь в старших классах общеобразовательных школ. Ребенок не успевает сделать осознанный выбор, поскольку перечень предлагаемых профессий мал, знания о них минимальны и даются эпизодически. А ведь скрытые резервы профориентации скрываются не только в начальном звене обучения, но и на этапе дошкольного детства. Раннее начало подготовки ребенка к выбору будущей профессии заключается не в навязывании ребенку того, кем он должен стать, по мнению родителей (потому что, к примеру, многие в роду работают в этой сфере), а в том, чтобы познакомить ребенка с различными видами труда, чтобы облегчить ему самостоятельный выбор в дальнейшем.

Поэтому ознакомление с трудом взрослых необходимо начинать уже в дошкольном возрасте. В зависимости от способностей, психологических особенностей темперамента и характера, от воспитания ребенка, через доступные формы познания подробно воспитанники узнают о разных профессиях, что помогает прививать им ценности труда, формировать систему знаний о профессиях, интересы и отношение к определенным видам деятельности.

Для того чтобы ребенок осознанно сделал выбор во взрослой

жизни, его надо познакомить с максимальным количеством профессий, начиная с ближнего окружения, с профессий родителей и людей хорошо знакомых, чей труд дети наблюдают изо дня в день. В основном эта деятельность должна носить информационный характер: включать общее знакомство с миром профессий, а также совместное обсуждение мечты и опыта ребенка, приобретенного им в каких-то видах трудовой деятельности. Необходимо развить у воспитанников веру в свои силы, путем поддержки их начинаний будь то в творчестве, спорте, технике и т. д. Чем больше разных умений и навыков приобретет ребенок в детстве, тем лучше он будет знать и оценивать свои возможности в старшем возрасте. Конечно, некоторые элементы профессиональной деятельности им еще трудно понять, но в каждой профессии есть область, которую можно представить на основе наглядных образов, конкретных ситуаций из жизни, историй, личных впечатлений. Поэтому в дошкольном образовательном учреждении необходимо создать определенную предметно-развивающую среду, на которой в последующем будет базироваться дальнейшее развитие профессионального самосознания детей.

Профессиональная ориентация – это система мероприятий, направленных на выявление личностных особенностей, интересов и способностей каждого ребенка для оказания ему помощи в разумном выборе профессии, наиболее соответствующих его индивидуальным возможностям. И здесь неоценимую помощь могут оказать родители детей. Семья – это пространство, где формируется отношение к работе, к профессиональной деятельности. И именно родители лучше чувствуют и знают своего ребенка, наблюдают его характер, привычки и интересы в течение многих лет. Приобщая детей к труду и знакомя с профессиями, нужно учитывать в первую очередь интересы ребенка, его склонности, способности, желания, состояние здоровья, а также семейные традиции и интересы.

В своём будущем выборе дети, зачастую, ориентируются на профессии родственников. Всем нам известны примеры трудовых династий, когда несколько поколений одной семьи работают по одной специальности, и случаи, когда кто-то становится «врачом, как мама» или «шофером, как папа». Поэтому важное место при профориентации дошкольников отводится знакомству с профессиями родственников, примерами трудовых династий через рассматривание альбомов с фотографиями, личные беседы и рассказы.

С целью приобщения детей дошкольного возраста к ценностям труда и профессиональной деятельности человека, развития интереса к миру труда и профессиям взрослых на примере ближайшего окружения (сотрудники

детского сада, родители, социальные партнеры) нами был разработан и реализован профориентационный проект «Кем я хочу стать…». Проект долгосрочный, практико-ориентированный, в проекте участвовали дети старшего дошкольного возраста, их родители, воспитатели, сотрудники дошкольного образовательного учреждения.

Цель проекта – формирование устойчивых представлений у всех участников образовательного процесса о ценности труда и профессиональной деятельности человека.

Цель проекта конкретизирована в задачах.

1. Развивать интерес детей к миру труда и профессиям взрослых на примере ближайшего окружения (сотрудники детского сада, родители, социальные партнеры).
2. Знакомить детей с трудом различных профессий (место работы, условия труда, инструменты для работы, выполняемые трудовые операции, результат труда).
3. Воспитывать у детей чувство уважения к людям труда и результатам их деятельности.
4. Активизировать родителей для совместного участия в проекте.

На первом этапе реализации проекта были определены *цели* и *задачи* проекта, подобран и изучен дополнительный теоретический и методический материал, разработано содержание проекта, подготовлен дидактический материал. Дополнительно была проведена работа с родителями, о том, какие формы и методы работы с детьми по профориентации использовать дома.

В ходе реализации основной части проекта были использованы разнообразные формы и методы работы с детьми: экскурсии-наблюдения, рассказы взрослых, непосредственно образовательная деятельность, самостоятельная и совместная художественно-творческая деятельность, чтение литературы, дидактические и сюжетно-ролевые игры в тематических уголках. Особое внимание в ходе реализации проекта уделялось игре как основному виду деятельности дошкольников, созданию атрибутов для организации сюжетно-ролевых игр, отражающих различные профессии.

Реализация проекта осуществлялась в соответствии с принципами:

1. событийности и календарности: например, к празднику 23 февраля было приурочено знакомство детей с мужественными профессиями.
2. минимизации затрат: в работе использовались формы, не требующие финансовых затрат (отсутствие платных экскурсий).
3. территориальности: организация разнообразных экскурсий с учетом местоположения дошкольного учреждения.

Занятия тематически были

посвящены многим профессиям: Повар, Фармацевт, Библиотекарь и т.п.

На заключительном этапе были подведены итоги, проведен мониторинг, проанализирована эффективность работы.

Результатами проекта стали: анализ и обобщение результатов работы творческой группой дошкольного образовательного учреждения; презентация проекта родителям дошкольного образовательного учреждения; оформление выставки рисунков «Я хочу стать…».

Результаты мониторинга, проведенного по завершении проекта, показали, что у детей наблюдается повышенный интерес к трудовой деятельности взрослых; они осознанно высказываются, дают оценку профессиям и трудовым обязанностям родителей и знакомых людей; отображают полученные знания в продуктивных видах деятельности (лепка, аппликация, конструирование, ручной труд) и в сюжетно-ролевых играх.

Таким образом, раннее знакомство с различными видами человеческой деятельности (детская профориентация) имеет большое значение для социализации личности детей. Эти знания призваны обеспечивать понимание задач общества и каждого человека, помогать регулировать поступки детей, перестраивать их мотивы и отношение к собственному труду, труду взрослых, предметам, созданных людьми.

Ранняя профориентация способствует повышению интереса у ребёнка к профессиям. У ребенка формируется эмоциональное отношение к профессиональному миру, ему предоставляется возможность использовать свои силы в доступных видах деятельности. Следовательно, раннее трудовое воспитание и профориентация является одной из ступенек на пути к успешности во взрослой жизни.

Использованная литература:

1. *Захаров Н.Н. Профессиональная ориентация дошкольников М.: Просвещение 1989.*
2. *Климов Е.А. Как выбрать профессию. – М., 1990. – 159с.*
3. *Кнушевицкая Н.А. Стихи и речевые упражнения по теме «Профессии» – М.: Издательство ГНОМ и Д. 2010.*

Нестерова Елена Владимировна
Воспитатель
Филиал МБОУ «Малошуйская СОШ» Малошуйский детский сад
п. Малошуйка, Архангельская область

ОСОБЕННОСТИ ГЛАГОЛЬНОГО ЛЕКСИКОНА У ДЕТЕЙ 5-6 ЛЕТ С ОБЩИМ НЕДОРАЗВИТИЕМ РЕЧИ ТРЕТЬЕГО УРОВНЯ

Лексика как важнейшая часть языковой системы имеет огромное образовательное и практическое значение. Овладение лексической сферой языка оказывает огромное влияние на формирование личности ребёнка и установление социальных контактов, подготовку к школе и процесс обучения. Без овладения словарём невозможно овладеть речью как средством общения.

Актуальность данной работы подчёркивается тем, что развитие лексической стороны, в том числе и глагольной лексики, является одним из условий успешной интеграции выпускников логопедических дошкольных учреждений в общеобразовательные школы; в то же время недостаточно исследованы теоретические аспекты изучения глагольной лексики. Следовательно, проблема изучения владения глаголами – «мыслительными единицами» языка (А.П. Кирьянов, В.К. Радзиховская) детьми с нарушениями речи представляет теоретическую и практическую значимость [1].

Цель данной работы заключается в изучении теоретической основы проблемы особенностей развития лексикона старших дошкольников с общим недоразвитием речи (на примере глагольной лексики).

Для реализации цели были поставлены следующие задачи:

1. Изучить лингвистический и психолингвистический аспекты изучения индивидуального лексикона.
2. Выявить особенности глагольного лексикона на основе изучения современных исследований лексической системы языка у детей с общим недоразвитием речи третьего уровня.

Для понимания особенностей освоения лексического компонента языка значимыми являются современные представления о процессе развития лексики в онтогенезе (А.А. Леонтьев, Л.С. Выготский, А.Н. Гвоздев, Н.А. Уфимцева, А.М. Шахнарович, Т.Н. Ушакова и другие исследователи). Общеизвестно, что глагол является основой фразы, любого высказывания. Для полноценного овладения ребёнком связной речью к школе, прежде всего, необходимо сформировать у него достаточно богатый глагольный словарь, поскольку система пре-

дикатов является доминирующим звеном в раскрытии последовательности любого сюжета. Громова О.Е. при изучении активного словаря у детей раннего возраста доказала, что при численных значениях глаголов менее десяти всё лексическое развитие задерживается. Глагольное слово влияет на правильность выражения смысловых отношений в словосочетаниях и предложениях, что очень важно для развития мышления.

С точки зрения лингвистики предикату отводится центральная роль в организации синтаксических единиц, которые являются основой последующей коммуникации (Ю.Д. Апресян, В.В. Виноградов, С.Д. Кацнельсон, А.А. Потебня и др.) Ядро предикативной лексики составляют глаголы. По мнению В.В. Виноградова, «глагол является самой сложной и самой ёмкой грамматической категорией русского языка. Он наиболее конструктивен, чем остальные части речи». Лексические компоненты в глагольных значениях тесно переплетены и постоянно взаимодействуют с грамматическими и лексико-грамматическими компонентами. Глагол занимает центральное положение в семантической структуре предложения, а также отличается разнообразием парадигматических связей [2].

Мы будем ориентироваться на определение А.А. Залевской: «под индивидуальным лексиконом понимается лексический компонент речевой организации человека, формирующийся через переработку речевого опыта предназначающийся для оптимального использования в речемыслительной деятельности человека» [3].

По данным психолингвистических исследований индивидуальный лексикон представляет многомерное строение, в котором на поверхностном ярусе содержатся словоформы, в глубинных ярусах – смыслы языковой и неязыковой действительности. Единицы лексикона на поверхностном ярусе упорядочены по следующим принципам организации: установление связей на основе совпадения элементов (звук, морфема, элементы формы слова); включение в контекст разной протяжённости; антонимические пары или совместное хранение результатов упорядочение знаний об окружающем мире. Короткое время реакции в процессе продуцирования на исходное слово-стимул свидетельствует о том, что при этом не имеет места опосредование на уровне значения.

При актуализации ассоциативных связей на уровне значений происходит обращение к глубинным ярусам смыслов для установления связи между формой слова и соответствующим ему значением. В этом случае слова на поверхностных ярусах лексикона связаны между собой различными видами интервербальных отношений. Также слова могут вступать в смысловые

связи, отражающие привычные для информанта связи между объектами. Прежде всего, они группируются по принадлежности к определённой части речи. Наиболее общими тенденциями для группировки слов на уровне значений являются объединение или противопоставление, взаимодействующие на базе признаков разной степени обобщённости – от наиболее общего признака принадлежности к некоторому лексико-семантическому классу до мельчайших дифференциальных семантических признаков, вступающих интервербальные связи слов.

Таким образом, упорядочение единиц в лексиконе отражает, во-первых, системность знаний человека об окружающем его мире; во-вторых, в основе его организации лежат и чисто «лингвистические» параметры, поскольку доступ к знаниям осуществляется через слово.

Связи между единицами лексикона могут быть на только прямыми, но и многоступенчатыми, которые реализуются через цепи ассоциаций. Одним из следствий такой многоступенчатости оказывается синтагматико-парадигматический характер импликаций, при которых промежуточные ступени выпадают и это приводит к парадигматическим связям (ножницы – ткань).

Цепи опосредствующих импликаций лежат в основе упорядочения знаний об окружающем мире в информационной базе человека. При этом в поверхностном ярусе лексикона хранятся начальные и конечные элементы таких цепей, а восстановление промежуточных звеньев требует обращения к глубинному ярусу, что может привести к актуализации широкого круга разных степеней опосредованности [4].

Речевая организация человека понимается не как пассивное хранилище сведений о языке, а как динамическая функциональная и самоорганизующаяся система. При исследовании особенностей лексикона важно учитывать, что речь идёт о психологической структуре значения слова, то есть о том, что стоит за «внешним» словом в индивидуальном сознании [9].

Опираясь на исходные положения лингвистических исследований и, прежде всего, на психологическое направление в языкознании, Л.С. Выготский и А.А. Леонтьев рассматривали овладение предикативной лексикой как феномен психического состояния человека [5].

Проблема речевого развития дошкольников с общим недоразвитием речи на протяжении многих десятилетий является предметом специального изучения. Сегодня многие исследователи широко применяют в своих исследованиях психолингвистический подход (Ж.В. Антипова, В.А. Гончарова, Е.В. Назарова, Н.В. Серебрякова, Т.В. Туманова).

Дошкольники с общим недоразвитием речи испытывают трудно-

сти в подборе нужного глагола. Вместе с тем глаголы имеют особое значение при переходе к фразовой речи. Л.Н. Ефименкова подчеркивает: «Глагол – основа предложения», а Г.А. Волкова считает, что при формировании лексического строя речи у детей с речевой патологией должное внимание следует уделять развитию предикативного словаря, так как предикат отражает отношения объекта и действительности: «Предикат – это основа фразы и основа внутренней речи» [7].

Для детей с общим недоразвитием речи характерным является то, что они с самого начала с трудом накапливают первоначальный глагольный словарь. В 5-6 лет число глаголов составляет не более половины номинативного словаря. Исследования С.Н. Шаховской показали, что в вербальном поведении ребёнка с общим недоразвитием речи особенно заметно нарушение понимания и употребления глаголов. Глагол как важнейшая лексико-грамматическая единица в словаре несёт две функции – называние действий и организация предложения. При общем недоразвитии речи не формируется либо одна из них, либо другая. Выявляются многочисленные замены слов по значению и звучанию, трудности в усвоении единства значения и формы каждого слова. В глагольном словаре таких детей преобладают слова, обозначающие действия, которые ребёнок ежедневно выполняет или наблюдает. Иногда дети употребляют неологизмы, псевдослова в автономном значении. В заменах глаголов обращают на себя внимание использование глаголов общего, недифференцированного значения. Некоторые замены глаголов отражают неумение детей выделять существенные признаки действия, с одной стороны, и несущественные – с другой, а также выделять оттенки значений [6, 8].

Самые большие трудности вызывает у детей с общим недоразвитием речи группировка глаголов. Они часто выбирают неправильное лишнее слово в таких, например, сериях слов: идёт, цветёт, бежит (идёт или бежит) и т.д. Эти данные свидетельствуют о несформированности структуры значения глаголов, о невозможности выделить общие признаки при группировке глаголов [6].

Р.И. Лалаева, Н.В. Серебрякова в ходе исследований выявили разнообразный характер ошибок при подборе антонимов и синонимов. Вместо антонимов дети с общим недоразвитием речи подбирают слова: семантически близкие предполагаемому антониму той же части речи и другой части речи; стимулы с частицей НЕ; ситуативно-близкие исходному слову; формы слова-стимула; синонимы, связанные синтагматическими связями со словами-стимулами. Вместо синонимов воспроизводят: семантически близкие слова, часто ситуативно-сходные; слова, противопо-

ложные по значению, иногда с частицей НЕ; слова, близкие по звучанию; слова, связанные со словом-стимулом синтагматическими связями; формы исходного слова или родственные слова [6].

Организация семантических полей у детей с общим недоразвитием речи также имеет специфические особенности: ассоциации носят немотивированный, случайный характер; наиболее трудным звеном формирования семантических полей у таких детей является выделение центра (ядра) семантического поля и его структурная организация; малый объём семантического поля, что проявляется в ограниченном количестве смысловых связей; латентный период реакции на слово-стимул у детей с недоразвитием речи гораздо длительнее, чем в норме: у детей с нормальным речевым онтогенезом – 10 секунд, у детей с речевой патологией – 40 секунд [15].

Теоретический анализ изученной нами специальной литературы позволил выявить такие особенности глагольного лексикона детей с общим недоразвитием речи третьего уровня, как малый объём словаря, диффузность лексического значения, множественные замены по значению и звучанию, недоразвитие лексико-семантических полей, сложности поиска антонимов, низкая сформированность синонимов.

В индивидуальном лексиконе человека выделяют поверхностный и глубинный ярус хранения информации. В первом случае,актуализация ассоциативных связей осуществляется по формальным признакам, во втором – по семантическим, то есть на уровне значений. Наиболее общими тенденциями для группировки слов на уровне значений являются объединение или противопоставление.

В дошкольном возрасте лексикон развивается в двух направлениях: количественно как увеличение числа используемых и понимаемых слов и качественно как смысловое развитие словаря, его системной организации и к концу дошкольного возраста семантическое развитие остаётся ещё далеко не завершённым.

Это определяет актуальность проблемы формирования глагольной лексикона, побуждает к поиску новых приёмов работы.

Использованная литература:

1. *Борякова Н.Ю. Исследование лексико-грамматического компонента языка у дошкольников с ЗПР. / Н.Ю. Борякова Т.А. Матросова. // Логопедия. 2005. № 1 (7). С. 47-51.*
2. *Васильев Л.М. Семантика русского глагола: Учебное пособие для слушателей факультетов повышения квалификации. / Л.М. Васильев. – М.: Высшая школа, 1981. – 184с.*

3. *Залевская А.А. Введение в психолингвистику: Учебник / А.А. Залевская. – М.: Рос. гос. гуманит. ун-т, 2000. – 382с.*
4. *Залевская А.А. Вопросы организации лексикона человека в лингвистике и психологических исследованиях: учебное пособие /А.А. Залевская. – Калинин: КГУ, 1978. – 88с.*
5. *Коновалова С.Н. К вопросу о формировании предикативной лексики у старших дошкольников с общим недоразвитием речи. // Дефектология.2004. № 5. С.50-55.*
6. *Лалаева Р.И. Коррекция общего недоразвития речи у дошкольников (формирование лексики и грамматического строя) / Р.И. Лалаева, Н.В. Серебрякова – СПб.: Союз, 1999. – 160с.*
7. *Лопатина Л.В. Логопедическая работа с детьми дошкольного возраста с минимальными дизартрическими расстройствами: учебное пособие / Л.В. Лопатина. – СПб.: Союз, 2005. – 190с. – (Коррекционная педагогика).*
8. *Шаховская С.Н. Развитие словаря в системе работы при общем недоразвитии речи // Психолингвистика и современная логопедия / Под. ред. Л.Б. Халиловой. – М.: Экономика, 1997. – С. 240-250.*
9. *Шлай Е.В. Формирование лексикона у дошкольников с нарушением зрения: монография / Е.В. Шлай, И.Н. Кошелева; Поморский гос.ун-т им. М.В.Ломоносова. – Архангельск: Поморский университет, 2008. – 184с.*

Никитина Ольга Викторовна
Музыкальный работник
МДОБУ «ЦРР д/с №2»
г. Дальнегорск, Приморский край

РАЗВЛЕЧЕНИЕ ДЛЯ ДЕТЕЙ СТАРШЕГО ДОШКОЛЬНОГО ВОЗРАСТА В РАМКАХ ДУХОВНО-НРАВСТВЕННОГО ВОСПИТАНИЯ И СОЦИАЛЬНОГО ПАРТНЁРСТВА. «СКАЗ О РОЖДЕСТВЕ»

Задачи:

– приобщать детей к русской культуре, традициям, праздникам;
– развивать эмоциональную сферу детей;
– побуждать к развитию художественно – эстетических способностей детей;
– развивать нравственные качества (любовь к ближнему, сострадание);
– развивать ассоциативное мышление детей;
– обогащать слуховой опыт дошкольников новыми образами.

Зал оформлен под русскую народную избу. Дети заходят в зал цепочкой и танцуют хоровод «Коляда» из репертуара «Ивана купала», занимают свои места на скамейках по боковым сторонам музыкального зала.

СКАЗИТЕЛЬНИЦА: Ребятушки! А какой православный праздник был вчера 19 января? (Крещение) *Дети отвечают.* СКАЗИТЕЛЬНИЦА: А кого крестили много – много лет назад? От кого пошёл этот праздник и дошёл из древности до наших дней? *(Возможны правильные ответы детей).*

СКАЗИТЕЛЬНИЦА: Ритуал Крещения, про который все говорил последнее время и в семьях, и по телевизору в новостях, и в Храмах, завершает празднование Рождества Христова, которое начинается с 6 января и заканчивается 19 января. Поднимите руку, кто про это смотрел по телевизору, слышал от родителей? *Дети отвечают.*

– Вы хотите узнать, откуда пришёл к нам этот праздник Рождества? Кто родился в Рождество, и почему мы это считаем праздником? ДЕТИ: Да! СКАЗИТЕЛЬНИЦА: Ну, слушайте, мои дорогие ребятушки, СКАЗ О РОЖДЕСТВЕ! *Звучит музыка фоном П.И. Чайковский «Утренняя молитва».*

Слайд 1. «Сказ о рождестве».

СКАЗИТЕЛЬНИЦА: Много лет назад на Руси стали отмечать три праздника: Рождество, Новый Год и Крещение. Все эти праздники проходят друг за другом, и эти дни называются **Святками. Святки –** главный зимний праздник в крестьянском календаре, знаменующий собой переход от старого года к новому. Название

«святки» произошло от слова «светить». Святки длились две недели, начинаясь в рождественский сочельник и завершаясь в день Крещения. Это время «от звезды и до воды», т.е. от появления первой звезды в канун Рождества и до крещенского освящения воды с 7 по 19 января. Время шло, человек совершенствовался и стал верить в одно начало – ДОБРО!!! А добро – это единый символ, единый БОГ, который всех любит и оберегает!!! А какой он, БОГ? Как изобразить Добро? Трудно! Поэтому люди верят, что на землю пришёл в образе человека сын ДОБРА, т.е. БОГА. И назвали его древним именем – Иисус Христос. Наши предки это явление широко праздновали, время перед рождением сына Бога, т.е. Добра назвали Святками. Освещали и благословляли все: дом, еду, скотину, поступки… Люди свято верили в чудо – добро, в Бога!

Слайд 2. «Порядок в доме».

СКАЗИТЕЛЬНИЦА: В каждом доме наводили перед праздником порядок. Избы светились чистотой и освещались молитвами и свечами. В каждом доме был «Красный угол».

Слайд 3. «Красный угол».

Что вы тут видите? В углу были иконы святых людей, горела лампадка – маленький огонёчек свечи. И назывался этот угол красным не потому, что он был красного цвета, а потому, что он был самым красивым углом в избе.

СКАЗИТЕЛЬНИЦА: Люди пекли из теста фигурки с изображением маленьких коров, быков, овец и других домашних животных. Такие фигурки ставили на столы, на окна, посылали в подарок родным. Считалось, что это приносит в дом счастье и благополучие. Так праздновался сочельник. Название от слова сочиво – вкушать зёрна пшеницы и риса.

Слайд 4. «Моление».

СКАЗИТЕЛЬНИЦА: В эти дни обязательно соблюдали строгий пост, то есть полностью отказывались от пищи до момента обрядовой трапезы, которая начиналась, когда на небе засияет первая звезда.

Но самое интересное начинается после застолья – наступает рождественская ночь. **Рождество,** которое мы праздновали в ночь с 6 на 7 января. Помните? В эту ночь полагается не спать, иначе можно проспать своё счастье. Да и как тут заснёшь, когда на улице слышны смех и песни! Это начинаются **Рождественские колядки.**

Слайд 5. «Колядки».

СКАЗИТЕЛЬНИЦА: Обычай колядования имеет древнюю историю, связанную с «новым солнцем» и Богом Колядой.

Слайд 6. «Бог Коляда – Бог нового солнца».

СКАЗИТЕЛЬНИЦА: Посмотрите на него, какой он весёлый, счастливый! Колядующие часто носили с собой звезду, которая извещала о рождении Иисуса Христа.

Слайд 7. «Дети – звездарь, зво-

нарь, мехоноша».

СКАЗИТЕЛЬНИЦА: Посмотрите, ребята на картинку. Вот звездарь, вот звонарь, а вот и мехоноша. А зачем колядующие водили с собой мехоношу?

ДЕТИ: Чтобы дары собирать в мешок.

СКАЗИТЕЛЬНИЦА: Правильно!

Ой, идёт Коляда, Коляда!

Открывай ворота!

В зал пританцовывая, заходят дети – колядовщики, исполняют колядки.

СКАЗИТЕЛЬНИЦА: Ай, молодцы, вот вам дары! *Насыпает детям – колядовщикам конфеты в мешок. Колядовщики садятся на скамейку.*

Слайд 8. «Ряженые в шкуры».

СКАЗИТЕЛЬНИЦА: Святки праздновали очень весело. Ребята надевали маски, изображающие разных животных. И назывались они – ряженными. Ряженные ходили из дома в дом и пели колядные песни хозяевам, колядовали. Колядование и ряжение – это святочные обычаи. Колядные песни, или просто колядки – это пожелание всего хорошего хозяевам. Вы сейчас это наблюдали.

Слайд 9. «Изба, вид в окно».

СКАЗИТЕЛЬНИЦА: А хозяева одаривали ряженых пирогами, пряниками, сладостями, мелкими деньгами. Вся «добыча» складывалась в мешок, а потом устраивалось весёлое чаепитие.

Коляда, коляда! Пришла коляда!

На другой день рождества!

СКАЗИТЕЛЬНИЦА *обращается к колядовщикам:* Мальчишки и девчонки, а что вы будите делать дальше? ПОЛИНА *одна из колядующих детей:* А пойдёмте к моей бабушке Оле. У неё изба широкая, печка жаркая. А сама она, весёлая и добрая. ***Дети встают со скамьи, идут пританцовывая по кругу под музыку. В это время, бабушка Оля садится за прялку. Дети стучатся в дом.*** БАБУШКА: Кто там? ПОЛИНА: Это мы, колядовщики, позвольте в дом войти? Позвольте песни спеть? БАБУШКА: Заходите, гости дорогие. ***Колядовщики проходят в центр и поют частушки. Затем рассаживаются на свои места.*** БАБУШКА: Какие вы молодцы! Вот вам леденцы! *Сыпет в мешок конфеты.* Ах, вы, хитрые ребятки, отгадайте – ка загадки!

Бабушка Оля загадывает загадки детям и гостям.

1. Голодна – мычит, сыта – жуёт,
Малым ребятам молоко даёт. *(корова)*

2. Кто не в жару, не в стужу
Не снимает шубу?*(баран или овца)*

3. Спереди пятачок, сзади крючок,
Посередине спинка,
На спине – щетинка.*(свинья)*

4. На дворе построен дом,
На цепи хозяин в нём.*(собака)*

5. Кто имеет пятачок,
Не зажатый в кулачок?*(свинья)*

6. Идёт, идёт, бородой трясёт,
Травки просит ме-ме-ме,
Дай – ка вкусной мне – е-е…*(коза)*

Бабушка Оля одаривает детей

пряниками. БАБУШКА: Теперь игра не развлечение,
А с большим значением.
Чтоб был долог колосок,
Чтобы вырос лён высок.
Прыгайте как можно выше.
Можно прыгать выше крыши.

Дети и гости выходят играть в игру с верёвочкой.

Ход игры: Играющие встают в круг, бабушка Оля раскручивает верёвку, держа её за один конец. Дети подпрыгивают, стараясь пропустить верёвочку под ногами и не наступить на неё. Б.Оля раскручивает верёвку сначала по полу, затем постепенно поднимает верёвочку выше на 30-40 см от пола. Тот, чьих ног коснулась верёвочка, выходит из круга. Победитель тот, кто дольше всех остаётся в кругу.

БАБУШКА: За ваше старанье, вот вам угощенье.
Кушайте на здоровьице.

Бабушка уходит, дети колядовщики остаются на местах.

Слайд 10. «Святочные забавы».

СКАЗИТЕЛЬНИЦА: Святочные забавы. Не только дети, но и взрослые играли и забавлялись в святочные дни.

Слайд 11. «Рождественская звезда».

СКАЗИТЕЛЬНИЦА: И вот наступает ночь Рождества с 6 на 7 января, ночь Рождения Сына Бога – Иисуса Христа. Дети, а вы знаете, почему все православные празднуют Рождество? *Ответы детей.* А про это таинство нам расскажет Отец Георгий.

Слайд 12. «Иисус в яслях».

*Сказительница приглашает в центр зала Отца Георгия (клирик Хр. Святых мучеников Бориса и Глеба).*ОТЕЦ ГЕОРГИЙ: *рассказывает о рождении Иисуса Христа и значении этого события.*

Слайд 13, 14. «Чудеса Иисуса» *(Иисус и дети, исцеление больных).*

Слайд 15. «Обряд Крещения».

СКАЗИТЕЛЬНИЦА: Ребята, а кто из вас носит крестик и является крещённым? Кто вчера погружался в купель? А для чего нужен обряд погружения в воду во время крещения? *Дети отвечают. Батюшка корректирует, вносит историческую ясность.*

Слайд 16. «Приметы погоды по Крещению».

СКАЗИТЕЛЬНИЦА: Какая вчера была погода? Каким будет лето? *Дети отвечают.* Благослови нас, батюшка, на добрые дела, дай свои наставления на будущие лета. Вот и весь Сказ, поздравляю Вас, вам подарочек рождественский от нас *угощает всех гостей печеньем.*

Новотельнова Ольга Михайловна
Педагог-психолог
Тучина Наталья Валерьевна
Старший воспитатель
Корсукова Марина Геннадьевна
Воспитатель
Аксентий Анастасия Алексеевна
Воспитатель
Оанна Елена Александровна
Воспитатель
ГБОУ «Школа №2051»
г. Москва

КОНСПЕКТ ТОРЖЕСТВЕННОГО ОТКРЫТИЯ «ДОШКОЛЬНОЙ АКАДЕМИИ НАУК»

Цели: Развитие у детей творческих способностей, интеллектуального потенциала, выявление одарённых детей, воспитание самостоятельности, инициативы, познавательной и творческой активности, обогащение игрового опыта каждого ребёнка.

Задачи: Развивать память, логическое мышление, внимание, воображение, усидчивость, целеустремлённость.

Участники: Дети, родители – зрители, педагоги.

Образовательные области: Познавательное развитие, социально-коммуникативное развитие, речевое и художественно-эстетическое развитие, физическое развитие.

Оборудование: Презентация. Магнитная доска. Магниты. Картинки (солнышко, капельки, радуга, облака, ветер, Капитошка). Пищевая сода. Одноразовые стаканы. Лимонная кислота. Гуашь. Вода. Жидкое мыло. Поднос. Вулкан из пластилина.

Звучит музыка «На выход». В зале появляется профессор Чудаков.

Профессор: Здравствуйте, дорогие ребятишки: девчонки и мальчишки! Я Академик наук – Профессор Чудаков!

Сегодня мы собрались здесь не просто так. Я слышал, что вы уже взрослые и хотите много знать? *(дети отвечают)*

Но так как в школу вам еще рано, то сегодня в детском саду мы откроем свою «Академию Дошкольных Наук», где будем проводить с вами свои занимательные уроки и занятия, будем ставить эксперименты и опыты, а вы ребята станете настоящими Дошкольными Академиками!

Я когда-то давно тоже ходил в Дошкольную Академию и сегодня хочу показать вам, чему я там научился!

Профессор проводит эксперимент «Вулкан», «Окрашивание

воды».

ПР: Ну что, ребята, хотите поступить в дошкольную академию наук? Но сначала мы проверим, насколько вы внимательны: ведь для того чтобы поступить в «Академию Дошкольных наук» нужно быть усидчивым и внимательным! Я буду задавать вам вопросы, а вы, если согласны, отвечайте: «Это я, это я, это все мои друзья»! Повторим все вместе!

– Кто пришёл к нам в детский сад? И с друзьями встрече рад?

Ответ детей.

– Кто проснулся утром рано и умылся сам под краном? *Ответы детей.*

– Кто с игрушками играл и на место не убрал?

– Кто открыл сегодня краски, игры новые, раскраски?

– Кто сломал сегодня стул? В лужу девочку толкнул?

– Ну, а утром кто проспал? Рано утром кто не встал?

– Кто мечтает подрасти? В школу поскорей пойти?

Молодцы, ребята! Внимательно слушали вопросы!

ПР: Ну тогда следующая *игра «Пол, нос, потолок».* Я буду показывать вам движения и говорить пол – нос – потолок, а вам нужно показывать нужное движение, но будьте очень внимательны, я могу вас и запутать.

– Делайте, что я скажу!

А не то, что покажу!

Проводится игра.

Молодцы ребята, все вы очень внимательные и дружные! А теперь давайте послушаем, какие стихи о науке подготовили нам ребята.

Дети читают стихи:

1 Реб:

В микроскоп учёный смотрит,
Видно, опыты проводит.
Дела нет ему до скуки –
Весь в работе, весь в науке.

2 Реб:

Без науки нам не жить.
В магазин нам не сходить!
Мы научимся считать,
Буквы разные писать!
Будем очень много знать
И науку уважать!

3 Реб:

Нам наука помогает
Совершать открытия.
Строить новые машины,
Самолёты, поезда,
И большие города.

4 реб:

Как науку я люблю,
Жить без нее я не могу.
Она везде, она вокруг,
Она наш самый нужный друг.

ПР: Ну, а теперь, переходим к нашим познавательным занятиям!

Сегодня воспитатели и ребята представят нам некоторые отрасли науки, которыми мы с вами будем заниматься в «Академии дошкольных наук»! И первой наукой, будет, конечно же **«Экология».**

1 этап (Танец).

Танец детей под видеоклип – «Гимн экологов». Танец символизирует целостность и взаимосвязь всего в природе, а также постоянное движение и развитие

всего, что нас окружает и нас самих.

2 этап (Экология – это….).

Что же такое ЭКОЛОГИЯ? Ребята, это наука, которая изучает весь мир вокруг нас, всё, что нас окружает и нас самих. Наше отношение, как к живой, так и неживой природе. И ее отношение к нам. Ребята! А ко мне подскажет, что или кто представляет живую природу?

(Дети отвечают: кошечка, рыбка, бык, дерево, гриб). Правильно. А неживую природу? (камень, река, планеты) Совершенно верно!! Молодцы!! Сразу видно, что на занятиях вы меня внимательно слушали и все запомнили!

3 этап (Игра «Что такое плохо, что такое хорошо»).

Ребята, а теперь давайте посмотрим на фотографии на экране и расскажем где природе хорошо, а где она страдает, и расскажите почему – обоснуйте свой ответ. (На экране презентация с картинками природы).

4 Этап (Заключение).

Предлагаю подумать и сказать, а как же мы сами, уже сейчас, можем благотворно, влиять на экологию нашего города, нашего района. Что полезного для природы мы можем сделать сейчас. (Дети отвечают: не бросать мусор на улице, не топтать траву и цветы, не ломать деревья, беречь птиц и животных…) Молодцы!!! Теперь вы знаете многое, но гораздо больше узнаете об Экологии в нашей «Академии Дошкольных Наук». Добро пожаловать!

ПР: Следующая наука очень серьезная! Самая точная наука в мире – «**Математика»!** *(Выходит Королева Математики).*

***Королева*:**

– Здравствуйте, ребята! Я королева Математики, а это мои друзья цифры!

Сегодня мы приглашаем вас в гости, в наше королевство Математики! **(Слайд 1)**

Путь нам предстоит не простой, впереди нас ждут испытания.

– Вас не пугают трудности?

– Какие вы смелые ребята, тогда отправляемся в путь!

Ребята, нам с вами предстоит пройти по лабиринту**. (Слайд 2)**

1. У входа в лабиринт нас ждет стражник, он сможет открыть замок, если вы правильно выполните задание:

– расположите красный круг в верхний левый угол;
– расположите желтый квадрат в верхний правый угол;
– расположите зеленый ромб в нижний правый угол;
– расположите оранжевый прямоугольник в нижний левый угол;
– расположите синий треугольник в центре.

Молодцы! Вы справились с первым заданием и можете идти дальше!

2. Мудрая Сова хочет узнать, какие вы сообразительные и сможете ли решить ее задачи? Будьте внимательны!

– Сколько пальцев на правой руке? (пять)

– Сколько глаз у светофора?

(три)
– Сколько хвостов у двух котов? (два)
– Сколько носов у двух собак? (два)
– Сколько ушей у двух мышей?
– Сколько углов у треугольника?
– Сколько раз в году бывает день рождения?
– Сколько месяцев в году?

3. На пути у нас появился магический квадрат (танграм). Пройти дальше вы сможете, если превратите этот квадрат в зайчика. Чтобы не ошибиться используйте схему-подсказку. **(Слайд 3)**

Молодцы, ребята, вы настоящие волшебники!

4. **(Слайд 2 – лабиринт)** мы можем продолжить наш путь!

Мы уже почти пришли и оказались на полянке, самое время поиграть:

Физкультминутка.

Раз – поднялся – потянулся,
Два – согнуться – разогнуться,
Три – в ладоши три хлопка,
Головою три кивка,
На четыре – руки шире,
Пять – руками помахать,
Шесть – на стульчик сесть опять!

Очень нам было весело, но, посмотрите, все цифры перемешались, а в математике главное порядок! Ну-ка цифры встаньте на свои места!

Ребята, давайте проверим! (1, 2, 3, 4, 5) Все правильно!

Посмотрите, вдалеке уже виднеется наше королевство Математики, давайте пойдем дальше!

Вот мы и пришли! Вы отлично справились со всеми заданиями, и я вас приглашаю в свое королевство, где нас ждет еще очень много увлекательных игр и заданий!

Добро пожаловать!!! (слайд 4)

ПР: А теперь **«Веселое Конструирование»!**

(Под музыку выходит герой Незнайка).

– Ребята, здравствуйте! А вы знаете кто я? Правильно, я Незнайка! Я приехал к вам из моего города, где живут маленькие человечки. У каждого человечка в нашем городе свой дом! А скажите мне ребята, из чего можно строить дома? (*ответы детей..*) А я тоже предлагаю вам сегодня построить себе домики, только строить мы их будем из этих ярких, красивых мягких модулей.

Под музыку проходит эстафета «Построй дом для Незнайки».

ПР: А сейчас у нас **«Волшебные эксперименты».**

«Волшебные эксперименты» (Слайд 1).

Вед.: Здравствуйте, ребята, а теперь вы попали на волшебную станцию экспериментальную. У нас здесь письмо. Написано от Капитошки. Знаете кто он такой? Давайте прочитаем.

Письмо: Я спустился на землю капелькой дождя и попал прямо на крышу вашего детского сада, а затем по водосточной трубе сбежал вниз и вот я здесь! Я хочу узнать много интересного

об одном природном явлении. А угадать вы его сможете по моей загадке:

В небе чистом от дождя
Светит яркая дуга.
Улыбается всегда
Семицветка – … (радуга) (Слайд 2)

Вед.: Поможем Капитошке узнать про радугу?

Когда появляется радуга?(после дождя)

Назовите цвета радуги (к о ж з г с ф)

Давайте, посмотрим подробнее как появляется радуга. Послушайте интересную сказку. (Дети выкладывают картинки, в соответствии со словами текста)

– На небе светило яркое-яркое солнышко, (дети выкладывают солнце)

– Плыли по небу облака и закрыли солнышко, (выкладывают облака и закрывают солнце)

– И пошел сильный дождик, (выкладывают капли дождя)

– Подул сильный ветер и прогнал большое облако (выкладывают картинку ветра)

– Солнышко опять ярко засветило.

– И появилась красивая… радуга (дети выкладывают радугу).

Экспериментальная часть:

В: Ребята, а давайте мы с вами сами сделаем радугу и покажем её. Подходите к столу (на столе стоят 7 стаканов с красками каждого цвета радуги)

Добавим в каждый стакан по 1 ложке пищевой соды. Перемешаем. Теперь добавим в каждый стакан по ложке лимонной кислоты. И последний этап – добавим воду.

В: Теперь Капитошка узнал, как появляется радуга. Он говорит вам «Спасибо»!

Физкультминутка «Радуга-дуга».

Здравствуй, радуга-дуга, (Дети выполняют наклон.)
Разноцветный мостик! (Широко разводят руки в стороны, «рисуя» дугу.)
Здравствуй, радуга-дуга! (Вновь выполняют наклон.)
Принимай нас в гости.
Мы по радуге бегом (Бегут на месте, высоко поднимая колени.)
Пробежимся босиком.
Через радугу-дугу
Перепрыгнем на бегу (Прыжки на месте).

ПР: Ребята! Я вижу, вы хорошо подготовились к поступлению в Академию и к новому учебному году! Я вас всех с этим поздравляю и желаю получить много знаний в нашей Академии! Ура!

Дети исполняют гимн «Дошкольной Академии Наук».

ПР: Всех поздравляем с поступлением в Дошкольную Академию наук, и желаем отличного учебного года!

Образцова Алевтина Николаевна
Старший воспитатель
ГБОУ Школа №2073
п. Рогово, г. Москва

РЕАЛИЗАЦИЯ ТРЕБОВАНИЙ ФГОС В ОСНАЩЕНИИ ПРЕДМЕТНО – РАЗВИВАЮЩЕЙ СРЕДЫ ДОУ

Введение.

Развивающая предметная среда является основным средством формирования личности ребенка и является источником его знаний и социального опыта.

Понятие предметно-развивающая среда определяется как «система материальных объектов деятельности ребенка, функционально моделирующая содержание его духовного и физического развития» (С. Л. Новоселова). Выдающийся философ и педагог Жан Жак Руссо, одним из первых предложил рассматривать среду как условие оптимального саморазвития личности. Селестен Френе считал, что благодаря ей ребенок сам может развивать свои индивидуальные способности и возможности. Роль взрослого заключается в правильном моделировании такой среды, которая способствует максимальному развитию личности ребенка.

Вопрос организации предметно-развивающей среды ДОУ на сегодняшний день стоит особо актуально. Это связано с введением нового Федерального государственного образовательного стандарта (ФГОС) к структуре основной общеобразовательной программы дошкольного образования. Как известно, основной формой работы с дошкольниками и ведущим видом деятельности для них является игра. Именно поэтому мы испытываем повышенный интерес к обновлению предметно-развивающей среды ДОУ.

Современные ученые и педагоги – Короткова, Михайленко и другие – считают, что при этом насыщение окружающего ребенка пространства должно претерпевать изменения в соответствии с развитием потребностей и интересов детей младшего и старшего дошкольного возраста. В такой среде возможно одновременное включение в активную коммуникативно-речевую и познавательно-творческую деятельность, как отдельных воспитанников, так и всех детей группы.

Основная задача педагогических работников состоит в умении моделировать пространственно-предметную развивающую среду, которая бы позволила ребенку проявить творческие способности, познавать способы образного воссоздания мира и языка искусств, реализовывать познавательно-эстетические и культурно-коммуникативные потребности в свободном выборе.

Среда, окружающая детей в детском саду, должна обеспечивать безопасность их жизни, способствовать укреплению здоровья и закаливанию организма каждого из них.

Важно, что предметная среда имеет характер открытой, незамкнутой системы, способной к изменению, корректировке и развитию. Иначе говоря, среда не только развивающая, но и развивающаяся. При любых обстоятельствах предметный мир, окружающий ребенка, необходимо пополнять и обновлять, приспосабливая к новообразованиям определенного возраста.

В современной дошкольной педагогике на первый план выдвигаются задачи гуманизации процесса воспитания и обучения, охраны и укрепления физического и психического здоровья детей, их полноценного развития. Решение этих задач невозможно без создания современной предметно-развивающей среды. Одна из наших задач - создать для каждого ребенка разностороннюю развивающую среду, чтобы дать ему возможность проявить себя.

Поэтому мы, создавая развивающую среду, стараемся оформить групповые комнаты, учитывая особенности детей, посещающих группу. Это, прежде всего возраст, интересы, склонности, способности, гендерную принадлежность. У ребенка дошкольного возраста есть три основные потребности: в движении, общении, познании. Мы постарались организовать среду так, чтобы у ребенка был самостоятельный выбор: с кем, где, как, во что играть. Предметно-развивающая среда должна быть яркой, познавательной, эстетичной, поучительной, гармоничной, доступной, с учетом потребностей и интересов детей.

Цель воспитателя: сконструировать многоуровневую многофункциональную предметно-развивающую среду для осуществления процесса развития творческой личности воспитанника на каждом из этапов его развития в дошкольном учреждении.

Форма и дизайн предметов ориентирована на безопасность и возраст детей. Элементы декора должны быть легко сменяемыми. В каждой группе необходимо предусмотреть место для детской экспериментальной деятельности. Организуя предметную среду в групповом помещении необходимо учитывать закономерности психического развития, показатели их здоровья, психофизиоло-

гические и коммуникативные особенности, уровень общего и речевого развития, а также показатели эмоционально – потребностной сферы. Цветовая палитра должна быть представлена теплыми, пастельными тонами. При создании развивающего пространства в групповом помещении необходимо учитывать ведущую роль игровой деятельности. Предметно-развивающая среда группы должна меняться в зависимости от возрастных особенностей детей, периода обучения, образовательной программы.

Важно, что предметная среда имеет характер открытой, незамкнутой системы, способной к корректировке и развитию. Иначе говоря, среда не только развивающая, но и развивающаяся. При любых обстоятельствах предметный мир, окружающий ребенка, необходимо пополнять и обновлять, приспосабливая к новообразованиям определенного возраста.

Таким образом, создавая предметно-развивающую среду любой возрастной группы в ДОУ, необходимо учитывать психологические основы конструктивного взаимодействия участников воспитательно-образовательного процесса, дизайн и эргономику современной среды дошкольного учреждения и психологические особенности возрастной группы, на которую нацелена данная среда. Интеграция образовательных областей в процессе организации комплексной предметно-развивающей и игровой среды детского сада.

Среда: образовательная и предметно-пространственная, вторая является составной частью первой. Они разные, но могут взаимодополнять друг друга. **Требования ФГОС к развивающей предметно-развивающей среде:**

1. Предметно-развивающая среда обеспечивает максимальную реализацию образовательного потенциала.
2. Доступность среды, что предполагает:

3. Доступность для воспитанников всех помещений организации, где осуществляется образовательный процесс.
4. Свободный доступ воспитанников к играм, игрушкам, материалам, пособиям, обеспечивающих все основные виды деятельности.

Организация развивающей среды в ДО с учетом ФГОС строится таким образом, чтобы дать возможность наиболее эффективно развивать индивидуальность каждого ребёнка с учётом его склонностей, интересов, уровня активности. Необходимо обогатить среду элементами, стимулирующими познавательную, эмоциональную, двигательную деятельность детей. Предметно-развивающая среда организуется так, чтобы каждый ребенок имел возможность свободно заниматься любимым делом. Размещение оборудования по секторам (центрам развития) позволяет детям объединиться подгруппами по общим интересам: конструирование, рисование, ручной труд, театрально-игровая деятельность, экспериментирование. Обязательным в оборудовании являются материалы, активизирующие познавательную деятельность: развивающие игры, технические устройства и игрушки, модели, предметы для опытно-поисковой работы-магниты, увеличительные стекла, пружинки, весы, мензурки и прочее; большой выбор природных материалов для изучения, экспериментирования, составления коллекций.

Активный сектор (занимает самую большую площадь в группе), включающий в себя:

1. Центр игры;
2. Центр двигательной активности;
3. Центр конструирования;
4. Цент музыкально-театрализованной деятельности.

Спокойный сектор:

1. Центр книги;
2. Центр отдыха;
3. Центр природы.

Рабочий сектор: (Рабочий сектор

занимает 25-30% всей группы, так как там предполагается размещение оборудования для организации совместной и регламентированной деятельности. Все части группового пространства имеют условные границы в зависимости от конкретных задач момента, при необходимости можно вместить всех желающих, так как дошкольники «заражаются» текущими интересами сверстников и присоединяются к ним:

1. Центр познавательной и исследовательской деятельности;
2. Центр продуктивной и творческой деятельности;
3. Центр правильной речи и моторики.

Необходимы материалы учитывающие интересы мальчиков и девочек, как в труде, так и в игре. Мальчикам нужны инструменты для работы с деревом, девочкам для работы с рукоделием. Для развития творческого замысла в игре девочкам потребуются предметы женской одежды, украшения, кружевные накидки, банты, сумочки, зонтики и т. п.; мальчикам – детали военной формы, предметы обмундирования и вооружения рыцарей, русских богатырей, разнообразные технические игрушки. Важно иметь большое количество «подручных» материалов (веревок, коробочек, проволочек, колес, ленточек, которые творчески используются для решения различных игровых проблем. В группах старших дошкольников необходимы так же различные материалы, способствующие овладению чтением, математикой: печатные буквы, слова, таблицы, книги с крупным шрифтом, пособие с цифрами, настольно-печатные игры с цифрами и буквами, ребусами, а так же материалами, отражающими школьную тему: картинки о жизни школьников, школьные принадлежности, фотографии школьников-старших братьев или сестер, атрибуты для игр в школу. Необходимыми в оборудовании старших дошкольников являются материалы, стимулирующие развитие широких социальных интересов и познавательной активности детей. Это детские энциклопедии, иллюстрированные издания о животном и растительном мире планеты, о жизни людей разных стран, детские журналы, альбомы, проспекты. Насыщенная предметно-развивающая и образовательная среда становится основой для организации увлекательной, содержательной жизни и разностороннего развития каждого ребенка. Развивающая предметная среда является основным средством формирования личности ребенка и является источником его знаний и социального опыта. Среда, окружающая детей в группе обеспечивать безопасность их жизни, способствовать укреплению здоровья и закаливанию организма каждого из них. В последнее время используется принцип интеграции образовательных областей с помощью

предметно – развивающей среды групп и детского сада в целом, способствующий формированию единой предметно-пространственной среды.

Это означает, что для всестороннего развития ребенка организуются несколько предметно – развивающих «сред»: для речевого, математического, эстетического, физического развития, которые в зависимости от ситуации могут объединяться в одну или несколько многофункциональных сред. При этом очень важно, чтобы предметы и игрушки, которыми будет манипулировать, и действовать ребенок, на первом этапе освоения данной среды были не просто объектами его внимания, а средством общения с взрослыми.

Создавая предметно-развивающую среду необходимо помнить:

1. Среда должна выполнять образовательную, развивающую, воспитывающую, стимулирующую, организованную, коммуникативную функции. Но самое главное – она должна работать на развитие самостоятельности и самодеятельности ребенка.
2. Необходимо гибкое и вариативное использование пространства. Среда должна служить удовлетворению потребностей и интересов ребенка.
3. Форма и дизайн предметов ориентирована на безопасность и возраст детей.
4. Элементы декора должны быть легко сменяемыми.
5. В каждой группе необходимо предусмотреть место для детской экспериментальной деятельности.
6. Организуя предметную среду в групповом помещении необходимо учитывать закономерности психического развития, показатели их здоровья, психофизиологические и коммуникативные особенности, уровень общего и речевого развития, а также показатели эмоционально-потребностной сферы.
7. Цветовая палитра должна быть представлена теплыми, пастельными тонами.
8. При создании развивающего пространства в групповом помещении необходимо учитывать ведущую роль игровой деятельности.
9. Предметно-развивающая среда группы должна меняться в зависимости от возрастных особенностей детей, периода обучения, образовательной программы.

Важно, что предметная среда имеет характер открытой, незамкнутой системы, способной к корректировке и развитию. Иначе говоря, среда не только развивающая, но и развивающаяся. При любых обстоятельствах предметный мир, окружающий ребенка, необходимо пополнять и обновлять, приспосабливая к новообразованиям определенного возраста.

Таким образом, создавая предметно-развивающую среду любой возрастной группы в ДОУ, необходимо учитывать психологические основы конструктивного взаимодействия участников воспитательно-образовательного процесса, дизайн и эргономику современной среды дошкольного учреждения и психологические особенности возрастной группы, на которую нацелена данная среда.

Деятельность педагога:

- воспитатель ориентируется в своей деятельности на Федеральный государственный образовательный стандарт;
- воспитатель реализует на практике требования ФГОС, проводит образовательную деятельность с учётом 5 образовательных областей;
- воспитатель использует принципы интеграции как важную составляющую педагогического процесса и организует профессиональную деятельность, используя интегрированные виды деятельности;
- воспитатель в работе использует разнообразные формы работы с детьми в соответствии с программой «От рождения до школы», игры, проектную деятельность, музыкальная игровая деятельность и т.д. и проектирование предметно-развивающей среды для самостоятельной деятельности детей;
- воспитатель проектирует образовательную деятельность с учётом тематического принципа, что даёт большие возможности для развития детей, позволяет легко вводить региональные и культурные компоненты, учитывать специфику дошкольного учреждения;
- воспитатель, в проектировании предметно-развивающей среды должен обеспечить взаимодействие родителей возрастной группы со специалистами, направленное на непрерывное образование воспитывающих взрослых и создание подобных условий в семье;
- воспитатель создаёт условия для всестороннего развития ребёнка с ограниченными воз-

можностями здоровья в целях обогащения его социального опыта и гармоничного включения в коллектив сверстников.

Обогащение предметных и социальных условий деятельности ребенка ведет к обогащению его сознания и психологического содержания деятельности.

В такой среде дошкольник включается в активную познавательную творческую деятельность, развиваются его любознательность, творческое воображение, умственные и художественные способности, коммуникативные навыки, а самое главное, происходит развитие личности.

Использованная литература:

1. *Вераксы Н.Е. Примерная общеобразовательная программа дошкольного образования – М.Мозайка-синтез, 2014.-*
2. *Проект Федерального государственного образовательного стандарта дошкольного образования. – М., 2013г.*
3. *Асмолов А. Г. «Культурный ген связи времён. Растим сообщество почемучек» (интервью) // «Учительская газета», №29 от 16. 07. 2013г.*
4. *4. Новоселова С.Л. Развивающая предметная среда: Методические рекомендации по проектированию вариативных дизайн – проектов развивающей предметной среды в детских садах и учебно-воспитательных комплексах Л.Н. Павлова. 2-е изд. – М.: Айресс Пресс, 2007. - 119 с.*
5. *Петровский В.А., Кларина Л.М., Смывина Л.А., Стрелкова Л.П. Построение развивающей среды в дошкольном учреждении. - М., 2003.*
6. *Смирнова Е.О. Детский сад. Оценка предметно-развивающей среды. // Дошкольное воспитание.- №4, 2010.*

Печерская Ольга Владимировна
Педагог-психолог
МБДОУ детский сад № 25
г. Иркутск, Иркутская область

ПСИХОЛОГИЧЕСКИЕ АКЦИИ В РАБОТЕ С ВОСПИТАННИКАМИ, РОДИТЕЛЯМИ И ПЕДАГОГИЧЕСКИМ КОЛЛЕКТИВОМ ДОУ

Согласно ФГОС дошкольного образования охрана и укрепление психического здоровья детей – одна из центральных задач работы детского сада. Исходя из этого основной целью работы педагога-психолога ДОУ является психологическое сопровождение образовательного процесса, что в свою очередь выступает важным условием повышения качества образования в современном детском образовательном учреждении.

Стремясь достигнуть своей базовой цели – охраны и укрепления психического здоровья воспитанников, педагог-психолог включается в образовательный процесс, во все формы работы педагогического коллектива, устанавливает продуктивные взаимоотношения с воспитателями и родительской общественностью.

Тренинги, семинары-практикумы, родительские собрания, круглые столы — известные и хорошо апробированные формы работы с родителями и педагогами. Нетрадиционной же и относительно новой формой такой работы являются психологические акции, которые наряду с традиционными формами работы педагога-психолога помогают способствовать повышению интереса субъектов воспитательно-образовательного процесса к психическому здоровью детей и взрослых, демонстрируют реальные формы работы и возможности педагога-психолога дошкольного образовательного учреждения.

Неоспоримым преимуществом психологических акций является возможность большого охвата аудитории участников воспитательно-образовательного процесса.

Психологические акции – это вид психологической работы в игровой форме. По сути, психологическая акция – это игровая среда, которая на определенное время создается в пространстве всего детского сада или отдельной группы. Данная игровая среда не мешает разворачиваться другим видам деятельности детей и взрослых, но имеет некоторое собственное содержание, правила и намеченный результат.

Основная цель акций – расширение жизненного пространства её участников. Ведь суть психологического сопровождения заключается и в том, чтобы создать условия для формирования у

участников образовательного процесса представления о том, что необходимо повышать качество своей жизни за счёт привнесения в неё новых чувственных красок, эмоций, ценностей, смыслов и возможностей. Кроме того, отличительной особенностью акций является их ненавязчивость и оригинальность. Они не мешают жить тем, кто не хочет принимать в них участия, однако значительно воодушевляют тех, кто горит желанием узнать и попробовать нечто новое.

На сей день существует большое количество психологических акций, которые педагог-психолог может реализовать в рамках своего дошкольного учреждения. Например, один из особых видов акции, хорошо известный всем — Неделя психологии, то есть совокупность психологических акций, подчиненных одной теме. При её организации выбирается общая тема, которая разбивается на блоки и каждый день посвящается отдельному блоку. Существуют также:

- детско-родительские акции;
- акции для педагогического коллектива;
- акции для детей, смешанные акции (для всех участников педагогического процесса).

Однако я бы хотела сегодня более подробно остановиться на тех акциях, которые я лично организовала и проводила в своём дошкольном учреждении. Некоторые идеи были почерпнуты мной из литературы и Интернета, часть акций была полностью разработана и реализована мной самостоятельно.

1. Психологическая акция «Сундучок пожеланий» или «Поделись улыбкою своей».

Участники акции: коллектив ДОУ, родители, воспитанники.

Цель акции: создание атмосферы психологического комфорта, взаимоуважения и толерантности.

Необходимые материалы: небольшие листы бумаги, шариковые ручки, сундучок, шкатулка или коробка с прорезью под письма, выставочный стенд.

Ход: сотрудникам детского сада, родителям и детям было предлагается написать любые пожелания, советы или слова поддержки для тех, кому в данный момент времени грустно и одиноко, и опустить их в «почтовый ящик». Когда ящик будет наполнен, листы с пожеланиями размещаются на выставочном стенде, где с ними может познакомиться любой желающий.

2. Психологическая акция «Корзина пожеланий и предсказаний».

Участники акции: коллектив ДОУ, родители, воспитанники.

Цель акции: повышение положительного эмоционального фона коллектива ДОУ и родителей воспитанников.

Необходимые материалы: небольшие листы бумаги, корзина.

Ход: в корзину помещаются листочки с разного рода поже-

ланиями и «предсказаниями», начиная от шуточных, заканчивая пожеланиями философского характера, как в стихотворной, так и в прозаической форме. Любой человек может вытянуть листок-аффирмацию, прочесть и забрать себе (обязательное условие).

3. Психологическая акция «Наши корабли мечты».

Участники акции: воспитанники подготовительной к группе школе, выпускающиеся из детского сада.

Цель акции: формирование позитивного целеполагания, создание праздничного настроения.

Необходимые материалы: цветная бумага, белый ватман, клей, гуашь, ножницы, «зубочистки».

Ход: на первом этапе был проводится небольшой опрос, в ходе которого дети делятся с психологом своими самыми сокровенными мечтами. Затем для каждого воспитанника сооружается кораблик в технике оригами, на парус которого помещается текст с описанием мечты ребёнка. После этого корабли приклеиваются к необходимому фону: море, изображённое на белом ватмане. Получившаяся картина располагается при входе в группу.

4. Психологическая акция «Забор психологической разгрузки».

Участники акции: коллектив ДОУ, родители.

Цель акции: психологическая разгрузка (создание условий для освобождения от негативных эмоций, тревожных состояний).

Необходимые материалы: картон, гуашь, стикеры, шариковые ручки, канцелярский нож.

Ход: все желающие могут оставить на «заборе» надписи любого содержания (мнения о работе ДОУ, жалобы, пожелания, волнения и переживания за своего ребёнка).

5. Психологическая акция «Тайный друг».

Участники акции: коллектив ДОУ.

Цель акции: улучшение эмоционального состояния сотрудников ДОУ, сплочение коллектива через поддержание положительного микроклимата.

Необходимые материалы: белая бумага, шариковые ручки, «коробка-почтовый ящик».

Ход: сотрудники ДОУ анонимно пишут письма одному или нескольким коллегам и опускают их в «почтовый ящик». Письма принимаются определённый промежуток времени, по его окончании педагог-психолог разносит письма сотрудникам детского сада.

6. Психологическая акция «Детство».

Участники акции: родители, воспитанники.

Цель акции: создание благоприятного эмоционального фона в детском саду, гармонизация детско-родительских отношений

Необходимые материалы: длинная лента, прищепки, фотографии.

Ход: родителям воспитанников предлагается принять участие в

акции, принеся в сад фотографию своего ребёнка и их собственные фото, когда они проживали период дошкольного детства. Полученные фотографии размещаются в холле детского сада.

Таким образом, мы видим, что психологические акции являются новой эффективной формой работы, которая привносит в жизнь дошкольного учреждения толику света, тепла, доброты.

Позднякова Татьяна Владимировна
Воспитатель
МАДОУ д/с №18 «Веселые стрижи»
г. Домодедово, Московская область

КОНСУЛЬТАЦИЯ ДЛЯ РОДИТЕЛЕЙ «РЕБЕНОК И КОМПЬЮТЕР»

Мир компьютерных игр так заманчив, красочен и главное, моден! Его усиленно рекламируют и в роскошных глянцевых журналах, и по радио, и по телевизору. Кто может устоять перед таким соблазном? Дети, по крайней мере, не могут. И в последние годы все больше родителей сетуют на то, что их чада слишком много времени проводят за компьютером, пренебрегая уроками, чтением книг, рисованием, посещением кружков и общением с друзьями. Потому что какое это общение, если ребята часами нажимают на кнопки, перебрасываясь только короткими восклицаниями типа: «Ах, ты так? А я тебе так!.. Ты куда? Получай! У, блин, промазал»! Компьютерные игры буквально нашпигованы всякой нечистью: монстрами, скелетами, привидениями, киборгами, злобными орками, людоедами... Ну, а дети под предлогом борьбы со злом, настраиваются, программируются на садизм. Вот, например, какие «полезные советы» дает компьютерный журнал «Страна игр» ребятишкам, соблазняя их сыграть в игру «Ал-лоды: печать тайны»:

«Миссия десятая. Логово людоедов. Как не сложно догадаться, в этой миссии вам придется мучить толстых, волосатых монстров неопрятного вида, в простонародье именуемых людоедами. Опасного ничего нет, а денег можно загрести кучу... По пути вам встретится парочка первых людоедов, забейте их в полном соответствии с традиционной стратегией забивания крупной дичи... Перед мостом зарежьте еще одного несчастного толстяка, заберите его скромные сбережения и продолжайте свой путь... Разные хрюшки-зверюшки вас, я надеюсь, не остановят, а перебить десяток бледно-желтых гоблинов не составит никакого труда...».

Неудивительно, что многие дети, насытив свою фантазию этими страшными образами, начинают пугаться темноты, жалуются на кошмарные сны, не соглашаются оставаться одни в комнате. Навязчивый страх темноты, смерти, одиночества и проч. характерен не только для маленьких детей, но и для подростков, увлекающихся компьютерными играми.

— Но детей ведь не оторвать от экрана! Если б им было по-настоящему страшно, они бы не

стремились к подобным играм.

Однако страшное не только пугает. Оно еще и завораживает. Особенно когда происходит не с тобой, а с кем-то другим. Движущиеся изображения на цветном экране сами по себе, независимо от содержания игры, обладают определенным гипнотическим эффектом. А музыка этот эффект усиливает еще больше. Воспитательный эффект от подавляющего большинства компьютерных игр, мягко говоря, сомнителен, ибо их смысл почти всегда сводится к убийству.

— *Но разве раньше дети не играли в войну?*

Играли, но кроме подобных игр у ребят была еще масса других, в которых никаким истреблением врагов даже не пахло. Теперь же игры типа лапты, городков, штандра, вышибал, горелок, бояр и проч. почти никому из современных мальчиков и девочек неизвестны. Настольные игры тоже в чести не у всех. Многим детям, сызмальства привыкшим к острым, захватывающим ощущениям, которые предоставляет компьютер, настольные игры кажутся чересчур пресными. А уж про ролевые игры, когда ребенок спонтанно разыгрывает целые импровизированные спектакли, и говорить нечего. Это теперь «кино не для всех». У большинства не хватает фантазии. Но даже те, кто играют, обычно разыгрывают батальные сцены, до боли напоминающие эпизоды компьютерных игр. Их фантазия тоже не идет дальше разнообразных видов магии и физического уничтожения противника.

И потом, когда дети гоняются друг за другом с пластмассовыми пистолетами, крича: «Падай! Я тебя убил!», — это, согласитесь, мало похоже на настоящую войну. В компьютерных же играх все очень натуралистично. Там реализм — одна из главных приманок. В описании новых игр специально подчеркивается, что новый вариант еще реалистичнее предыдущего. Лужи крови, мозги на стенах, оторванные головы — все это изображается ярко и красочно. И сцены насилия прочно застревают в подсознании ребенка.

Детские врачи уже обратили внимание на то, что световые мелькания на компьютерном дисплее навязывают свои ритмы коре головного мозга. В результате у детей, увлекающихся компьютерными играми, могут возникнуть судороги и даже эпилептоидные приступы. Детских психиатров волнует еще и то, что любители компьютерных игр привыкают находиться в так называемом «пассивном возбуждении», когда удовольствие достигается без усилий, просто путем возбуждения подкорковых структур, заведующих этой эмоцией. Это оказывает расслабляющее влияние на личность, отбивает инициативу, действует как наркотик. Недаром такие дети ничем другим не интересуются, становясь как бы придатком к компьютеру.

Особенно увлечены компьютерами так называемые «проблемные дети»: дети с заниженной самооценкой, плохо успевающие в школе, испытывающие трудности в общении со сверстниками, дети с задержкой психоэмоционального развития, с гиперактивностью, повышенно возбудимые и т. п. Чем больше у ребенка психологических барьеров в жизненной реальности, тем глубже он погружается в виртуальную.

Конечно, уход в мир фантазий, грез и игры всегда был присущ людям с хрупкой психикой. Но чтение книг и, тем более, творчество требуют усилий. А тут все просто, да еще у человека создается впечатление собственного всемогущества. Вы только представьте себе: ребенок сидит перед экраном и распоряжается жизнью и смертью крошечных человечков. Простым нажатием кнопки он может уничтожить десяток врагов. В действительности он не умеет практически ничего: ни дать сдачи обидчику, ни залезть на дерево, ни подтянуться на турнике, ни затеять с соседями по двору игру в казаки-разбойники. Но ему это и не нужно! Зачем, когда есть гораздо более легкий способ ощутить себя суперменом?

Вот и растут наши дети физически ослабленными, боящимися реальной жизни. Притязания у них завышены, а волевой потенциал, необходимый для того, чтобы добиться желаемого результата, маловат. При малейшей трудности они пасуют, не доводят дело до конца и именно поэтому зачастую плохо учатся, не любят читать, не проявляют интереса к творчеству. В результате несоответствия завышенных притязаний ребенка его реальным возможностям в душе возникает внутренний конфликт, дискомфорт. И как следствие — еще большая невротизация. Компьютер же дает «проблемным» детям шанс уйти от неприятной реальности и почувствовать себя победителями. Беда только в том, что виртуальная реальность затягивает, это своего рода наркотик.

Но даже если ребенок не становится компьютерным наркоманом, «умный ящик» все равно разрушительно действует на его здоровье: в первую очередь страдает зрение... Риск появления или прогрессирования уже имеющейся близорукости возрастает. У ребенка может возникнуть компьютерный зрительный синдром, напоминающий конъюнктивит: глаза краснеют, и ощущение такое, как будто в них насыпали песок... Ребенок замыкается в виртуальном мире и не получает навыков общения, а это пагубно влияет на психику... У особо эмоциональных игроков даже подскакивает давление. Аркадные игры провоцируют агрессивность».

— Но разве среди моря компьютерных игр совсем нет хороших, полезных?

Есть развивающие игры, которые обучают малышей совмещать цвета, воссоздавать по

памяти картинки, составлять предметы из геометрических фигур и т.п. Компьютер помогает ребенку научиться читать, изучать иностранные языки. Есть компьютерные энциклопедии, преподносящие ребенку знания в занимательной игровой форме. Широкой популярностью пользуются и так называемые интерактивные книги, напоминающие пластинки с любимыми сказками, но включающие в себя также игры, тренирующие память и внимание, предлагающие выполнить различные интересные упражнения на развитие навыков чтения, знакомящие юных пользователей с английским языком. Да и чисто развлекательные игры не однородны. Одно дело тупой мордобой (так называемые «стрелялки»), где все мастерство игрока сводится к умению нажимать на кнопки. И другое — «квесты» (от английского «quest» — «поиски»). В детских «квестах» действуют герои мультфильмов, там никого не надо убивать, в этих играх много по-настоящему смешного. А смысл игры сводится к достижению цели путем решения логических задачек.

Подобные игры развивают не только абстрактное мышление, но и чисто бытовую смекалку, готовят детей к ситуациям, с которыми те могут столкнуться в реальной жизни. Между прочим, в «квестах» и мир более дружелюбный (хотя и здесь бывают исключения). Во-первых, он не делится только на своих и чужих, там много нейтральных персонажей, которые занимаются своими делами и не вовлечены в перипетии сюжета. А во-вторых, сообщников у ребенка больше, чем противников.

В качестве послесловия.

Многим кажется, что, может, все не так уж и страшно. Дескать, куда страшнее, если ребенок будет чувствовать себя среди сверстников белой вороной...

В одном из крупных банков, где сотрудники проводят целый день за компьютером, для особо ценных работников разработаны специальные санитарные нормы. Их здоровье тщательно берегут, они часто проходят медосмотры. За компьютером таким специалистам разрешают сидеть не больше сорока минут, после чего необходимо сделать трехчасовой перерыв. Это соблюдается неукоснительно! А если у человека вдруг возникли какие-то мозговые нарушения, даже совсем незначительные, его и близко к компьютеру не подпускают, потому что он вредно действует на мозг. Ну, а те, кого можно заменить — их не жалко, они сидят перед монитором целый день...

А ведь у многих детей, обожающих компьютерные игры, как раз имеются различные мозговые нарушения! Например, ММД (минимальная мозговая дисфункция) — диагноз, который часто ставят детям с проявлениями гиперактивности. Значит, им компьютер вообще проти-

вопоказан, но об этом молчат. Действительно, зачем их жалеть? Дети же не «особо ценные работники»...

Покидова Лариса Николаевна
Воспитатель
Сиухина Анастасия Ивановна
Воспитатель
МДОУ «Детский сад №16»
с. Веселая Лопань, Белгородская область

КОНСПЕКТ ОБРАЗОВАТЕЛЬНОЙ ДЕЯТЕЛЬНОСТИ ПО ПОЗНАВАТЕЛЬНОМУ РАЗВИТИЮ В ПОДГОТОВИТЕЛЬНОЙ К ШКОЛЕ ГРУППЕ. ТЕМА «ИДЕМ ЗА ПОКУПКАМИ»

Как мы играем в экономику.

В изменяющихся условиях современной жизни экономическое образование и воспитание необходимо начинать с дошкольного возраста, когда детьми приобретается первичный опыт в элементарных экономических отношениях. Раннее разумное экономическое воспитание служит основой правильного миропонимания и организации эффективного взаимодействия ребенка с его окружающим миром. Суть экономического образования дошкольника не в организации специального обучения экономике, а в обогащении различных видов детской деятельности экономическим содержанием. Насыщение жизни дошкольников элементарными экономическими сведениями способствует развитию у них реального экономического мышления. Для решения этой задачи мы в своей деятельности широко используем сюжетно-дидактические и дидактические игры с экономическим содержанием, проблемные ситуации, сказки, пословицы, поговорки, логические задачи, кроссворды, что способствует развитию у дошкольников интереса к экономическим знаниям, сделав их более доступными и понятными.

Цель: раскрыть воспитанникам покупательную силу денежных знаков.

Задачи:

– развивать умение считать, сравнивать числа, составлять число из двух меньших;
– подвести к осознанию зависимости достоинства монеты от ее покупательной способности, к пониманию функции денег как меры стоимости;
– развивать умение понимать переносный смысл пословицы; речевую активность детей, побуждать вступать в диалог;
– воспитывать положительную мотивацию к обучению в школе; бережное отношение к вещам.

Интеграция образовательных областей: «Познавательное развитие», «Социально-коммуникативное развитие», «Речевое развитие», «Художественно-эсте-

тическое развитие», «Физическое развитие».

Материалы: товары разной стоимости (ручка, портфель, тетрадь, ластик, карандаши, фломастеры), монеты (купюры) разного достоинства, ценники.

Предварительная работа: папка-передвижка для родителей на тему «Семья как начальная школа реальной экономики для детей», экскурсия в магазин, сюжетно-ролевая игра «Магазин канцелярских товаров», дидактическая игра «Сколько стоит?».

Ход образовательной деятельности:

1. Сообщение темы и цели занятия.

– Сегодня мы с Вами отправимся в магазин за покупками, узнаем, что и сколько стоит, и для чего людям нужны деньги.

– Скажите, как Вы понимаете пословицу: «Копейка рубль бережет?».

2. Сюжетно-дидактическая игра «Интересные покупки».

Дети находятся у прилавка магазина «Канцелярские товары», у каждого монеты и купюры разного достоинства. Дети должны купить на имеющиеся деньги необходимый им товар. Роль продавца берет на себя воспитатель. «Что можно купить на 10, 50, 100, 500 рублей?». Если дети делают ошибки, воспитатель показывает, какие товары можно купить на имеющиеся у них деньги.

Задания:

– купить предмет, который стоит … рублей;

– что можно купить за … рублей;

– сколько нужно добавить к 5 рублям, чтобы купить ручку за 15 рублей; к 10 рублям, чтобы купить тетрадь за 20 рублей и т. п.?

3. Чтение стихотворения Ш. Шалиева «Три копейки на покупку».

Маму в магазин провожает сын,
Три копейки ей дает: «Вот!
Купи мне самолет.
А еще ружье, лопатку,
Танк, лошадку, шоколадку,
Самосвал, тетради, краски,
Маску, сказки и салазки!
Постарайся не забыть.
А на сдачу можешь даже
И свистульку мне купить…

Вопросы к детям:

– Можно купить столько товаров на три копейки? Почему?

– Как ответить маме, чтобы не обидеть сына?

Физминутка.

Шел котик по лавочке, (дети шагают на месте, стоя в кругу)
Раздавал всем булавочки. (имитируют движение в соответствии с текстом)
Шел по скамеечке – (дети шагают на месте, стоя в кругу)
Раздавал всем копеечки. (имитируют движение в соответствии с текстом)
Кому 10, кому 5,
Выходи, тебе покупать. (делают 5 шагов в круг)

4. Проблемная ситуация «Кто купит больше?».

Буратино и Мальвина пришли в магазин канцелярских товаров купить школьные принадлежности: карандаши, ручку, тетрадь. У

Буратино купюра в 50 рублей, а у Мальвины – в 100.

– Кто купит больше товаров? Почему?

Для доказательства правильности ответов детей сравнивают две купюры – 50 и 100 рублей. Определяют, чем они похожи и чем отличаются. Одно из существенных отличий – достоинство монет. Число 50 меньше 100, поэтому на 50 рублей можно купить меньше товара, чем на 100, а на 100 рублей больше, чем на 50. Значит Мальвина купит больше товара, чем Буратино.

5. Дидактическая игра «Что и когда лучше продавать?».

Цель: расширять знания о спросе на разные товары, о влиянии фактора сезонности на реальный спрос.

Материал: карточки с изображением магазина и окружающей его среды в разное время года, мелкие карточки с изображением сезонных товаров.

Содержание. Дети заполняют магазины товарами в соответствии с сезонами, особое внимание уделяется покупке школьных принадлежностей. Их можно купить круглый год, но чаще их покупают перед школой.

Вопросы:

– Почему школьные принадлежности чаще покупают перед школой?

– Для чего покупают школьные принадлежности в течение года? (Дети указывают причины: сломали, потеряли; вспоминают правила пользования и хранения школьных принадлежностей).

6. Рефлексия.

Дети отвечают на вопрос: «Для чего нужны деньги?». (При ответах на вопрос помочь детям раскрыть практическое значение денег как предмета жизненной необходимости, их покупательной способности).

Использованная литература:

1. *Кларина Л.М. Экономика и экология для малышей. М., 1994.*
2. *Попова.Т.Л. Сказка о царице экономике, злодейке Инфляции, волшебном компьютере и верных друзьях. М., 2003.*
3. *Романова Н.И. Экономическая игротека. М., 1997.*
4. *Смоленцева А.А. Введение в мир экономики. Санкт-Петербург «Детство-Экспресс», 2002.*
5. *Шатова А.Д. Дошкольник и… экономика: Программа. М., 1996.*

Пшеничных Светлана Алексеевна
Воспитатель
Кудрявцева Раиса Михайловна
Воспитатель
МДОУ «Детский сад №16»
с. Веселая Лопань, Белгородская область

КОНСПЕКТ ОБРАЗОВАТЕЛЬНОЙ ДЕЯТЕЛЬНОСТИ ПО ОЗНАКОМЛЕНИЮ С ОКРУЖАЮЩИМ МИРОМ ВО ВТОРОЙ МЛАДШЕЙ ГРУППЕ

Тема: «Вместе дружно мы живём!».

Цель: формировать представления детей о семье, о нормах и правилах поведения и общения с близкими людьми.

Задачи:
- воспитание заботливого и уважительного отношения друг к другу;
- формирование первичных представлений о семье, как о людях, которые живут вместе, развитие любознательности, познавательных интересов;
- развитие умения понимать переносный смысл пословицы; речевой активности детей, побуждать вступать в диалог;
- формирование позитивного отношения к семье, чувства принадлежности к семье;
- развитие координации движений, крупной и мелкой моторики обеих рук.

Интеграция образовательных областей: «Познавательное развитие», «Социально-коммуникативное развитие», «Речевое развитие», «Художественно-эстетическое развитие», «Физическое развитие».

Материалы: Кукла Катя, корзинка, фотографии членов семьи – папы, мамы, ребенка, картинка или фотография с изображением всей семьи, изображение символа семьи – ромашка и круг жёлтого цвета, и лепестки белого.

Предварительная работа:
- заучивание фамилии, имени, отчества родителей.
- рассматривание семейных альбомов.
- сюжетно-ролевые игры: «Дочки-матери», «Семья».
- разучивание стихотворений о маме, папе, бабушке, дедушке.

1. Организационный момент:

Один, два, три, четыре, пять
Всем вам дружно надо встать
Покружиться, подрасти,
И ко мне всем подойти!
Посмотрю на ваши лица,
С кем бы мне здесь подружиться?

Я – Светлана Алексеевна, а ты кто? Ответь мне, как тебя зовут? Только ласково *(Дашенька,*

Димочка…).
Вот таким хорошим деткам я предлагаю поиграть.

2. Психогимнастика:
– Покажите мне, пожалуйста, какое бывает выражение лица у папы и мамы, когда они радуются, когда у них хорошее настроение? (дети показывают эмоции)
– А если они сердятся, хмурятся? (дети показывают).

Методика проведения:
3. Сообщение темы, сюрпризный момент
Воспитатель:
– Ребята, к нам в гости пришла кукла Катя и принесла нам красивый конверт, давайте посмотрим, что там находится? (семейные фотографии детей группы).
Воспитатель:
– Ой! Ребята да это же фотографии! (раскладываю на столе)
– Кто хочет рассказать о своей семье?
(Дети берут фотографии своей семьи, рассказывают, кто изображен).

По ходу воспитатель спрашивает о членах семьи, как кого зовут, где фотографировалась семья.
– С кем ты живешь?
– Кто самый старший в вашей семье?
– Кто самый младший?
– Кто кому мама?
– Кто кому сын *(дочка)*?
– Для мамы ты кто?
– А для бабушки?
– Для брата, сестры?
– Ты любишь своих близких? Почему? *(потому что они добрые, ласковые, заботливые)*
– Кто чем занимается в семье?
– Кто о тебе заботится?
– Как ты заботишься о других?

Воспитатель: Ребята, мы немножко отдохнём и опять играть начнём!

4. Пальчиковая игра «Семья»:
Этот пальчик – дедушка,
Этот пальчик – бабушка,
Этот пальчик – папа,
Этот пальчик – мама,
Этот пальчик – это я,
Все мы – дружная семья.
Воспитатель: А сейчас я вас познакомлю с символом семьи - это… (ромашка). Как вы думаете, почему? (похожа на солнышко). Молодцы! Правильно!
– Ребята, а у куклы Кати есть ещё один конверт! Что же в нём? Послушайте загадки и отгадайте, про кого это?
5. Дидактическая игра «Доскажи словечко»
1.
« Кто милее всех на свете,

Кого любят очень дети?
На вопрос отвечу прямо:
Всех милее наша?… **(мама)**»

2.
«Кто научит гвоздь забить,
Даст машину порулить.
И подскажет, как быть смелым,
Сильным, ловким и умелым?
Все вы знаете, ребята,-
Это наш любимый?… (**папа**)»

3.
«Без чего на белом свете
Взрослым не прожить, и детям?
Кто поддержит, вас, друзья
Ваша дружная?… (**семья**)»

6. Символ семьи.
Воспитатель:
– Ребята, а давайте мы сделаем символ семьи, ромашку. Посмотрите, что лежит на столе? (желтый круг в середине фотография семьи).
– А вот и наш семейный круг, что нужно сделать, чтобы он превратился в ромашку, как вы думаете? *(выложить лепестки).*
Выполнение задания детьми.

7. Подведение итогов:
Воспитатель: Вот мы и узнали с вами, что же значит «Семья»?.
– Так что же это такое? Для чего нужна семья людям? (ответы детей)
Воспитатель:
– Вы – самые счастливые дети на свете, потому что папа, мама, вы – это семья, в которой любят друг друга, заботятся и помогают друг другу, потому что *(хором)*:
«**Папа**, **мама**, я, все мы – **дружная семья**!

Использованная литература:

1. *Т.Н. Доронова, В.В. Гербова и тд., «Программа и руководство для воспитания первой, второй младшей и средней групп детского сада» 3 книги. М.: «Просвещение» 1993 г.*

2. *Т.Н. Доронова, «Воспитание, образование и развитие детей 3-4 лет в детском саду» Метод. руководство. М.: «Просвещение» 2005 г.*
3. *Л. Свирская «Работа с семьей: необязательные инструкции». М.: «ЛИНКА-ПРЕСС» 2007 г.*
4. *Т.А. Шорыгина Моя семья. Методическое пособие. М.: Сфера, 2012 г.*

Рыбакова Наталья Владимировна
Воспитатель
МБДОУ детский сад «Лесная поляна»
п. Новый Уоян, Республика Бурятия

ЗАНЯТИЕ ДЛЯ ДЕТЕЙ МЛАДШЕЙ ГРУППЫ «В ГОСТИ К БАБУШКЕ НАТАЛЬЕ»

Цель занятия: развитие всех компонентов устной речи детей, обобщение знаний детей о жизни домашних животных и их детенышах.

Задачи:
Образовательные: учить детей различать взрослых животных и их детёнышей; способствовать воспитанию звуковой выразительности речи; произнесению звукоподражаний громко, тихо, тоненьким голосом и т. п.; закрепить знания о геометрических фигурах и цвете.
Развивающие: развивать воображение, любознательность, память и мышление детей; повышать речевую активность детей; развивать умение отвечать на вопросы; развивать зрительное восприятие.
Воспитательные: учить внимательно слушать воспитателя, отвечать на вопросы; вызывать эмоциональный отклик; воспитывать бережное отношение к животным.

Ход занятия.

Воспитатель:
Утром встали малыши,
В детский садик свой пришли.
Вам мы рады, как всегда.
Гости здесь у нас с утра,
Поздоровайтесь, друзья!
Давайте поздороваемся с гостями и еще раз друг с другом.
Встаем парами. У меня носик. У тебя носик.
У меня ушки. У тебя ушки.
У меня щечки. У тебя щечки.
У меня глазки. У тебя глазки.
Ты мой друг. И я твой друг.
Мы любим друг друга. (меняемся парами)
Воспитатель: Ребята, раз сегодня такая прекрасная погода и хорошее настроение давайте с вами отправимся в гости к бабушке в деревню. На чем можно поехать? (ответы детей)
Воспитатель: Едем на автобусе.

Фонематическая зарядка.
Накачаем колеса. (ШШШШ)
Зальем бензин в бак. (СССС)
Заведем мотор. (РРРРРР)
Проверим сигнал. (ПИПИПИ)
Поехали. (песенка)
Бабушка: Здравствуйте, дети, добро пожаловать! Я бабушка Наталья.
Очень рада я гостям
Нашим славным малышам,
Я сейчас все покажу
Покажу и расскажу.
Кто живет у нас в сарае?
Я их всех отлично знаю.

Вместе со мной вас встречает моя Мурка. Кто это? (кошка) А что вы знаете про кошечку? Ребята, кто может назвать части тела кошки? (туловище, лапы, хвост, голова)- А что есть на голове кошки? (уши, глаза, рот, усы) Сколько у кошки лап? Голов? Хвостов? Ушей? Давайте превратимся в котят.

Массаж лица «Умывалочка».

Умыли котята глаза и носы, *Мягко проводят пальцами по векам носу, щекам, лбу.* Даже – усы. *Ещё раз проводят по крыльям носа.* И доброе слово друг дружке *Поглаживают ладонями ушки.* Мяукнули в чистые ушки. *Тихо сказать «Мяу».*

Бабушка: Пойдемте дальше.
Бабушка: А вот моя Бурёнка. Кто это? Это моя корова, а зовут ее Буренка.

Уж как я коровушку люблю!
Уж как я ей крапивушки нажну!
Кушай вволюшку, коровушка моя!
Ешь ты досыта, Буренушка моя!

Бабушка: Посмотрите, а что у коровы на голове? (Большие рога)
Бабушка:
А что на ногах? (Копыта)
Есть копыта и рога,
Летом ходит на луга.
Чтобы были все здоровы,
Что дают нам коровы? (молоко)
Ребята, а вы любите молоко? А что делают из молока?
Если будите кушать молочные продукты будите здоровыми, мальчики будут сильными, а девочки красивыми.
Бабушка: Ребята, а чтобы корова, моя Буренка хорошо жила и давала молоко, я за ней ухаживаю каждый день. А что кушает корова? (Летом траву, зимой сено, пьет воду).
Бабушка:
У коровы есть соседка Лежебока-домоседка.
Лёжа в луже у ручья
Громко хрюкает (свинья)
Давайте похрюкаем, как свинья.
Бабушка: Посмотрите, а какая свинья? (Она розовая, большая)
Бабушка: А что у нее на ногах? (Копыта)
Бабушка: А какой у нее хвостик? (Крючком)
Бабушка: А что любит она кушать? (Все овощи еду)
Бабушка:
А мы из свиньи получаем сало, мясо.
А здесь живет мой конь Огонёк.
А где живет конь (в конюшне)
– Конь какой? (большой, сильный, красивый)
– Что у коня растет на шее? (грива)
– Какой у коня хвост? (пушистый)
– А на ногах у коня что? (Копыта)
– Как зовут папу? (конь)
– Как зовут маму? (лошадь)
– Как зовут детеныша? (жеребенок)
– Что едят лошади? (сено, яблоки, морковь). Ребята, давайте превратимся в маленьких лошадок и поиграем.

Речевое упражнение «Конь».

Скачет конь наш: чок, чок, чок; чок, чок, чок.
Слышен топот быстрых ног
Перешел он на голоп: топ, топ, топ; топ, топ, топ.

Бабушка: Молодцы, ребята, а отгадайте загадку.
Хвост с узорами,
Сапоги со шпорами
Ночью распевает Время считает. (Петушок)

Бабушка: Ребята, посмотрите, а что есть у петушка? (Крылья, хвост, Две лапы, клюв)

Бабушка: А где живет петушок? (В курятнике)

Бабушка: А кто еще живет с петушком? (Курица, цыплята)

Бабушка: Это его семья. А что они клюют? (Зернышки)

Бабушка: А какую пользу приноси курица? (Она несет яички)

Ребята вы знаете песенку про петушка? (песенка «Вот идет петушок»)

Дидактическая игра «Детеныши».

Бабушка: Ой посмотрите, кто прибежал послушать нашу песенку детёныши животных. Давайте их отнесем мамам. (Это кто? Кто его мама? Кто его папа? Отведи Юра к маме и т. д.).

Дидактическая игра «Покормим животных».

Бабушка: Ой закрутилась я с вами ребята. Покормить забыла своё хозяйство. Помогите мне. (Зернышки кто клюет? Отнеси Маша и т. д.).

Бабушка: Ребята, а каких вы еще животных знаете, которые живут рядом с человеком?
Овца-баран-ягненок;
Коза-козел-козленок;
Собака-щенок.

Моделирование.

Бабушка: Жаль, что у меня моя собачка Жучка убежала.
Большой круг – голова (показать)
Два больших треугольника – уши (показать)
Два маленьких круга – глаза (показать)
Маленький треугольник – нос (показать)

Бабушка: Спасибо, ребята. У меня есть портрет моей Жучки.
Я хочу вам гостинцев дать с собой. (молоко)
Растите здоровыми, счастливыми.
Садитесь в автобус и отправляйтесь в детский сад.

Воспитатель: Ребята вам понравилось в гостях у бабушки Натальи. Кого мы видели? Как называются животные, которые живут у бабушки. **(Домашние животные)**

Рябцева Светлана Юрьевна
Воспитатель
ГБОУ Школа в Капотне
г. Москва

КОНСПЕКТ НЕПОСРЕДСТВЕННОЙ ОБРАЗОВАТЕЛЬНОЙ ДЕЯТЕЛЬНОСТИ С ДЕТЬМИ СРЕДНЕЙ ГРУППЫ ТЕМА: «ВОДА»

Для того, чтобы дать детям реальные представления об изучаемом объекте, целесообразнее использовать познавательно-исследовательскую деятельность. В процессе исследования идёт обогащение памяти ребёнка, активизируются его мыслительные процессы, так как постоянно возникает необходимость совершать операции анализа и синтеза, сравнения и классификации. А выводы, которые непосредственно делают дети, в процессе проведения опытов и экспериментов я предлагаю заносить в ментальную карту. Эта карта будет составляться и пополняться детьми в процессе проведения экспериментов с водой. Именно на ней будет наглядно представлен результат экспериментальной деятельности детей.

Цель: Закрепить представления детей о воде через опытно – экспериментальную деятельность и в процессе работы создать ментальную карту о свойствах и состояниях воды.

Задачи:

Образовательные:

» Дать знания о свойствах воды (не имеет формы, цвета, запаха, вкуса).
» Активизировать и систематизировать имеющиеся у детей представления о состояниях воды (жидкая, пар, твёрдая).

Развивающие:

» Развивать мышление: учить детей сравнивать, анализировать, обобщать, и делать умозаключение.
» Развивать навык последовательно излагать свои мысли, правильно строить свою речь, обогащать словарный запас детей существительными, прилагательными, глаголами по теме занятия.
» Развивать познавательный интерес к окружающему миру в процессе экспериментирования.

Воспитательные:

» Способствовать проявлению у детей инициативы и самостоятельности в процессе экспериментальной деятельности.
» Воспитывать бережное отношение к воде и природе.
» Воспитывать умение слушать ответы товарищей, не перебивать друг друга.

Материал и оборудование:

белые халаты, бейджики, головные уборы с капелькой, одноразовые стаканы, чайные ложки, колбы, вода, лёд, сахар – рафинад, лимон, краски (гуашь), кисти, подставки под кисти, камешки, термос с кипятком, зеркало, ватман, картинки.

Предполагаемые результаты:
В ходе проведенного мероприятия у детей формируются:

» знания о свойствах и состояниях воды;
» умения самостоятельно анализировать полученные результаты;
» интерес к познавательно-исследовательской деятельности;
» увлечённость процессом освоения знаний по средствам экспериментальной деятельности и передача этих знаний другим детям;
» представления детей о значении и необходимости воды для всего живого.

Ход педагогического мероприятия.

(Воспитатель и дети стоят в кругу)
Воспитатель: Ребята отгадайте загадку:
Если руки наши в ваксе,
Если на нос сели кляксы,
Кто тогда нам первый друг,
Снимет грязь с лица и рук?
Без чего не может мама
Ни готовить, ни стирать,
Без чего, мы скажем прямо,
Человеку умирать?
Чтобы лился дождик с неба,
Чтоб росли колосья хлеба,
Чтобы плыли корабли –
Жить нельзя нам без ...(Воды)
Дети: Без воды!
Воспитатель: Правильно. Вы хотите узнать всё, всё о воде?
Дети: Да.
Воспитатель: Предлагаю пройти в мою лабораторию, сейчас мы всё узнаем.
(дети с воспитателем проходят в лабораторию и облачаются в белые халаты с бейджиками и надевают на голову капельки).
Воспитатель: Теперь мы учёные. Кто знает, кто такие учёные и чем они занимаются?
Дети отвечают.
Воспитатель: Правильно. Вот сейчас я вам предлагаю тоже провести опыты и эксперименты с водой и узнать о её свойствах. А выводы мы будем делать на нашей карте.

Опыт №1.
У вас на столах стоят колбы с водой, одноразовые стаканы, тарелки.
Предлагаю перелить воду из колбы в стакан, а теперь из стакана перелейте в тарелку.
(Дети и воспитатель проводят опыт).
Как вы думаете, какой вывод мы можем сделать? Вода какая?
Дети: Жидкая.
Воспитатель: Вода имеет форму?
Дети: Нет. Вода не имеет формы.
Воспитатель: Правильно. Она

принимает форму того предмета, в который её налили. Семён и Даша найдите картинку на столе, которая соответствует нашему выводу, и приклейте её на карту. Спасибо. Молодцы!

Опыт №2.

Перед вами два стакана с водой, краски (гуашь), кисточки, камешки. Возьмите кисточку, наберите любую краску и опустите в стакан с водой, хорошо размешайте. Теперь возьмите камешки и бросьте в каждый стакан.

(Дети и воспитатель проводят опыт)

В каком из стаканов виден камешек?

Дети: В стакане с чистой водой.

Воспитатель: Почему?

Дети: Вода прозрачная.

Воспитатель: Вода имеет цвет?

Дети отвечают.

Воспитатель: Посмотрите, у вас на столах лежат кусочки цветной бумаги различного цвета, можно ли сравнить цвет воды с одним из этих цветов?

Дети отвечают.

Воспитатель: Предлагаю приложить поочерёдно кусочки цветной бумаги к стакану с чистой водой и сделать вывод.

(Дети и воспитатель проводят опыт)

Итак, можно ли сравнить цвет воды с одним из этих цветов?

Дети: Нет, нельзя. У чистой воды нет цвета. Вода бесцветная.

Воспитатель: правильно. Вода не имеет цвета, она прозрачная и бесцветная. Полина и Максим, найдите картинку на столе, которая соответствует нашему выводу, и приклейте её на карту. Спасибо. Молодцы!

Продолжаем наши эксперименты.

Опыт №3

На ваших столах стоят стаканы с водой и тарелочка с чем?

Дети: С сахаром.

Воспитатель: Правильно, это сахар рафинад он похож на какую геометрическую фигуру?

Дети: На куб.

Воспитатель: Правильно. Какой он на вкус?

Дети: Сладкий.

Воспитатель: А теперь бросьте кусочек сахара в стакан с водой и размешайте ложечкой. Что с ним произошло?

(Дети и воспитатель проводят опыт).

Дети: Сахар исчез, растворился.

Воспитатель: А теперь попробуйте на вкус сначала воду с сахаром. Какая она на вкус?

Дети: Сладкая.

Воспитатель: Правильно. А теперь попробуйте чистую воду. Какая она на вкус?

Дети отвечают.

Воспитатель: Какой вывод мы можем сделать? Чистая вода имеет вкус?

Дети: Нет. Она безвкусная.

Воспитатель: Правильно. Вода не имеет вкуса, она безвкусная. Игорь и Саша, найдите картинку на столе, которая соответствует нашему выводу, и приклейте её на карту. Спасибо. Молодцы!

Опыт №4.
Перед вами два стакана с водой. Понюхайте воду. Чувствуете, чем пахнет?
Дети: Нет. Не пахнет.
Воспитатель: Атеперь в один стакан бросьте кусочек лимона и размешайте ложечкой. Понюхайте. Чем пахнет?
(Дети и воспитатель проводят опыт).
Дети: Лимоном пахнет.
Воспитатель: Какой вывод мы можем сделать?
Дети: Вода не пахнет.
Воспитатель: Правильно. Вода не имеет запаха. Рита и Алёша, найдите картинку на столе, которая соответствует нашему выводу, и приклейте её на карту. Спасибо. Молодцы! О свойствах воды мы теперь всё знаем, а сейчас мы немного отдохнём.

Физкультминутка.
Воспитатель: Что мы узнали о свойствах воды?
Дети отвечают.
Воспитатель: Молодцы! А сейчас мы узнаем о состояниях воды. Мы выяснили, что вода жидкая, но она может быть и другой. А вот какой? Смотрите.

Опыт №5 (воспитатель показывает опыт).
У меня в руках термос, в него налита очень горячая вода. Сейчас я его открою. Что вы видите?
Дети: Пар.
Воспитатель: Правильно, это пар. Как вы думаете, а пар это что?
Дети отвечают.
Воспитатель: Я сейчас приложу к термосу зеркало, что случилось с зеркалом?
Дети: Оно запотело.
Воспитатель: Теперь промокнём зеркало салфеткой. Какой стала салфетка?
Дети: Салфетка стала мокрой. Она намокла.
Воспитатель: Какой мы можем сделать вывод? Пар, это что?
Дети: Пар это вода.
Воспитатель: Правильно. Пар, это тоже вода. Алёша и Настя, найдите картинку на столе, которая соответствует нашему выводу, и приклейте её на карту. Спасибо. Молодцы! Продолжаем.

Опыт №6.
На ваших столах стоят стаканчики. Что в них?
Дети: Лёд.
Воспитатель: Дотроньтесь до льда. Лёд какой?
Дети: Холодный, твёрдый.
Воспитатель: Правильно, а, что, такое лёд?
Дети отвечают.
Воспитатель: Предлагаю проверить. Переверните стаканчики со льдом на тарелку. Посмотрите, что происходит со льдом?
Дети: Лёд тает.
Воспитатель: А почему он тает?
Дети отвечают.
Воспитатель: Правильно, в нашей группе тепло, вот лёд и начал таять. Во что он превращается?
Дети: Лёд превращается в воду.

Воспитатель: Правильно. Конечно в воду. Какой вывод мы можем сделать? Вода, может быть какой?

Дети: Вода может быть твёрдой, льдом.

Воспитатель: Теперь мы знаем, что вода может быть твёрдой – льдом. Соня и Даня, найдите картинку на столе, которая соответствует нашему выводу, и приклейте её на карту. Спасибо. Молодцы!

Мы узнали о свойствах и состояниях воды, а скажите, зачем вода нужна?

Дети отвечают.

Воспитатель: Может ли вода быть помощницей?

Дети отвечают.

Воспитатель: А нужно ли воду беречь? Зачем?

Дети отвечают.

Воспитатель: Вода даёт жизнь всему живому на земле. Вода нам помогает в быту. И если не будет воды, погибнут все живые существа на земле. Значит, воду нужно беречь. Найдите картинки на столе, которые соответствуют нашему выводу, и приклейте их на нашу карту. Молодцы!

Ребята, что мы сегодня делали?

Дети отвечают.

Воспитатель: Что вы узнали о воде? Какой опыт вам понравился больше всего?

Дети отвечают.

Воспитатель: Что мы создали?

Дети: Карту воды.

Воспитатель: Зачем нам эта карта?

Дети: По карте мы можем рассказать другим ребятам о воде.

Воспитатель: Вам понравилось быть учёными и проводить опыты и эксперименты?

Дети отвечают.

Сергеева Александра Владимировна
Воспитатель
Филиал «Детский сад «Почемучки» МБДОУ детского сада №19 «Катюша»
г. Пенза, Пензенская область

РАЗВИТИЕ МЕЛКОЙ МОТОРИКИ У ДЕТЕЙ ДОШКОЛЬНОГО ВОЗРАСТА

В психолого-педагогической современной литературе уделяется огромное место освещению вопросу развития двигательной сферы ребенка, моторики рук. А.Р. Лурия, Н.С. Лейтес, Н.П. Анохин рассматривали руки как «человеческий специфический орган».

Как писал М.М. Сеченов: «Движение рук человека не предопределяется наследственно, а возникает только в процессе обучения и развития как конечный результат ассоциативных связей между моторными и зрительными функциями».

У людей движения пальцев руки совершенствовались из одного поколения в другое, так как люди постепенно начинали выполнять более сложную и тонкую работу. Происходило в связи с этим и увеличение площади двигательной проекции кисти руки.

Анализ литературы позволяет выделить несколько понятий и утверждений:

Моторика – это совокупность двигательных умений реакций навыков и двигательных сложных действий, которые свойственны человеку (Е.А. Стребелева)[4].

Моторика движения рук – это осуществление двигательный действий руки, их четкость и точность при выполнении трудовых операций и физических упражнений.

Мелкая моторика – это развитие мелких мышц пальцев руки, способность выполнять ими координированные тонкие манипуляции, движения малой амплитуды.

Мелкая моторика так же понимается как совокупность скоординированных действий костной, мышечной, нервной систем, часто в сочетании с системой зрительной в выполнении точных и мелких движений пальцами и кистями рук.

Дошкольный возраст – очень важный этап в жизни человека. В этот период существует функциональное улучшение нервной системы головного мозга, основных органов и систем организма.

В повседневной жизни каждому человеку каждую минуту требуется выполнять какие-то действия мелкой моторики: застегивать пуговицы, манипулировать мелкими предметами, рисовать или писать, и так далее. Потому от развития мелкой моторики во многом зависит качество жизни. Мелкая моторика развивается, естественным образом начиная с младенческого возраста на базе общей моторики. Сначала ребёнок учится хватать предмет,

после появляются навыки перекладывания из руки в руку, так называемый «пинцетный захват» и т. д., к двум годам он уже способен рисовать, правильно держать ложку или кисточку. В дошкольном и раннем школьном возрасте эти навыки становятся более сложными и разнообразными. Увеличивается доля действий, которые требуют согласованных действий обеих рук [2].

Ускорить развитие мелкой моторики можно разными способами. К примеру, такими: играть с мелкими предметами – головоломки, стеклянные шарики мозаики, конструкторы,; пальчиковые игры; массаж рук и пальцев; лепка. Следует заметить, что развитие мелкой моторики ребенка, улучшает координацию движений и стимулирует активную работу мозга. Среди других двигательных функций моторика пальцев имеет особое значение, так как оказывает большое влияние на развитие высшей нервной деятельности ребенка. Ученые обнаружили, что своевременное развитие мелкой моторики ребенка оказывает положительное влияние на развитие его психических процессов.

Ребенок постоянно изучает, воспринимает мир вокруг нас. Основным методом накопления информации является – сенсорный. Дети нуждаются в том, чтобы все трогать, пробовать на вкус хватать, гладить. Если взрослые стараются поддерживать это стремление, предлагая разнообразные детские игрушки (твердые, мягкие, грубая, холодная, гладкая, и так далее.), ткани, предметы для изучения, он получает необходимый импульс для развития. Доказана взаимосвязь речи ребенка и его сенсорных переживаний. Если движение пальцев соответствует возрасту, то и развитие речи находится в пределах нормы. Под действием кинетического импульса на руках, а точнее от пальцев речь совершенствуется. Таким образом, для того чтобы ребенок хорошо разговаривал, надо не только обучать его артикуляционный аппарат, но и развивать движение пальцев. Мелкая моторика рук взаимодействует с такими высшими свойствами сознания, как оптико-пространственное восприятие, внимание, воображение, мышление, речь, визуальная и моторная памяти.

Работу по развитию мелкой моторики рук надо начинать в раннем детстве. Можно массировать пальцы рук грудным детям, тем самым влияя на активные точки, которые связанны с корой головного мозга. В дошкольном и раннем возрасте можно играть в игры, которые стимулируют активность рук. Можно сопровождать их чтением стихов и веселых песен. Этим исподволь развиваются основные навыки самообслуживания: завязывать шнурки, застёгивать и расстёгивать пуговицы и так далее [1].

Работу по развитию движений рук следует проводить на регу-

лярной основе. Только так можно достичь наибольшего эффекта физических упражнений. Задания должны приносить радость ребенку, нельзя допускать переутомления ребенка. Для того, чтобы заинтересовать его и помочь освоить новую информацию, необходимо в обучение включить игру, а если задача показаться трудной – не отступать. При этом не забывайте хвалить ребенка.

Еще до нашей эры был известен эффект воздействия руки на мозг человека. Специалисты восточной медицины говорят, что игра с участием рук и пальцев приводят в гармоничное соотношение тела и ума, сохраняя мозговые системы в отличном состоянии.

Это факт, что в головном мозге центры, ответственные за движение пальцев и речь очень близки. Стимулируя мелкую моторику и тем самым возбуждая соответствующие части головного мозга, мы активизируем и соседние зоны, отвечающие за речь. Особенно важно развитие мелкой моторики рук для детей младшего школьного возраста. Ребенок достигает хорошего развития мелкой моторики рук только при выполнении различных упражнений для пальцев. Кисти рук приобретают гибкость, хорошую подвижность, исчезает скованность движений.

В работе по развитию мелкой моторики рук детей, сенсорному воспитанию, обучению диалогической речи, формированию психических процессов, пространственных представлений, можно использовать всякие предметы-заместители. Например, скрепки разных цветов и размеров. Во время занятий и в свободное время они «превращаются» в различных птиц и животных, помогая учителям развивать мелкую моторику рук, а также пространственные и сенсорные представления, коммуникацию, речь, творческое воображение, произвольное и непроизвольное внимание, логическое мышление, память, закрепление цвета, счёта [3].

Развитие функции рук и речевой функции человека взаимосвязано между собой и происходит параллельно. По мере совершенствования функции рук, выполняющих все более дифференцированную и тонкую работу, увеличивается и площадь их представительства (особенно представительства кисти руки) в коре головного мозга. Необходимо заострить внимание на том, что этот факт должен использоваться в работе с детьми не только там, где развитие речи происходит своевременно, но особенно там, где задержка развития моторной стороны речи имеет отставание, Здесь речевое развитие детей нужно стимулировать путем тренировки движений пальцев рук.

Как правило, тот ребенок, который имеет достаточно высокий уровень развития мелкой моторики, способен рассуждать логически; у него хорошо развита память, мышление, связная речь.

Письмо – это сложный навык, включающий выполнение тонких ручных координированных движений.

Благодаря развитой руке расширяются возможности ребенка в формировании пространственных представлений, в знакомстве со свойствами и качествами предметов через непосредственные практические действия с этими предметами.

Использованная литература:

1. *Большакова С. Е. Формирование мелкой моторики рук: Игры и упражнения / С. Е. Большакова. М.: ТЦ Сфера, 2010. – 64 с.*
2. *Прищепа, С. А. Мелкая моторика в психофизическом развитии дошкольников // Дошкольное воспитание. - 2011. - № 1. - С.60-61.*
3. *Смирнова, Е.А. Система развития мелкой моторики у детей дошкольного возраста. - СПб.: Детство-Пресс, 2013. - 144 с*
4. *Специальная дошкольная педагогика/ Под. ред. Стребелевой Г.В. - М., 2012.*

Тельных Елена Александровна
Воспитатель
Глуздова Галина Николаевна
Воспитатель
МКОУ «Школа-интернат №32»
г. Киселевск, Кемеровская область

РАЗВИТИЕ СВЯЗНОЙ РЕЧИ У ДЕТЕЙ СТАРШЕГО ДОШКОЛЬНОГО ВОЗРАСТА С ТЯЖЕЛЫМИ НАРУШЕНИЯМИ РЕЧИ ПОСРЕДСТВОМ МНЕМОТЕХНИКИ

Сформированная в России в течение многих десятилетий система дошкольного образования в настоящее время претерпевает серьезные изменения. Разработан и вступил в силу Федеральный Государственный Образовательный Стандарт дошкольного образования (ФГОС ДО). Эти изменения были необходимы в связи с пониманием важности именно дошкольного образования для дальнейшего успешного развития и обучения каждого ребенка, обеспечение качественного образования детей дошкольного возраста.

Анализ образовательных областей ФГОС и новых целевых ориентиров показал, что речевое и коммуникативное развитие по-прежнему признают наиболее актуальными задачами в дошкольном возрасте. В последние годы отмечается увеличение количества детей, имеющих нарушение речи. В связи с этим актуальность использования инновационных методов и приемов в обучении детей дошкольного возраста правильной связной речи принимает глобальный характер. Основная задача состоит в формировании интереса к процессу обучения и его мотивации, развитию и коррекции речи. Работая с детьми с тяжелыми нарушениями речи (ТНР) и, сталкиваясь с проблемами в их обучении, мы пришли к выводу, что нужно искать вспомогательные средства, облегчающие, систематизирующие и направляющие процесс усвоения детьми материала. К.Д. Ушинский писал: «Учите ребёнка каким-нибудь неизвестным ему пяти словам – он будет долго и напрасно мучиться, но свяжите двадцать таких слов с картинками, и он их усвоит на лету».

Одним из таких средств является мнемотехника. Мнемотехника – «искусство запоминания». Это система методов и приемов, обеспечивающих успешное запоминание, сохранение и воспроизведение информации, эффективное запоминание структуры рассказа, стихотворений, и, конечно, развитие речи. Приёмы мнемотехники облегчают запоминание у детей и увеличивают объём памяти путём

образования дополнительных ассоциаций. Особенность методики – применение не изображения предметов, а символов. Данная методика значительно облегчает детям поиск и запоминание слов. Символы максимально приближены к речевому материалу.

Как любая работа, мнемотехника строится от простого к сложному. Мы начинали работу с простейших мнемоквадратов, которые несут определенную информацию, например, лимон – кислый, яблоко – сладкое.

Последовательно переходили к мнемодорожкам – алгоритм действия, например, схема последовательности одевания детей на прогулку, и позже перешли к мнемотаблицам. Мнемотаблица – это схема, которая несет информацию, связанную по смыслу о событии или несет развернутую информацию о чем-то определенном, например, информацию о животном или птице. Использование мнемоквадратов, мнемодорожек и мнемотаблиц позволяет детям эффективнее воспринимать и перерабатывать зрительную информацию, сохранять и воспроизводить её.

Мнемотехника многофункциональна. Существует много приемов мнемотехники, но приемлемыми для дошкольников являются: группировка, классификация, поиск опорного пункта, схематизация, структурирование материала. Методы и приемы мнемотехники помогают развивать память, мыслительные процессы, воображение, речь. Главной задачей развития связной речи ребенка является совершенствование монологической речи, которая решается через различные виды речевой деятельности: пересказ литературных произведений, составление описательных рассказов о предметах, объектах, явлениях природы; составление рассказов по картине, заучивание стихотворений.

Мнемотаблицы особенно эффективны при разучивании стихотворений, т.к. использование опорных рисунков для обучения заучиванию стихотворений увлекает детей, превращает занятие в игру. Работа заключается в следующем: на каждое слово или маленькое словосочетание придумывается картинка и все стихотворение зарисовывается схематически. После этого, используя графическое изображение, ребенок по памяти воспроизводит все стихотворение целиком. С помощью метода «кодирования» легко запоминаются даже большие стихотворения.

Используя мнемотаблицы при описательном рассказе, считаем, что важно научить ребенка – выделять признаки предмета. В пересказе самое главное – формирование связной речи. Опираясь на мнемотаблицы при пересказе, ребенок концентрирует свое внимание на построение правильных предложений, на воспроизведение необходимых выражений.

Картинно – графический план в виде пиктограмм выступает как средство мнемотехники. Метод наглядного моделирования или метод пиктограмм мы используем, как в системе индивидуальной коррекционной работы с детьми дошкольного возраста, так и в групповой работе.

Мы считаем, что специальное обучение должно осуществляться с помощью комплексной программы логопедического воздействия, включающей не только развитие компонентов речевой системы, но и направленной на коррекцию психических функций. Особенностью работы нашей группы являются логоритмические занятия, которые проходят 1 раз в неделю совместно с учителем – дефектологом. Сейчас уже никто не сомневается в том, что успешность обучения ребенка в школе во многом зависит от того, насколько хорошо он к ней подготовлен. Но дошкольную подготовку нельзя сводить только к обучению чтению, письму, начальным навыкам счета. Важен не столько объем знаний, полученных ребенком до школы, сколько готовность к сложному процессу обучения: умение слушать педагога, его указания, воспринимать задание и способы творческого его восполнения, развитие самоконтроля. Но при этом следует помнить, чтобы эта работа была в радость малышу, не вызывала усталости, страха и нежелание учиться в школе.

Одним из важных условий решения поставленных задач является такая организация предметно-развивающей среды, при которой процесс развития связной речи будет проходить более эффективно. Поэтому, нами в группе созданы картотеки дидактических игр, пословиц, поговорок, стихов, загадок, мнемотаблиц и мнемодорожек и к ним подобран дополнительный материал для работы с детьми по развитию связной речи посредством мнемотехники. В своей работе используем речевые, настольно – печатные, дидактические игры, которые помогают детям научиться классифицировать предметы, развивать речь, зрительное восприятие, образное и логическое мышление, внимание, наблюдательность, интерес к окружающему миру, навыки самопроверки.

Использование приемов мнемотехники в работе с детьми с тяжелыми нарушениями речи позволяет достичь хороших результатов в развитии связной речи дошкольников. Результаты у детей: увеличивается круг знаний об окружающем мире, появляется желание пересказывать тексты, интерес к заучиванию стихотворений, словарный запас выходит на более высокий уровень, дети преодолевают робость, застенчивость.

Совместно с учителем – дефектологом ведем тесную работу с родителями воспитанников. Одной из форм взаимодействия с родителями в нашей группе

является такая форма, как «домашнее задание». На информационном стенде для родителей еженедельно меняем материал по лексической теме, предлагаем дополнительный материал, что позволяет осуществлять постоянное сотрудничество между педагогами и родителями.

Подводя итог вышесказанного, следует отметить, что мнемотехника является средством формирования одной из ключевых понятий – владение устной коммуникацией, так необходимой для адаптации в современном информационном обществе. Использование приемов мнемотехники в работе с детьми по развитию связной речи является наиболее актуальным, т.к. применение символов, пиктограмм, заместителей, схем, облегчает запоминание и увеличивает объем памяти и в целом развивает речемыслительную деятельность детей. Речевая деятельность формируется и функционирует в тесной связи со всеми психическими процессами. Приемы мнемотехники используют естественные механизмы памяти мозга и позволяют полностью контролировать процесс запоминания, сохранения и припоминания информации, а в дальнейшем способны самостоятельно развивать речь в процессе общения и обучения.

Использованная литература:

1. *Большова Т.В., «Учимся по сказке. Развитие мышления дошкольников с помощью мнемотехники» - Спб.,2005.*
2. *Жукова Н.С., Мастюкова Е.М., Филичева Т.Б. Преодоление общего недоразвития речи у детей дошкольного возраста. //М., Просвещение,1990.*
3. *Омельченко Л.В. Использование приемов мнемотехники в развитии связной речи. Логопед. 2008.№4.*
4. *Ушакова О.С., Струнина Е.М. Методика развития речи детей дошкольного возраста.// М., Владос, 2003.*

Федотова Виктория Владимировна
Воспитатель
МБДОУ Детский сад №1
г. Луга, Ленинградская область

ПРОЕКТ «СНЕГОВИК – ЛУЧШИЙ ДРУГ ДЕДА МОРОЗА»

Тип проекта: информационно – творческий; продуктивный.

Длительность проекта: с 1 декабря по 31 января.

Участники проекта: дети, родители, воспитатель.

Актуальность проекта: Вот и выпал первый снежок – пушистый, мягкий, беленький. Так и манит к себе и взрослых, и детей. Какое наслаждение, набрать в руку пригоршню снега и сформировать шарик. А потом еще один да побольше. И еще, да совсем большой. Вот и получился снеговик!

Пожалуй, снеговик является самым популярным зимним сказочным героем (конечно, после Деда Мороза и Снегурочки). Он встречает нас в начале зимы, помогает провести новогодние праздники и зимние каникулы, и прощается с зимой снеговик вместе с нами. В каждом дворе, на каждом участке, и даже в каждом доме стоит свой снеговик, неповторимый, но обязательно с морковкой, головным убором и улыбкой до ушей!

Малыши в восторге от этого сказочного героя. Наверное, еще и потому, что его так легко воплотить в своем творчестве: нарисовать, слепить, вырезать и наклеить.

Вот я и решила подойти углубленно к вопросу изучения снеговиков. И привлечь родителей выставки коллекции на тему «Снеговик – лучший друг Деда Мороза».

Идея проекта: Создание Новогоднего ожидания, атмосферы праздника и образа снеговика как друга и помощника деда Мороза, и воплощение его образа в творческой деятельности.

Цель проекта: Создать радостное ожидание праздника очутится с детьми в сказке под названием «Скоро Новый год», развитие детских впечатлений и художественно-эстетического восприятия. Дать детям представление о снеговике.

Учить детей изображать снеговика в разной технике (лепка, рисование, аппликация). Развивть художественное творчество детей.

Задачи:

«Познавательное развитие»:

1. Познакомить детей с историей образа снеговика.
2. Углубить и систематизировать знания о живой и неживой природе;
3. Формировать представления об окружающем мире природы

в зимнее время.

«Художественно-эстетическое развитие»:
1. Развивать творческую активность детей;
2. Формировать умение создавать образ снеговика различными способами.

«Социально-коммуникативное развитие»:
1. Содействовать формированию сотрудничества в детско-родительских отношениях.
2. Формировать эмоционально-ценностное отношение к окружающему миру.

«Речевое развитие»:
1. Формировать навыки использования в речи новых слов и выражений, учить детей правильному построению предложения, заучивание стихотворений наизусть.
2. Активизировать словарь детей: снегопад, снежки, снежный ком
3. Развивать речь, мышление, любознательность, наблюдательность.

«Физическое развитие»:
1. Укреплять здоровье детей;
2. Развивать мелкую моторику.

Ожидаемые результаты:
1. Развитие творческих способностей дошкольников в ходе совместной практической деятельности детей с педагогом и родителями.
2. Развитие памяти детей, посредством запоминания стихотворений о снеговике.
3. Формирование интереса у родителей к жизни ДОУ.

Продукты проекта:
1. Выставка поделок «Снеговик – лучший друг Деда Мороза»;
2. Выставка книг на зимнюю тему, про снеговиков;
3. Оформление группы к новогодним праздникам;
4. Собрание; коллекции «Снеговички»;
5. Лепка снеговика на участке;
6. Почта «Деда Мороза».

Оборудование для детей: книги и раскраски о снеговиках, иллюстрации и фотографии, сюжетные картинки на тему презентация «Снеговичок».

Взаимодействие с семьями воспитанников:

1. Участие в создании коллекции снеговичков
2. Написание сказки «История моего Снеговичка»
3. Подготовка к Новогоднему празднику, изготовление костюмов.
4. Консультации для родителей: «Зимние забавы», «Осторожно, гололед!».

Основные этапы проекта:

<u>1. Подготовительный этап:</u>
Задачи:
- Обозначить цель и задачи про-

екта.
- Подобрать информационный материал по теме.
- Подобрать видео – и аудиоматериал, книги и иллюстрации.
- Привлечь родителей воспитанников к сотрудничеству с ДОУ.

2. Основной этап:

1) Организация работы над проектом:

Задачи:
1. Создать развивающую среду по теме проекта.
2. Оформить выставку книг о зиме, снеговиках;
3. Подобрать пальчиковые игры, упражнения для дыхательной гимнастики на зимнюю тему.

2) Реализация проекта в разных видах деятельности с учетом интеграции ОО:

Задачи:
1. Расширять знания детей о Снеговиках;
2. Развивать творческую активность детей, умение создавать образ снеговика различными способами.
3. Обогащать и активизировать словарный запас через чтение художественных произведений.
4. Развивать память через разучивание стихотворений, поговорок, пословиц.
5. Организовать просмотр мультфильмов, где одним из главных героев является снеговик.
6. Развивать умение слушать детские песенки и получать эмоциональное наслаждение.

Формы работы:

Беседы и обсуждения: «Откуда пришел снеговик?», «Снеговик – лучший друг Деда Мороза», «Почему Снеговик любит холод?»

Чтение и разучивание стихотворений:(Картотека)

Рассматривание иллюстраций: «Дети на прогулке», «Зимние забавы»

Дидактические игры: «Скажи ласково», «Противоположности», «Какой? Какая? Какое?»,

Зимние чистоговорки .

Пальчиковые игры: «Лепим мы Снеговика», «Мы слепили снежный ком…».

Презентация: «Такие разные Снеговики».

Просмотр и обсуждение мультипликационных фильмов: «Снеговик-почтовик», «Дед Мороз и серый волк».

3. Заключительный этап:

Презентация проекта

Задачи:
1. Оформление группы к новогодним праздникам.
2. Организация библиотечки книг о снеговиках.
3. Отчет о деятельности детей во время проекта (показ презентации).

Итоги проекта:
1. Развитие творческих способностей детей.
2. Обогащение словарного запаса, развитие монологической, диалогической и связной речи у детей.

3. Увеличение картотеки игр (дидактические, подвижные, пальчиковые), стихотворений о зиме.
4. Вовлечение родителей воспитанников в жизнь дошкольного учреждения.
5. Получение эмоционального удовлетворения от совместной деятельности в подготовке к новогодним праздникам всеми участниками проекта.

Алексеева Елена Михайловна
Инструктор по ФИЗО
Тучина Наталья Валерьевна
Старший воспитатель
Новотельнова Ольга Михайловна
Педагог-психолог
ГБОУ «Школа №2051»
г. Москва

ОБРАЗОВАТЕЛЬНЫЙ ПРОЕКТ «ПРИМЕНЕНИЕ ОБОРУДОВАНИЯ, ИЗГОТОВЛЕННОГО ИЗ БРОСОВОГО МАТЕРИАЛА НА ЗАНЯТИЯХ ПО ФИЗИЧЕСКОЙ КУЛЬТУРЕ»

Продолжительность проекта: краткосрочный (с 11.01.2018 по 25.01.2018 г.).

Автор: Алексеева Е.М. ,Тучина Н.В., Новотельнова О.М.

Вид проекта: оздоровительный, познавательно – творческий.

Участники проекта: воспитатели, дети, родители всех групп.

Проблема:

- Снижение интереса к двигательной деятельности.
- Снижение интереса к подвижным играм.
- Снижение интереса ребенка к творчеству.

Актуальность:

От состояния здоровья детей в настоящее время зависит благополучие общества. Однако в последнее десятилетие во всём мире наметилась тенденция к ухудшению здоровья детского населения. Экологические проблемы, различные отрицательные бытовые факторы, химические добавки в продуктах питания, некачественная вода, гиподинамия, – лишь некоторые факторы, которые агрессивно воздействуют на здоровье дошкольников. Исходя из практических наблюдений, можно отметить снижение интереса детей к организованной двигательной деятельности: их малоподвижность, нежелание принимать участие в подвижных играх и упражнениях. Несмотря на то, что в настоящее время мы имеем возможность использовать качественное, специализированное оборудование на занятиях по физической культуре, не стоит забывать, что работа с дошкольниками, это творчество и педагога, и детей! Очень часто мы пренебрегаем наличием воображения у ребенка. Иногда дети просят не выкидывать крышку или коробку, потому что из нее может получиться отличный «домик» или «стул». Но стоит посмотреть чуть глубже и можно увидеть, как по-разному взрослые и дети смотрят, на те или иные вещи. Посмотрев глазами детей, предлагаем вашему вниманию проект, который понравится

и взрослым и конечно детям! Оборудование сделано своими руками для пополнения предметно – развивающей среды. На первый взгляд может показаться, что это выставочный экспонат, но в работе они незаменимые помощники. Интерес детей к различным необычным вещам повышает интерес к самому предмету и побуждает к активности, вызывает у детей положительные эмоции и это тонизирует организм в целом. Совместное изготовление оборудования активизирует родителей, настраивает их на сотрудничество с педагогами. В изготовление данных пособий требуется бросовый материал, который наверняка найдется в каждом доме!

Критерии создания нестандартного оборудование для занятий по физкультуре:

Безопасным;

Максимально эффективным;

Удобным к применению;

Компактным;

Универсальным;

Технологичным и простым в применении;

Эстетичным.

Цель проекта: Изготовление нестандартного оборудования из бросового материала своими руками для разминки и использование его на занятиях по физкультуре.

Задачи:

– формировать интерес к нестандартному оборудованию,
– приобщать педагогов и родителей к его изготовлению;
– развивать творчество, фантазию при использовании нестандартного оборудования;
– мотивировать детей на двигательную активность, через использование нестандартного оборудования в самостоятельных видах деятельности.

для детей:

образовательные:

– формировать представления детей о здоровом образе жизни;
– познакомить детей с новыми комплексами упражнений с предметами;
– формировать представления о собственном теле;
– познакомить с правилами безопасности при выполнении упражнений с отягощениями;
– совершенствовать умения анализировать собственную деятельность.

развивающие:

– развивать способность к самоконтролю.
– развивать познавательный интерес;
– развивать мелкую моторику рук;
– развивать мышечный корсет.
– развивать творческие способности, инициативность в поисковой деятельности дошкольников.
– развивать творческие способности детей через разнообразные виды деятельности, по средствам применение спортивного оборудования.

воспитательные:

– воспитывать чувство уважения

друг к другу;
– воспитывать волевые качества;
– воспитывать эстетическую красоту, художественный вкус;
– воспитывать аккуратность и бережливость.

для педагогов:
– повышение профессионального уровня педагогов;
– создание условий для роста творческой активности педагогов;
– стимулирование к совершенствованию навыков планирования;
– творческое взаимодействие с семьями воспитанников;
– укрепление связи дошкольного учреждения с семьей.

для родителей:
– обеспечение преемственности в воспитании ребенка в детском учреждении и в семье;
– привлечение родителей к совместной творческой деятельности с детьми и педагогами.

Предполагаемый результат:

для детей:
– раскрыть возможности и творческие способности детей через разнообразные виды деятельности.

для педагогов:
– самореализация, повышение творческого потенциала;
– накопление практических навыков проектной деятельности.

для родителей:
– повышение уровня информированности родителей о деятельности ДОУ;
– укрепление заинтересованности родителей в сотрудничестве с ДОУ;
– активное вовлечение родителей в совместную с детьми и педагогами познавательно-творческую деятельность.

Продукт проектной деятельности:
– сбор бросового материала для изготовления оборудования;
– изготовление спортивного оборудования;
– проведение занятий с данным оборудованием;
– выставка спортивного оборудования.

Презентация проекта:

Трансляция видео с занятий с применением данного оборудования.

Этапы проекта:

1 этап подготовительный:
– составление паспорта проекта;
– подбор инструктором необходимого оборудования для занятий;
– распределение наименования оборудования по группам.

2 этап выполнение проекта:
– подбор бросового материала;
– изготовление оборудования родителями и воспитателями по группам;
– сбор оборудование;
– планирование занятий с данным оборудованием;
– проведение занятий с оборудованием.

3 этап презентация проекта:

Трансляция видео занятий с дан-

ным оборудованием.

Схема реализации проекта

	Разбор с воспитателем Словесный разбор деталей оборудования Внесение предложений по возможному применению бросового материала. Тактильное знакомство с оборудованием
Работа с детьми	Рассказ инструктора по ФК Объяснение детей пользы применения данного оборудования Объяснение, на развитие каких групп мышц предназначено данное оборудование. Объяснение, на развитие каких качеств направлено оборудование.
	Практические занятия: Проведение занятий в группах
Работа с родителями	Подготовка бросового материала
	Изготовление оборудования

Амзаракова Светлана Касеновна
Социальный педагог
МБОУ «СОШ №4»
г. Абакан, Республика Хакасия

ПРОГРАММА ОРГАНИЗАЦИИ СОТРУДНИЧЕСТВА «СЕМЬЯ И ШКОЛА – ЕДИНОЕ ОБРАЗОВАТЕЛЬНОЕ ПРОСТРАНСТВО»

1. Концептуальные основы Программы.

Цель: Формирование системы сотрудничества отношений школы и семьи, строящихся на принципах гуманизма, дифференцированного, адресного, комплексного подходов.

Задачи программы:

1. Выявить уровень педагогической культуры и потребности родителей (законных представителей), оказывать социально-правовую и психолого-педагогическую помощь родителям.
2. Повысить родительскую психолого-педагогическую культуру, сформировать активную педагогическую позицию родителей, повысить воспитательный потенциал семьи.
3. Разработать рекомендации по внедрению активных адресных форм взаимодействия с семьёй.
4. Обобщить и пропагандировать лучший опыт семейного воспитания.

Участники программы:

Родители, лица, их заменяющие, администрация школы, педагоги. Социальный педагог, педагог-психолог, учащиеся школы, классные руководители, представители правоохранительных органов, медицинский работник.

Ожидаемые результаты:

1. Сформированность психолого-педагогической культуры родителей, усиление их воспитательного потенциала.
2. Положительная динамика активности родителей и их вовлечённость в учебно-воспитательный процесс школы.
3. Приобщение родителей к реальной практической жизнедеятельности детей в школе. Родители и учащиеся в этот момент не видят границ между семьёй и школой, а видят единство мира. Проживая вместе с детьми определённые ценностные отношения в школе, родители переносят их в семейную жизнь.
4. Выпуск наглядной продукции, отражающей опыт семейного воспитания.

Содержание программы.

Формы и виды деятельности сотрудничества с семьей.

Анализ работы школы показал, что в работе с семьей используются в основном традиционные формы – родительские собрания. Поэтому одна из важнейших

задач программы – апробирование новых форм работы с семьей. В рамках программы могут быть использованы формы работы:

– родительские собрания;
– родительские конференции;
– организационно-деятельностная и психологическая игра;
– родительский лекторий;
– семейная гостиная;
– встреча за круглым столом-вечер вопросов и ответов – педагогический практикум, круглый стол и др.

Психолого-педагогические аспекты работы с семьей:

1. Изменение психологической установки педагогов и родителей на роль семьи в формировании личности: необходимо «вернуть» ребенка в семью, возвратить семье роль «домашней академии», а родителям – функцию главных воспитателей.
2. Научная диагностика семьи, условий семейного воспитания и потребностей родителей.
3. Изменение традиционно негативного отношения родителей к психолого-педагогической работе.

План реализации программы.

№	Мероприятия	Сроки проведе-ния	Участники	Ответственные	Выход
1. Диагностические					
1.1 1.2	Изучение социального состава семьи Диагностика методов семейного воспитания	Сентябрь – октябрь В течение года	Родители	Социальный педагог, педагог- психолог, классные руководители	Социальный паспорт ОУ, Анализ результатов диагностик.
1.3	Изучение удовлетворенности родителей работой образовательного учреждения	В течение года	Родители	Социальный педагог, педагог- психолог, классные руководители	Анализ анкетирования
1.4	Выявление уровня педагогической компетентности родителей	ноябрь декабрь	родители	педагог- психолог	Анализ анкетирования
2. Методические					

2.1	Проведение консультаций, тренингов, обучающих семинаров, групп и др. форм совместной досуговой и художественно-творческой деятельности для родителей	В течение года	Родители	Зам. директора по ВР, руководители кружков и секций, классные руководители	Проведение запланированных мероприятий с планами проведения.
2.2	Информация «Диагностика семьи»	В течение года	Педагогический коллектив	педагог-психолог, социальный педагог	Ознакомление с результатами диагностик на педагогическом совете
2.3	Круглый стол «Пути взаимодействия семьи и школы»	Март	представители родительских комитетов классов	администрация, классные руководители, соц. педагог специалисты	обсуждение опыта, разработка рекомендаций, описание моделей дифференцированного и индивидуальною подхода в работе с семьёй.
2.4	Проведение недели семьи.	октябрь ноябрь	родители, классные руководители, учащиеся	Зам. директора по ВР, руководители кружков и секций, классные руководители	проведение выставки достижений семейного воспитания в рамках традиционной Недели семьи (анализ результативности данной формы);
	Создание методического материала «Опыт работы школы с семьей»	В течение года.	классные руководители соц. педагог специалисты	классные руководители, соц. педагог специалисты	подготовка методического материала «Организация сотрудничества с семьей в ОУ».
3. Просветительская работа					

3.1	Проведение общешкольных, классных тематических родительских собраний	По плану работы школы	Родители	администрация, классные руководители, соц. педагог специалисты	проведение консультаций, семинаров, собраний, тренингов, групп поддержки для родителей и др.
3.2	Проведение родительского собрания «Летний отдых детей»	апрель, сентябрь	Родители	администрация, классные руководители, соц. педагог	Отчет по летнему отдыху учащихся.
3.3	Проведение семинара с классными руководителями «Новые формы работы с семьей».	ноябрь	классные руководители	Зам. директора по ВР, соц. педагог	Разработка рекомендаций
3.4	Поэтапный анализ работы по программе. - Анализ диагностических данных - Годовой анализ работы по программе	в течение года	классные руководители	Зам. директора по ВР, классные руководители, социальный педагог	анализ работы за год. подготовка методического материала «Организация сотрудничества с семьей в ОУ».

Анкета для родителей.

1. Какие ценности Вы назвали бы в числе приоритетных для Вашей семьи?
– семья;
– нравственность;
– здоровье;
– образование;
– дружба;
– творчество;
– карьера;
– Другое _____.

2. Как Вам кажется, на что должна сделать акцент школа?
– на обучение;
– на воспитание;
– на сочетание обучения и воспитания.

3. Как Вы считаете, какую функцию должна выполнять школа, какую – семья?

Школа должна:
– обучать;
– воспитывать;
– способствовать укреплению здоровья;
– Другое _____ .
Семья должна:
– обучать;
– воспитывать;
– Другое _____.

Использованная литература:

1. *Азаров Ю.Н. Искусство воспитывать: книга для учителя.- 2-е изд., испр. и доп. - М.: Просвещение, 1985.*
2. *Буянов М.И. Ребенок из неблагополучной семьи: Записки детского психиатра: Книга для учителей и родителей. - М.: Просвещение, 1988.*

Бирюкова Любовь Ивановна
Учитель
МБОУ Вяжинская ООШ
х. Вяжа, Ростовская область

ЭКОЛОГИЧЕСКОЕ ВОСПИТАНИЕ МЛАДШИХ ШКОЛЬНИКОВ

Учитель: Уважаемые ребята, сегодня мы с вами отправляемся в заочное, но очень интересное и познавательное путешествие.

– Посмотрите видео-фрагмент и скажите о чём он? (**слайд 1. Мультфильм о планете земля, о том как она заболела**) Ответы детей.

– Земля, как всё живое, может заболеть. Болеет Земля из-за того, что люди не берегут свою планету.

– Сегодня я приглашаю вас совершить путешествие по нашей чудесной планете.

– А что бы узнать, на чем поедем мы, отгадайте **загадку:**

Полотно, а не дорожка,
Конь не конь — сороконожка,
По дорожке той ползет,
Букашка домики везет.

Ответ детей: **паровоз**.

Учитель: Молодцы!

Паровоз Букашка нас ждёт, можно отправляться в путешествие. Вперёд!!! Дети смотрят отрывок из мультфильма «Паровоз Букашка» и, имитируя движения, отправляются в путь. (**слайд 2**)

1 станция – «Угадай-ка».

(Ребята получают цветочки-жетоны за правильные ответы на 1 станции).

– **Угадай, кто я?**

1. Я хищный зверь с пушистым рыжеватым мехом. Питаюсь птицей и мелкими зверьками (Лиса).
2. Я крупное дикое животное, обитаю в лесах. Тело моё покрыто грубой щетиной. Очень люблю жёлуди. (Кабан)
3. У меня прекрасное зрение, тонкий слух и удивительное чутьё. А еще про меня говорят, что меня «ноги кормят». (Волк)
4. Я удивительное насекомое. Я «пою» крыльями, «слушаю» ногами. (Кузнечик)

– **Угадай чей след?**

На магнитной доске картинки животных (зайца, лисы, лося) и их следы, 1 след лишний, след волка. Соединить животное и его след.

2 станция – «Размышляй-ка».

– **У кого какое жилище?»**(Называю животное, ребята его жилище).

Лиса- нора
Бобёр – хатка
Сова- дупло
Муравьи-муравейник
Пчела-улей

– **Узнайте по имени литературных персонажей животных, птиц:**

Гена (крокодил);
Акела (волк);
Рикки-Тикки-Тави (мангуст);
Серая шейка (утка);
Мартин (гусь);
Тортилла (черепаха);
Артемон (собака);
Шерхан – (тигр);
Матроскин (кот).

3 станция – «Лесная» и нас встречают. Это – лесовик (слайд 3-16).

– **Чей голос?** (кукушка, дятел, синица, жаворонок, скворец, сова, медведь, волки, лось и их голоса).

– **Угадай дерево**?

Дунул ветерок немножко
В серебристые ладошки,
Задрожала ими сильно
Боязливая ... (**Осина**)

Зелена, а не луг,
Бела, а не снег,
Кудрява, а без волос. **(Береза)**

Что же это за девица?
Не швея, не мастерица,
Ничего сама не шьет,
А в иголках круглый год. **(Елка)**

Великан осенний рад
Бурый свой надеть наряд.
С веток, словно для затей,
Набросает желудей. **(Дуб)**

Физминутка «Мы в лесу».

Руки подняли и покачали (Качаем поднятыми вверх руками.)
Это деревья в лесу. (Плавно опускаем руки вниз)
Руки нагнули, кисти встряхнули – (Встряхивание кистей рук)
Ветер сбивает росу. (Машем руками перед собой)
В стороны руки, плавно помашем (Руки в стороны.)
Это к нам птицы летят. (Плавно машут)
Как они сядут, тоже покажем, (Приседания)
Крылья сложили назад. (Встали, спрятали руки за спину)

4 станция – «Экологическая».

Игра «Экологический светофор» (кружки 3 цветов: зеленый, желтый, красный).

Красный свет – зажигается тогда, когда поступки человека приносят вред природе.
Желтый свет – будьте осторожны в своих поступках.
Зеленый свет – когда мы для природы делаем добрые дела.

Учитель: Такая ситуация.
Мальчик идёт с друзьями в лес. Начал собирать рюкзак и задумался…
Давайте вместе поможем ему разобраться, что можно взять с собой, а что не следует брать, так как эти предметы нанесут вред природе. Я буду называть предметы, а вы «зажигайте» нужный сигнал светофора.

Мальчик взял:

– Пакет с крошками хлеба для уток, которые живут на озере. (зеленый свет)
– Нож, чтобы с дерева содрать кору для разжигания костра. (красный свет)
– Спички, чтобы зажечь костёр. (красный свет)
– Пакет, чтоб собрать мусор (зелёный свет)
– Магнитофон, чтобы слушать

музыку (красный свет)

– Сачок для ловли бабочек. (красный свет)

– Фотоаппарат, чтобы сфотографировать лесных жителей. (желтый свет)

Учитель: Молодцы ребята, знаете, что надо брать в лес, чтобы не навредить природе!

– А сейчас я проверю, как вы знаете правила поведения в лесу. На слайде картинки, учащиеся говорят о том, что не следует делать в лесу.

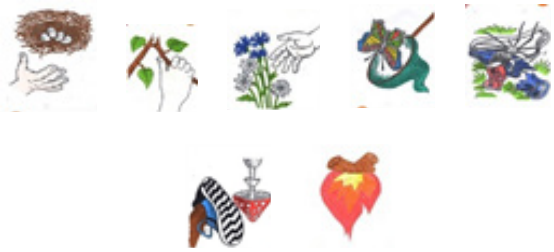

Видеофрагмент и слова учителя. (слайд 17)

Земля – наша родина, просторный дом,
В котором мы с вами все вместе живем.
Давайте Добро созидать и творить
И Землю, как мать, и беречь, и любить!

Подведение итогов. Путешествие закончилось. Поднимем настроение планете Земля, украсим её цветами. (На магнитной доске планета, выходят ребята с цветочками, которые получили на 1 станции и украшают планету, закрепляя их цветными магнитами).

http://thevidosss.ru/video/планета-земля-мультик
http://thevidosss.ru/video/лесовичок-мультфильм
http://thevidosss.ru/video/мультик-паровоз-букашка-скачать
http://thevidosss.ru/video/мультик-паровоз-букашка-скачать
http://ucthat-v-skole.ru/biblioteka/fizkultminutki/215-les
http://zagadka.pro/slovo-82.html
http://karapysik.ru/zagadki-pro-derevya/
http://www.idealdomik.ru/yenciklopedija-poleznyh-sovetov/deti-i-roditeli/zagadki-o-derevjah-dlja-detei-s-otvetami.html

Бичоева Марина Баразбиевна
Учитель биологии
МКОУ «СОШ №3»
с.п. Малка, Кабардино-Балкарская Республика

ЛУЧШИЙ ПЕДАГОГИЧЕСКИЙ ОПЫТ УЧИТЕЛЯ БИОЛОГИИ

Цель педагогической деятельности:

Создание условий для становления успешной компетентной саморазвивающейся личности учащихся, обладающей речевой культурой.

Педагогическая деятельность направлена на:

- ***Воспитание речевой культуры школьников;***
- ***Формирование у учащихся умственной самостоятельности в учебном процессе;***
- ***Развитие способностей грамотно организовывать свою деятельность.***

Чтобы личность была успешной, она должна развиваться в разных направлениях. Не маловажное место занимает речь. Поэтому особое место в моей работе **занимает воспитание речевой культуры учащихся при изучении биологии.**

Выбранную тему считаю актуальной, так как только человек, грамотно владеющий языком, умеющий объяснять и доказывать свою точку зрения, может стать успешным в современном мире. Но в последнее время обилие источников визуальной информации не способствует, а наоборот препятствует развитию речевых особенностей ребенка, поэтому современным детям нужна помощь. И оказать эту помощь должна семья и школа.

Сегодня, как никогда, повышается значение биологических знаний, так как оно необходимо не только для каждой конкретной личности, но и для человечества в целом, с целью сохранения жизни на Земле. В связи с этим в процессе обучения учащихся я стараюсь прививать умения общаться с природой, воспитать понимание необходимости сохранения биоразнообразия как важного условия устойчивого развития биосферы, сохранение своего здоровья и здоровья окружающих.

Основной целью обучения биологии является формирование системы знаний об основах жизни, основных царств живой природы, эволюции, экосистемах, что необходимо для осознания значения биологического разнообразия; установление гармоничных отношений с обществом, с природой, самим собой, а также отражение гуманистической значимости природы и конечно, же творческой личности.

Для реализации этой цели я

стараюсь вместе с учащимися создать образовательное пространство, дающее возможность каждому обучающемуся систематически вырабатывать способность к осознанному соотнесению «хочу» и «могу».

Поэтому задача, которую я ставлю перед собой – активизировать познавательную деятельность учащегося.

Каждый ребенок по своему талантлив, только нужно поддержать его и помочь раскрыться таланту. И свою главную задачу я вижу в том, чтобы организовать учебно-воспитательный процесс таким образом, чтобы ученик чувствовал себя первооткрывателем, исследователем, аналитиком.

В своей педагогической практике я руководствуюсь важнейшим принципом дидактики – принципом самостоятельного формирования знаний, который заключается в том, что знание ученику не дается в готовом виде, а формируется им самим в результате организованной учителем определенной познавательной деятельности.

Самостоятельное открытие малейшей крупицы знания учеником доставляет ему огромное удовольствие, позволяет ощутить свои возможности, возвышает его в собственных глазах, он начинает верить в себя и в нем возникает потребность узнать еще больше.

Развитию познавательных и творческих интересов у учащихся способствуют различные виды инновационных технологий, которые я использую в своей работе:

1. Информационно – коммуникационные технологии;
2. Личностно – ориентированная технология;
3. Технология проектного обучения;
4. Технология исследовательского обучения;
5. Игровые технологии;
6. Здоровьесберегающие технологии;
7. Проблемно-развивающая технология.

Эффективная организация образовательного процесса в современной школе невозможна без использования личностно-ориентированной технологии и индивидуально-дифференцированного подхода к учащимся. В обучении биологии дифференциация имеет особое значение, так как у одних учащихся усвоение сложных биологических, цито-генетических процессов в живом организме сопряжено со значительными трудностями, а у других проявляются явно выраженные способности к изучению этого предмета.

Личностно-ориентированный подход в обучении проявляется через такие аспекты, которые вы видите на слайде:

1. Организация индивидуальной работы с отдельными учащимися на фоне самостоятельно работающего класса.
2. Индивидуализация домашнего задания

3. Организация работы учащихся в группах.
4. Организация исследовательской творческой работ.

Все они способствуют росту качества знаний, общеучебных умений и навыков учащихся.

В последние годы в своей практике я использую технологию исследовательского обучения, которая включает в себя проектную деятельность.

Проектная деятельность вызывает особый интерес у детей, так как они многое умеют и знают, и работа над проектами помогает им реализовать свои знания, умения и навыки.

Свои знания, умения и навыки ребята применяют в ходе исследовательской деятельности на пришкольном учебно-опытном участке и во время экскурсий. Полевой опыт позволяет связать теоретические исследования с практикой. Опыты сопровождаются периодическими количественными и качественными наблюдениями за культурными и декоративными растениями, и условиями их развития, введением полевых дневников. Высаживая разные сорта кукурузы на близком расстоянии, наблюдается близкородственное скрещивание, тем самым учащиеся убеждаются в выполнении менделеевских законов. Наступления фенологических фаз устанавливается по морфологическим признакам растений, определяются поражения растений возбудителями болезней и вредителями.

Заключительным этапом является обработка результатов проделанной работы, составление презентаций проекта и его защитой.

В работе над проектом каждый из учащихся может найти интересную для себя тему, что увеличивает интерес к биологии, дает возможность самостоятельного поиска и радость открытия ребенку.

В своей практике я планирую также мини – проекты, рассчитанные на один урок или его часть. Так я провела урок-проект на тему «Макроэволюция. Главные направления и пути эволюционного процесса»; «Уроки «Генетика человека», «ДНК – это тоже музей!». В процессе подготовки проекта «Макроэволюция» учащимся удалось раскрыть основные три направления эволюции, подобрать примеры живых организмов, проклассифицировать их по высшим надранговым таксономическим единицам, как результат макроэволюции.

Так в процессе подготовки проекта «Экологическая среда села», детям удалось во время экологических экскурсий исследовать состав и свойства почвы, изучить флору окрестностей села, собрать различные виды растений и оформить гербарий, провести наблюдения за живыми организмами и раскрыть экологическую роль живых организмов и влияние антропогенного фактора на окружающую среду.

Такое открытие вселило радость и удовлетворение в души детей от их собственного труда. Знания, полученные учащимися в процессе самостоятельного поиска, становятся самыми прочными. Исследовательская работа учащихся занимает больше времени, чем выполнение других заданий. Однако, и мне и учащимся приятно видеть их достижения, пусть небольшие, но все же это – удача каждого.

На уроках биологии я использую ЭОР как средство достижения учебных целей, которое обогащает учебный процесс, способствует развитию личности ребенка, и профессионального мастерства учителя, создавая новую культуру педагогического общения.

В рамках Приоритетного Национального проекта, кабинет биологии отвечает всем современным требованиям. Наличие комплекта мультимедийного оборудования, Интернета в кабинете биологии, позволило систематически использовать ЭОР в собственной практике и добиться определенных результатов при обучении биологии.

Использование электронных образовательных ресурсов позволяет мне:

» коренным образом изменить организацию процесса обучения учащихся, формируя у них системное мышление.
» рационально организовать познавательную деятельность школьников в ходе учебно-воспитательного процесса.
» использовать компьютеры с целью индивидуализации учебного процесса и обратиться к принципиально новым познавательным средствам.
» изучать явления и процессы в микро – и макромире, внутри сложных технических и биологических систем на основе использования средств компьютерной графики и моделирования.
» представлять в удобном для изучения масштабе различные биологические процессы, реально протекающие с очень большой или малой скоростью.

ЦОР на уроках обеспечивают наглядность.

Многие биологические процессы отличаются сложностью. Дети с образным мышлением тяжело усваивают абстрактные обобщения, без картинки не способны понять процесс, изучить явление. Развитие их абстрактного мышления происходит посредством образов. Мультимедийные анимационные модели позволяют мне сформировать в сознании учащегося целостную картину биологического процесса, интерактивные модели дают возможность самостоятельно «конструировать» процесс, исправлять свои ошибки, самообучаться. Основные направления использования наглядности:

В 6 классе демонстрирую схему двойного оплодотворения растений при изучении

темы «Размножение растений». «Двойное оплодотворение у покрытосеменных растений», при этом учащиеся легче усваивают данный материал. В 7 классе при изучении многообразия какой-либо систематической группы использую фотографии представителей животного и растительного мира.

Организация работы на уроке с ЭОР осуществляется мною следующим образом. На примере изучении темы «Строение лёгких. Газообмен в лёгких и тканях». Используя ОМС «Биология, 8 класс» главу 4, §24, выполняем лабораторную работу №6, в дополнительных материалах изучаем «Состав воздуха на вдохе и выдохе», анализируем информацию, высказываем предположения, почему и как это происходит. На следующем этапе урока с помощью интерактивных рисунков изучаем «Строение лёгких». Затем знакомимся с лёгочным дыханием с помощью интерактивного рисунка «Газообмен в лёгочной альвеоле и тканях», где наглядно и просто представлены эти процессы. В итоге, за короткий промежуток времени учащиеся усваивают новый материал, а в качестве закрепления выполняют тест из 9 вопросов «Тренажёр. Строение лёгких. Газообмен в лёгких и тканях». Следующий урок можно начать с проверочной работы, материал для которой можно взять в «Галерее» в рубрике «Тесты для печати».

Интернет – важное и интересное для ребенка место виртуальных путешествий. Сайт «Научная сеть» – www.nature.ru. Можно погулять по микромиру клетки, увидеть происходящие в живом организме изменения, работу внутренних органов, никаким рассказом нельзя заменить эти впечатления. Можно узнать многое о жизни живых организмов.

Для меня, учителя, использование ЭОР в работе открывает безграничное поле деятельности для организации работы над самыми разнообразными темами, на разных шагах обучения, с детьми разного возраста. Пользуясь своим личным опытом, могу сказать, чтотакая организация учебной деятельности дает возможность каждому ребенку проявить себя, показать свои умения, знания и навыки и при этом получить положительную оценку, т.е я создаю ситуацию успеха для ребенка. Но самое главное, я считаю, создание на уроке доброжелательной рабочей атмосферы, чтобы каждый ученик и сильный и слабый чувствовал себя комфортно.

Образовательное пространство в наши дни заполнено компьютерными обучающими программами. Применение мультимедиа на уроках биологии позволяет достичь более высокого уровня наглядности, расширяет возможности активизации познавательной деятельности учащихся. В курсе биологии есть ряд разделов, отличающихся сложностью явлений и протекания процессов, а вследствие этого, сложных

для восприятия и понимания. К таким процессам можно отнести: микромир клетки – строение и функции органоидов, биосинтез белка, развитие жизни на Земле и т.п. Подвижные компьютерные модели помогают учащимся выйти из затруднительного положения – понять явление, которое сложно представить.

Кроме того, в своей педагогической практике применяю специальные программы для компьютерного тестирования. Это позволяет сэкономить время на уроке, так как компьютер сам проверит и оценит работу ученика, поставит оценку. Считаю, что учащиеся уже с 5-ого класса должны приучаться к работе с различными видами тестовых заданий. Многие учащиеся выбирают биологию для сдачи экзаменов, которые в условиях современного образования проводятся в виде Единого Государственного экзамена. Поэтому задача учителя – научить детей работать с разными видами тестов. В своей профессиональной деятельности использование тестовых заданий я привела в систему, так как применяю такого рода задания и во время текущих уроков, и уроков-обобщений. В преподавание биологии мною введена зачётная система мониторинга за усвоением биологических знаний учащимися. При подготовке детей к ЕГЭ также пользуюсь интерактивными версиями заданий по биологии в сети Интернет.

Здоровьесберегающие технологии, сопровождающие образовательный и воспитательный процесс на моих уроках, в моем классе имеют своей целью формирование ответственности у учащихся за свое здоровье, развитие навыков здорового образа жизни, организация просветительской работы с учащимися по сохранению, развитию и коррекции здоровья через систему уроков и внеклассных мероприятий.

С этой целью я изучаю психическое и физическое здоровье учащихся класса и разрабатываю в союзе со школьным врачом перечень мероприятий по коррекции здоровья детей в учебное и внеурочное время. Привлекла к этому родителей, так как многое изменить в данной проблеме возможно только при полном взаимодействии семьи и школы.

Учащиеся усваивают понятия: факторы здоровья и риска, физиология и гигиена труда, профилактика инфекционных заболеваний, отравление ядовитыми растениями.

Вопросы здоровья включаю во все уроки биологии, так как гигиеническое и экологическое воспитание сливаются в одну проблему – воспитание здорового человека.

Учащиеся приобретают умения применять знания в практической деятельности: это умение оказывать первую помощь при переломах, ожогах, кровотечениях, солнечном ударе, отравлении. Узнают о простейших способах оздоровления организма.

Внеклассной работе я уделяю особое внимание в своей педагогической деятельности. В течение ряда лет я являюсь руководителем эколого-биологического кружка «Юные друзья природы». На занятиях кружка ребята знакомятся с разнообразием и великолепием зеленого мира. Учащиеся принимают активное участие в благоустройстве школьной территории. Потребность создать зеленый уголок у себя дома, в классной комнате свойственна многим детям. Свои знания, умения и навыки ребята применяют при озеленении школьного двора. Толчком к созданию проектов послужило желание учеников изучать природу родного края. Со своими учениками провожу экологические экскурсии. Участники занимаются исследованием состава и свойств почвы, изучают флору, готовят гербарий типичных растений, исследуют орнитофауну окрестностей своего села. Все собранные материалы обрабатываются во время кружковых занятий. Научно-исследовательская работа развивает мышление, дает возможность самостоятельного поиска и дает ребенку радость открытия и является связующим звеном в воспитательном и образовательном процессах.

Школьный возраст – чрезвычайно значимый период человеческой жизни. Поэтому вся моя работа направлена на формирование таких качеств личности, как доброта, милосердие, сострадание, сочувствие к окружающим, на воспитание детей на основе лучших традиций и обычаев адыгского народа. Силами учащихся 9 класса под моим руководством был составлен и проведен проект «Толерантность и мы», проект «Экологическая среда школы». Ежегодно ученики осуществляют при поддержке администрации села уход за памятником погибшим в Великой Отечественной войне односельчанам.

Организовывая социально-значимую деятельность учащихся, я ставлю перед собой цель: вся поисковая и творческая работа должна быть значимой не только для развития самого ребенка, но и для других ребят для школы микрорайона, села, района, республики. Вот почему тематика многих творческих работ связана с историей рода, села и КБР. Конечной целью обучения и воспитания в современной школе является свободная, конкурентоспособная, развитая и образованная личность, способная самостоятельно решать жизненные проблемы, ориентироваться, жить и творить в нашем нелегком но чудесном мире. Помочь ребенку вырасти, набрать силу и раскрыться я считаю своим истинным предназначением. Нужно воспитывать добрых, толерантных людей и мир станет лучше.

Бурнашева Людмила Николаевна
Учитель начальных классов
МОБУ «Городская классическая гимназия»
г. Якутск, Республика Саха (Якутия)

СТРАТЕГИЯ ОБУЧЕНИЯ РЕШЕНИЮ ПРОБЛЕМ «ИДЕАЛ»

Работа по стандартам нового поколения выдвигает в качестве приоритетной использование эффективных технологий обучения и воспитания. Одной из таких технологий является ТРКМЧП (технология развития критического мышления через чтение и письмо). Способ работы с информацией в этой технологии подталкивает ученика к тому, чтобы не «заглатывать» предписанное количество информации, с интересом разбираться в сути вопроса, привлекать собственный опыт, прислушиваться к суждению других, отстаивать свою точку зрения. Одним словом, текст, сказка, исторический документ становятся не информационным продуктом, а исходной точкой, от которой только начинается мыслительная деятельность.

Умение находить способы решения проблемных ситуаций – одно из важнейших качеств критически мыслящего человека. Человек, владеющий навыками критического мышления, осознает, почему он действует именно так именно в данной конкретной ситуации.

Образовательная технология развития критического мышления предлагает ряд учебных стратегий, таких как, фишбоун, мозаика проблем, идеал, позволяющих не только обучать посредством решения проблем, но и обучаться разнообразным способам решения жизненных затруднений.

Предлагаю прием технологии критического мышления ИДЕАЛ, который использую на своих уроках. Одним из разработчиков данной стратегии является психолог Джеймс Брэмсфорд. «Идеальный» метод решения проблем так и назвали ИДЕАЛ (IDEAL). Каждая буква – это шаг, который нужно сделать, чтобы разрешить проблемную ситуацию. Существует несколько вариантов адаптаций формулировок данной аббревиатуры. И – идентифицируй проблему. Д – доберись до сути. Е – есть варианты решения. А – а теперь за работу! Л – логические выводы (анализ проделанной работы).

Мы в своей работе используем вариант предложенный И. О. Загашевым. Это связано необходимостью учета возрастных особенностей детей, изучающих данную стратегию. Итак, приступим к описанию данной стратегии.

Алгоритм стратегии ИДЕАЛ:

Шаг 1. Интересно, в чем проблема?

В начале нужно сформулировать

проблему в виде вопросов, начинающихся со слова: «Как?». В формулировке должна отсутствовать частица «не» и обязательно присутствовать местоимение «я». Необходимо избегать пространных, общих слов. Вопросов должно быть несколько, и все они должны быть разными. Теперь из них нужно выбрать наиболее точный вариант.

Шаг 2. Давайте найдем как можно больше способов решения проблем!

После того, как сформулирована проблема, в течение 10 минут (может быть и другое количество времени), необходимо записывать все пришедшие в голову варианты ее решения, включая самые безумные.

Шаг 3. Есть ли какие-либо хорошие решения?

В составленном списке способов решения проблемы нужно отметить «галочкой» или знаком «+» те способы, которые хоть в какой-то степени могут быть осуществимы. Сколько их? Три? Четыре? По ходу дела можно их уточнять, но ни в коем случае не критиковать! Для критики время еще не пришло! Если удачных вариантов нет, сделайте небольшой перерыв, и продолжите работу над пунктом «Д» (шаг 2). Если по поводу какого-то варианта имеются сомнения, то обозначаем его как «+ –».

Шаг 4. А теперь сделаем выбор!

Итак, перед вами листок с наиболее приемлемыми, отмеченными «галочкой» (или знаком «+») способами решения проблемы. Внимательно прочитайте их еще раз и напротив каждого напишите его положительные и отрицательные стороны. Проанализируйте свои записи и выберите оптимальный вариант. Учтите, что он может только «выглядеть» оптимальным, поэтому надо быть готовыми вернуться к списку через некоторое время.

Шаг 5. Любопытно, как это осуществить на практике?

Пришло время наметить план осуществления вашего ИДЕАЛьного решения. Распишите возможный план действий по пунктам или изобразите его в виде схемы. Но при этом не забудьте китайскую мудрость: «Кто много планирует, тот теряет бдительность».

Этот метод учителя используют при работе с текстами, содержащими определенную проблему. Работа с использованием стратегии «ИДЕАЛ» может занимать больше времени, чем один урок, к ней можно возвращаться в течение изучения темы (листы с промежуточными результатами могут достаточно долго находиться на стенах класса). Также этот метод используется и во внеклассной работе: при совместном решении каких-либо повседневных учебных и внеучебных проблем, при проведении родительских собраний. [4]

Давайте рассмотрим пример использования стратегии «ИДЕАЛ» при работе над притчей Л. Н. Толстого «Два брата» (Литературное чтение. 2 класс.

УМК Перспектива).

По времени проведения работа заняла два этапа (стадии) урока: стадия «Вызова» и стадия «Осмысления».

После ознакомления с понятием притчи, учитель зачитывает начало. Итак, внимательно слушаем.

Два брата пошли вместе путешествовать. В полдень они легли отдохнуть в лесу. Когда они проснулись, то увидали – подле них лежит камень и на камне что-то написано. Они стали разбирать и прочли: «Кто найдет этот камень, тот пускай идет прямо в лес на восход солнца. В лесу придет река: пускай плывет через реку на другую сторону. Увидишь медведицу с медвежатами: отними медвежат у медведицы и беги без оглядки прямо в гору. На горе увидишь дом, и в доме том найдешь счастье».

Братья прочли, что было написано, ….

Здесь учитель делает остановку и предлагает ученикам, используя метод «ИДЕАЛ», самостоятельно решить проблему. Опыт показывает, что для того, чтобы младшие школьники лучше вникли в суть работы, им нужна какая-то наглядная опора, поэтому раздаем им «Листы решения проблем».

Лист решения проблем

В чем проблема?

Способы решения проблем

1 решение		2 решение		3 решение	
+	-	+	-	+	-

Посредством вовлечения учащихся в проблемную ситуацию, мы реализовали одну из важнейших задач стадии вызова – пробуждение познавательного интереса, познавательной активности. Теперь приступаем к первому этапу стратегии «ИДЕАЛ», который позволит ребятам актуализировать все необходимые сведения для решения данной проблемы и, сформулировав её, определить направления на этом пути.

«Интересно в чем проблема?»

– Ребята, давайте определим проблему, с которой столкнулись братья. Формулировка проблемы должна начинаться с вопросительного слова «Как…?», в ней должна отсутствовать частица «не», и она должна быть максимально конкретной. После обсуждения вариантов, сформулировали проблему следующим образом: «Как поступить братьям?».

«Давайте предложим как можно больше вариантов решений!»

На данном этапе применяем классический «мозговой штурм». Учитель напоминает правила:

– принимаются все варианты решений (все варианты фиксируются на доске учителем);
– во время «мозгового штурма» запрещена критика;
– можно задавать уточняющие вопросы и развивать чужие идеи;
– вводится ограничение по времени, например, 10 минут на обсуждение идеи;
– правило равномерной активности группы (предлагают идеи все).

«Есть ли какие-либо хорошие решения?»

Каждой группе предлагается выбрать и заполнить в «Листах решения проблемы» три варианта, при обсуждении вариантов отметить все плюсы и минусы идеи, и озвучить. Примерные

варианты: «Идти за счастьем вдвоем», «Отказаться от данной затеи», «Одному – отправиться за счастьем, а другому – остаться».

«А теперь выберем один вариант!»

На этом этапе каждый учащийся должен не только выбрать вариант, приемлемый с его точки зрения, но и обосновать его. Можно устно в группе, но можно это сделать и письменно.

«Любопытно, как это будет выглядеть на практике?»

На этом этапе учащиеся составляли план реализации варианта. Можно было представить в виде рисунков. После обсуждения планов реализации, детям был предложен книжный вариант. Теперь мы можем прочитать дальше и узнать, как все это было в притче Л. Н. Толстого. Читается текст притчи, из которой стало известно, что старший решил остаться, а младший отправился за счастьем, нашел его и, став царем, был счастлив шесть лет. На шестой год пришел на него войной другой царь, сильнее его: завоевал город и прогнал его. Тогда меньшой пошел опять странствовать и пришел к старшему брату. Старший жил в деревне ни богато, ни бедно. Братья обрадовались друг другу и стали рассказывать про свою жизнь. Старший брат говорит: «Вот и вышла моя правда: я все время жил тихо и хорошо, а ты хоть и был царем, зато много горя видел». А меньшой сказал: «Я не тужу, что пошел тогда в лес на гору; хоть мне и плохо теперь, зато есть чем помянуть жизнь, а тебе и помянуть-то нечем».

Благодаря данному методу учащиеся учатся лучше формулировать проблему, увереннее чувствуют себя в поиске вариантов решения жизненных трудностей.

Посредством группового воздействия, развивается очень важная для критического мыслителя характеристика: умение рассматривать несколько вариантов решений, несколько точек зрения. У школьников формируется ценность свободного, безоценочного обсуждения.

Использованная литература:

1. *Загашев И.О., Заир-Бек С.И. Критическое мышление. Критическое мышление: технология развития. – СПб: Альянс-Дельта, 2003.*
2. *Загашев И.О.Новые педагогические технологии в школьной библиотеке: образовательная технология развития критического мышления средствами чтения и письма//Библиотека в школе.–2004.–№.17.*
3. *Заир-Бек С.И., Муштавинская И.В. Развитие критического мышления на уроке. Пособие для учителя — М. : Просвещение, 2004.*
4. *Новые технологии в школьной библиотеке https://lib.1september/ru/2004/20/13.htm*

Бусыгина Галина Александровна
Учитель начальных классов
МБОУ «Школа №35»
г. Полысаево, Кемеровская область

РАБОТА УЧИТЕЛЯ НАЧАЛЬНЫХ КЛАССОВ ПО ПРИВЛЕЧЕНИЮ СЕМЬИ К РЕШЕНИЮ ВОПРОСОВ ВОСПИТАНИЯ РЕБЕНКА

Аннотация.
В статье представлены новые формы участия родителей в школьной жизни их детей по нескольким направлениям: учебная деятельность, внеурочная деятельность, просвещение, духовно-нравственное воспитание.
Ключевые слова: воспитание, единство требований, деятельностный подход.

Традиционно главным институтом воспитания является семья. Важность семьи как института воспитания обусловлена тем, что в ней ребенок находится в течение значительной части своей жизни, и по длительности своего воздействия на личность ни один из институтов воспитания не может сравниться с семьей. В ней закладываются основы личности ребенка, и к поступлению в школу он уже более чем наполовину сформировался как личность.

Новый Федеральный государственный образовательный стандарт, определяя семью, как важнейший институт общества, основу и опору государства рассматривает родителей как равноправных участников образовательного процесса, а значит, возлагает на них ответственность за качество образования и воспитания своих детей. Но стать родителями еще не значит быть ими. Задача педагога – помогать родителям правильно воспитывать детей, привлекая их к решению вопросов воспитания.

Часть родителей активно стремится к педагогическому самообразованию, другие же думают, что с приходом ребенка в школу снижается роль семьи в его воспитании. Однако, именно в это время, влияние семьи не только не снижается, но и возрастает. Единые согласованные требования семьи и школы – это одно из условий правильного воспитания детей.

При этом современное воспитание должно основываться на совершенно ином характере отношений между взрослыми и детьми. Взрослый человек должен быть не главою, который все знает и всегда прав, а товарищем, который вместе с ребенком ищет истину и отличается от ребенка только тем, что более зрел и опытен. Такое понимание взаимоотношений между ребенком и взрослым составляет основу действительно близкого контакта

между ними.

Как привлечь семью к решению вопросов воспитания ребёнка? Поделюсь своим опытом.

Учитывая особенности микрорайона, в котором расположена наша школа, моя система работы с родителями включает в себя несколько направлений: учебная деятельность, внеурочная деятельность, просвещение, духовно-нравственное воспитание.

Переосмыслив свою систему работы с родителями в свете требований профессионального стандарта педагога, я внесла в неё изменения, добавив новые формы участия родителей в школьной жизни их детей.

Приглашаю родителей на наши уроки.

Урок – наблюдение за деятельностью учителя и детей позволяет родителям проследить за тем, какие методы и приемы используют учитель, как он помогает ребёнку на уроке, какие предъявляются требования, как складываются его взаимоотношения с детьми, как дети общаются со сверстниками и какие при этом возникают затруднения. Посещая такие уроки, родители видят, как трудно их детям бывает учиться, а значит, начинают понимать, что нужно поддерживать ребёнка и радоваться даже самому маленькому успеху. Многие родители после урока – наблюдения пересматривают свое отношение к ребенку, учителю, школе.

Если раньше родители были пассивными наблюдателями на уроках, то теперь они становятся субъектом воспитательного процесса.

Урок – практическое участие подходит при создании проектов. Это может быть математическая газета, книжка-раскладушка или панно из осенних листьев. На занятии работает несколько групп родителей с детьми. Родителям предлагается роль активных участников. В совместной деятельности рождается готовый продукт. Родители видят, как важна для детей поддержка семьи.

Урок-соревнование – особая форма урока, которая показывает важность создания ситуации успеха для учащихся в любой деятельности. При этом очень важно, чтобы соревновались между собой смешанные детско-взрослые команды или группы. В таких условиях родители помогают ребятам, а те, в свою очередь учатся у них.

Работа с родителями в воспитании детей будет успешной, если за основу взять наказ замечательного педагога Василия Александровича Сухомлинского: «Все, что у ребенка в голове, в душе, в тетради, – все это мы должны рассматривать с точки зрения взаимоотношений детей и родителей, и совершенно недопустимо, чтобы ребенок приносил матери и отцу одни огорчения – это уродливое воспитание». Нужно создать такие условия, которые позволят раскрыть все дарования ребенка.

На помощь приходит внеурочной деятельность. Я привлекаю родителей к участию в Дне открытых дверей. На родительском собрании «Взрослые и дети» проходит «Презентация программ внеурочной деятельности». Каждая семья получает путеводитель по программам, изготовленный в виде буклета. Эта работа позволяет выбрать те направления, которые действительно интересны детям. И как следствие, большинство секций и кружков учащиеся посещают на протяжении многих лет. Результаты, достигнутые учеником в разнообразных видах деятельности, фиксируются в портфолио.

В конце учебного года в нашем классе традиционно проходит семейный праздник «Фестиваль портфолио». Обсуждение в семье различных разделов портфолио позволяет выбрать самое интересное и показать наиболее яркие достижения детей. Чувство гордости достижениями своего ребенка, которое испытывают родители, позволит сделать их вашими надежными союзниками в дальнейшей работе.

Еще одной традицией является проведение «Минуты славы». КАЖДЫЙ ученик становится победителем в определенной номинации. Некоторые из них, например, «Ученик года», «Ученица года», «Спортсмен года» присуждаются ежегодно. Перечень номинаций составляется вместе с ребятами. Победители по номинациям определяются по итогам анализа анкет ребят и их родителей на «Переговорной площадке». Отрадно, что их мнения часто совпадают. Такие мероприятия привлекают родителей к формированию оценочных умений у их детей.

Для поддержания конструктивных воспитательных усилий родителей я организую «Клубы творчества», которые объединяют детей и родителей, увлеченных общими интересами.

Вовлекая родителей во внеурочную деятельность, мы вместе помогаем ребёнку найти своё место в жизни.

Остаётся актуальной проблема педагогического просвещения, повышения культуры родителей. В работе с родителями применяю традиционные формы, направленные на повышение их педагогической культуры: родительский лекторий, родительские чтения. Просвещение по основным вопросам обучения и воспитания происходит на индивидуальных консультациях и родительских собраниях.

Сейчас на смену традиционным формам взаимодействия должны прийти новые, основанные на деятельностном подходе. Привлечение родителей к подготовке и проведению таких мероприятий, как «Вечер вопросов и ответов», «Есть проблема – есть решение», «Мой вопрос школьному учебнику», «Конференция родителей» по обмену опытом воспитания детей, вовлекает их в активную деятельность. Такие

мероприятия позволяют повышать родительскую грамотность в вопросах воспитания, делают их союзниками школы.

Для просвещения родителей и привлечения к сотрудничеству по проблеме оценивания мною была составлена Программа «Уроки школьной отметки», для родителей первоклассников. Реализуя программу, использую разные формы работы с родителями: родительское собрание, консультации, тренинг, мастер-класс, практикумы, которые помогают родителям узнать о приёмах формирования оценочных умений, о том, как объективно оценивать успехи и неудачи своего ребенка. По итогам работы создаётся папка-передвижка «Калейдоскоп родительского опыта».

На протяжении многих лет я использую такие формы взаимодействия с семьями своих учеников, как «Обращение к будущим первоклассникам и их родителям», «Благодарственные письма родителям», «Поощрение родителей, активно участвующих в жизни класса», «Хваленки».

И конечно невозможно представить работу учителя начальных классов без досуговой деятельности. Участие родителей в походах и поездках, семейные праздники: «В гостях у Марьи-Искусницы», «Я и моя бабушка», «Праздник рождения класса» помогают вовлечь родителей в совместную деятельность, служат сплочению коллектива.

«Если в мире происходят катастрофы, войны, неурядицы, человечество это вынесет на своих плечах, но если в семье – ссоры, непонимание, ненависть – это трагедия для всех в семье, которая скажется в жизни каждого, особенно детей».

В наше время семья должна быть надежным «психологическим укрытием». Семья должна помогать человеку выжить в трудных быстро меняющихся условиях современной жизни. **Укрытие в семье** – это взаимоотношения родителей и детей, это теплота отношений и любовь. А для этого в первую очередь необходимо **любить** ребенка. Поэтому особую важность приобретает духовно-нравственное воспитание. Я стараюсь видеть в детях лучшее и учу этому их родителей. Многие из нас разучились говорить тёплые добрые слова, а тем более писать письма. Для формирования действительно близких взаимоотношений между детьми и взрослыми использую необычную форму – «Письма счастья», которые родители и дети пишут друг другу. Это стало доброй традицией нашего класса.

Обновление системы работы с родителями позволит создать детско-взрослую общность, для которой характерны содействие друг другу, сотворчество, сопереживание.

И в завершение я хочу поделиться своим рецептом гармоничных детско-взрослых отношений: берём большую ложку взаимопонимания, всыпаем туда ложку

взаимного уважения, приправляем большой порцией любви, посыпаем сверху совместными интересами и общением друг с другом, по вкусу добавляем гармонию, и вот он готовый рецепт. Если вы попробуете, у вас есть два варианта – получится или не получится. А если не попробуете, то только один.

Использованная литература:

1. *Классное руководство: теория, методика, технология / Щуркова Н.Е. - М. : Пед. общество России, 1999. - 222 с.*
2. *Школа и семья: конфронтация, или нежный союз / Н.Е. Щуркова // Классный руководитель. - 2004. - №7. - С. 8 - 18.*
3. *Образование родителей и школа: Учеб.- метод. Пособие / Под ред. С.И. Петреевской. - М.: Гуманит. изд. центр ВЛАДОС, 2009. - 120 с.*
4. *Маленкова Л.И. Педагоги, родители, дети: метод. пособие для воспитателей, классных руководителей. - М.: Пед. общ-во России. 2000. - 304.*

Забавская Людмила Николаевна
Учитель химии и биологии
МБОУ «Основная общеобразовательная школа №35»
г. Калуга, Калужская область

ПЕДАГОГИКА ИССЛЕДОВАНИЙ

Перед учителями биологии стоит сверхзадача: дать выпускнику школы биологические и экологические знания и умения, которые соответствуют передовым достижениям науки, сформировать экологическую культуру, правовые, нравственные, эстетические и практические отношения к природе, к человеку, к обществу. Выпускник школы должен иметь ценностные установки бережного отношения к живой природе, глубоко усвоить экологические нормы отношений разного уровня, проявлять познавательную активность и совершенствовать свою культуру. Задача учителя заключается в воспитании человека, способного жить в гармонии с природой и самим собой, умеющего ставить цели самосовершенствования.

Процессы развития общества неразрывно связаны с развитием творческой и познавательной активности людей во всех сферах общественной и индивидуальной деятельности. Проблема формирования биолого-ориентированной познавательной активности старшеклассников обусловлена социальным заказом общества на воспитание личности, способной успешно выполнять социальные функции. Потребность общества в воспитании активной личности, которая может решать творческие задачи, проявлять ответственность, инициативу, связана с подготовкой учащихся к самостоятельному приобретению знаний в различных сферах деятельности и, в частности, с формированием личностной компетентности в области биологии.

Эта педагогическая проблема требует теоретического осмысления в целях поиска эффективных способов организации познавательной деятельности школьников, направленной на развитие познавательной активности как устойчивого качества личности.

Необходимым условием формирования познавательной активности является включение учащихся в практическую экологическую, природоохранную виды деятельности. При этом практическая деятельность выступает основным средством биологического образования. Формирование психологических свойств личности происходит посредством включения учащихся в соответствующие виды природоохранной деятельности, воспитания экологической культуры. Актуальность проблемы формирования познавательной активности учащихся на основе биологического обра-

зования и наличие необходимых научных предпосылок для решения этой проблемы послужили основанием для выбора темы моего педагогического исследования: «Формирование познавательной активности учащихся при изучении биологии и экологии». В начале года я провожу анкетирование с целью выявления учащихся, проявляющих интерес к биологии:

Вопросы анкеты.

1. Нравятся ли тебе предметы биология и экология?
2. Можешь ли ты объяснить: почему?
3. Нужны ли тебе биология и экология?
4. Если нужна, то попробуй объяснить, зачем, если нет – то почему.
5. Нужна ли тебе помощь при выполнении домашних заданий?
6. Как ты оцениваешь свои знания по биологии и экологии?
7. Что является, на твой взгляд, причиной твоих неуспехов или неудач в изучении этих предметов?
8. Хочешь ли ты улучшить свои результаты по биологии и экологии?

В ходе моей педагогической деятельности я заметила, что учащиеся нашей школы проявляют повышенный интерес к исследовательской работе. Первым учеником, который проявил интерес в данной области, был ученик 9 класса. Мы с Денисом совместно искали материал и писали работу о состоянии воздуха в Калуге. Денис проявлял заинтересованность, искал материал, прочитал огромное количество книг. На этом этапе проводилось накопление и систематизация материала по двум направлениям: «Использование игровых технологий» и «Использование тестовой проверки знаний». Изучалась литература по теме исследования. Учащийся с первых уроков, каждый день делал определенные открытия, только с той разницей, что эти открытия не для человечества, а для конкретного человека. Очень важно было и дальше развивать эту познавательную активность. Со своей работой мальчик выступил на Всероссийской конференции «Шаги в науке», где занял 3 место. Самым важным для учителя всегда считался вопрос КАК?

- Как вызвать интерес к учёбе?
- Как сохранить и укрепить здоровье ребёнка при организации его учебной деятельности?
- Как повысить мотивацию?
- Как добиться активности на уроке и одновременно обеспечить усвоение материала?
- Как обеспечить успешность каждого ученика в обучении?
- Как эффективно использовать в работе новые методы и новые педагогически технологии, способствующие повышению качества образования?
- Как работать на уроке со всем классом и одновременно с каждым учащимся?

Учитель должен находиться в постоянном поиске путей совершенствования учебно-воспитательного процесса.

Толчком для того, чтобы у ребят проснулся интерес к исследованию, стало выступление Дениса перед старшеклассниками со своей работой. Он подробно рассказал, как занимался подготовкой, что его заинтересовало в этой проблеме. Желающие принять участие в исследовании появились довольно быстро. Одной из таких учениц стала пятиклассница Катя. Она и раньше интересовалась биологией, что привлекло моё внимание к ней. Особенно занимала ее физиология человека. Наблюдая за интересами ребенка, я стала предлагать ей различные интересные вопросы для исследования. Была выбрана тема: «Сон и его значение». При изучении литературы по теме Катя особенной упор делала на вопросы сравнения физиологии человека и животных. Она провела анкету среди одноклассников, с целью выявления продолжительности сна и его влияния на успеваемость, сама попыталась сделать выводы, подвести итоги исследования. Некоторыми рекомендациями по итогам своего исследования Катя поделилась с ребятами: они были полезны для учащихся. Вторая работа ученицы была подготовлена уже в 6 классе – девочка не перестала интересоваться исследованиями – «Лесные пожары моего края и их ущерб». Обе работы были представлены на Всероссийском уровне и удостоились высокой оценки.

В теории учебной деятельности в качестве одного из исходных составляющих рассматриваются учебные мотивы школьника. Для учителя биологии показателями развития учебных мотивов являются такие характеристики поведения учащихся, как:

- познавательная активность на уроке;
- использование дополнительных сведений при подготовке к уроку;
- умение активно работать с учебным материалом;
- самостоятельность в решении биологических задач;
- стремление к выполнению заданий повышенной трудности;
- участие в олимпиадах, научно-практических конференциях;
- активное участие в коллективной работе биологического направления;
- интерес к профессиям типа «Человек – Природа» (ветеринар; агротехник, врач; генетик)

Вокруг каждого педагога всегда есть любознательные дети, нужно только суметь разглядеть их и вовремя поддержать их интерес. Оду из моих учениц, шестиклассницу, интересовала немного иная область—психология. Так как в тот момент в космос отправился международный экипаж, девочка постоянно задавала вопросы о том, как космонавты существуют

друг с другом во время длительных полетов. Мы с ней решили попробовать свои силы в этой области. Материала было очень много. Чтобы не сбить ребенка с пути и поддерживать интерес, я старалась рекомендовать ту информацию, которая была для неё доступна в понятийном поле. Алина узнала очень многое об отношениях людей, находящихся в замкнутом пространстве. Мы подготовили выступление на Всероссийской конференции, где заняли 2 место. Девочка изъявила желание продолжить работу в этом направлении. Это и стало самым главным итогом нашей совместной работы.

Чтобы сформировать познавательную активность учащихся при изучении биологии, необходимо было определить мотивацию учебной деятельности школьников. Что же такое мотивация? Это активное состояние мозговых структур, побуждающих высших животных и человека совершать действия, направленные на удовлетворение своих потребностей. Образовательная мотивация – как определяют её психологи – это система факторов, обусловливающих учебную деятельность и поведение школьников. К таким факторам относятся потребности, намерения, цели, интересы, стремления. В педагогике различают внешнюю и внутреннюю мотивацию. Для создания внешней мотивации учитель располагает целым рядом средств обучения, способствующих развитию интереса учащихся к предмету. Формирование же внутренней мотивации – проблема значительно более сложная, но именно этот процесс создаёт основу для успешного продвижения от незнания к знанию.

Именно внутренняя мотивация проявлялась ещё у одной моей ученицы. И связано это было с любовью к домашним животным. У нее в доме 5 кошек, и она хотела узнать, как правильно с ними общаться. Мы решили свою работу посвятить языку и жестам кошек. Она все лето во время каникул пристально наблюдала за питомцами, фотографировала их и делала записи. После обобщения всего материала была сформирована работа «Язык кошек». С этой работой на Всероссийской конференции девочка заняла 2 место. Один из членов жюри забрал нашу работу для дальнейшего изучения и использования в своей деятельности (она его очень заинтересовала). Перейдя в 8 класс, девочка стала проявлять интерес к химии и экологии. В начале года она предложила исследовать воду ближайших к школе источников. Попросила школьников принести ей образцы воды для исследования. Все живо откликнулись: очень хотели знать состояние той воды, которую они пьют. Работа готова, и мы планируем представить её на Всероссийский конкурс.

Наряду с научно-исследовательской деятельностью в своей работе я использую и уроки твор-

чества, где дети могут продемонстрировать результаты своей творческой деятельности: создание проектов, анализ первоисточников, коллективное творческое дело, создание докладов об учёных, оформленных как анализ его творческих качеств, подготовка рефератов и портретов различных животных по определённому плану.

Детям нравятся уроки с имитацией публичных форм общения: пресс-конференция, аукцион, ярмарка, устный журнал, «живая газета»; уроки, имитирующие общественно культурные мероприятия: заочная экскурсия в прошлое, путешествие в мир растений, спектакль.

На уроках использую гибкую неформальную систему контроля: тестовые задания при изучении нового материала (тренировочные материалы), обучение самостоятельному созданию тестов и итоговое тематическое тестирование, которое не означает окончание работы над изучаемой темой, потому что каждый учащийся имеет возможность ещё раз пересдать зачёт в устной форме.

Эпиграфом к исследовательской деятельности может служить следующая китайская пословица:

«Скажи мне – и я забуду,
Покажи мне и я запомню,
Вовлеки меня – и я научусь».

Это высказывание я считаю девизом моей педагогики. Главное – вовлечь, заинтересовать, а ребёнок сам научится!

Завьялова Елена Валентиновна
Учитель английского языка
МБОУ «СОШ №5 с УИОП»
г. Шебекино, Белгородская область

СЦЕНАРИЙ ВНЕКЛАССНОГО МЕРОПРИЯТИЯ «РОЖДЕСТВО», АНГЛИЙСКИЙ ЯЗЫК, 11 КЛАСС

Цели:

Учебные:

- Формирование коммуникативной культуры школьников.
- Развитие речевого умения (диалогическая форма речи).

Воспитательные:

- Формирование кросс-культурной грамотности.
- Пополнение знаний по страноведению.
- Обучение навыкам: планирования деятельности, работы в оптимальном темпе, подведения итогов.
- Формирование чувства ответственности, коллективизма, сотворчества, самореализации.

Развивающие:

- Развитие познавательного интереса через вовлечение учащихся в творческую деятельность.
- Развитие способностей к сравнению и сопоставлению, к логическому изложению, к формулированию выводов из услышанного.
- Развитие умения находить нужную литературу, выполнять и оформлять исследовательскую работу.

Оборудование:

- Компьютер, экран, проектор, раздаточный материал, иллюстрации, наглядные пособия, изготовленные учащимися.

Примечание:

- За 2 недели до мероприятия группа учащихся профильного уровня изучения английского языка подготовили вопросы, работали с социально гуманитарной группой учащихся своего класса, консультировали их, помогали разучить рождественские песни.

Once on Christmas Eve an amazing Christmas miracle happend to two very ordinary groups of tourists in one of the studious. (Выходят 2 группы с разных сторон. Впереди них идут гиды с флажками, что-то рассказывают.)

We are going to have a nice programme today.

(Группы сходятся вместе, мигает свет. Все не понимают что происходит) What is going on here?

(гиды успокаивают своих подопечных) Don’t worry. Everything will be OK.

(кто-то один демонстративно идёт к двери, дергает ее, она не открывается) I can’t open the door! We are locked in! (Все паникуют ещё больше). Gorgeous! To stick out here on Christmas Eve! What shall

we do?! (музыка из поле чудес) Выходит В1.
В1: We'll play! Of course we'll play! Take your places and put Christmas caps to feel the atmosphere of coming holiday. Well, ladies and gentlemen, Let us introduce our mixture of telecasts to your attentioin. You have to take part in these programmes. Well I am asking volunteers from each group to come up to me. (В это время гиды пихают участникам шапку и мишуру.)
(участник1 оглядываясь на гида и спрашивая взглядом) I am giving you this cap from all the dwellers of our village. (надевает колпак на В1) (участник 2 проделывая то же самое) We don't travell without light baggage. We have this present for you to. (наматывает мишуру на В1)
В1: Thank you for your wonderful presents. So, you should guess the word which will run through our game. Please, name your letter. There are nine letters. If you guess this word you will get the right to spin our drum and choose the next game.
отгадывают, отгадавший делает жест рукой слышится шёпот: Christmas magic
колесо на экране крутится, выпадает «своя игра»
сразу же выходит В2
В2: Good afternoon. This is show «Our Game» We are glad to see you in «Our game», where we can learn out which of the teams will be well grounded on the topic «Christmas». So, which of the teams would like to start our game? Choose the category!
идет игра

WARMING-UP.

1. What do people usually send to their friends and relatives? (greetings cards)
2. What do children put near their beds and by the fireplace on Christmas Eve? (stockings)
3. What colour are Santa's boots? (black)
4. Where does Santa live?(North Pole)
5. What is Santas's favourite treat on Christmas Eve? (cookies)

CHARACTERS.

1. Who can't live inside the house? (snowman)
2. Who is the prototype of Father Christmas? (St. Nicolas)
3. Who helps Santa get ready for Christmas (elves)
4. What is the red nosed reindeer's name which was invented for a US film's Christmas promotion in 1938? (Rudolph)
5. Who came from the East to worship Jesus wnen he was born. (wise men)

TRADITIONS.

1. What is traditionally hidden in a Christmas pudding?

<u>coin</u>
button
message

2. … are used to make traditional Christingles

peaches
oranges
pears

3. Which of these plants is tradionally connected with Christmas?

Daisy
Poinsettia
Peony

4. How many times does Santa check his list to see if you have been naughty or nice?

once
twice
3 times

5. A typical sweet that is eaten at Christmas. It comes in different shapes.

nougat
pudding
gingerbread

DECORATIONS.
1. You burn it to give light. It is also used as an ornament.

bulb
match
candle

2. This thing symbolizes a sign of welcome and long life for all who enter the house.

Christmas wreath
horseshoe bell

3. This plant is a decoration of English houses for Christmas. It is traditional to exchange kisses beneath his hanging plant.

fir-tree
mistletoe
fir cone

4. What is morst popular item to put on top of a Christmas tree?

Star
icicle
angel

5. What is usually used not only for Christmas tree but for the house decoration.

ribbons
gingerbread
electric lights

DATES.
1. Christmas tree is annual gift to the UK from Norway since ...

1947
1957
1967

2. The first Queen's Christmas speech was televised in ...

1947
1957
1967

3. The first Christmas card was designed in ...

1823
1833

1843

4. The very first Santa pictures often depicted him wearing a variety of different colour coats including green, blue and mauve. The modern day depiction of picture of Santa Claus wearing a red coat only became standart in the ...

1920s
1930s
1940s

5. Electric lights for trees were first used in ...

1795
1895
1995

MISCELLANEA.

1. One of the most popular Christmas songs was actually written for Thanksgiving.

Let it snow
We wish you a Merry Christmas

2. What is the last day of Christmas called ...

Twelfth Night
Boxing Day
Advent

3. Charles … wrote the book A *Christmas Carol* ...

Darvin
Dickens
Rowling

4. How many days are there on a traditional advent calendar ...

10
24
30

5. When is Boxing Day?

26th December
27th December
28th December

Put the paragraphs of the story in the correct order.
Christmas

As a child I loved almost everything about Christmas. The excitement of Christmas Eve was almost unbearable. We'd go from house to house singing Christmas carols and be given hot mince pies and other treats. Before bed our parents would read us stories and eventually put us to bed with warnings that Santa Claus would not come if we stayed awake.

Before getting into bed we would leave out a mince pie for Santa and something for his reindeers as a «thank you»: For me Santa was the great hero and I never doubted that he would come down our chimney to deliver my presents. I loved, as I mentioned before, «almost everything».

Immediately after Christmas I was told by my parents that I had to write «thank you letters». As a six year old, writing even one letter was a task, but several made a mountain — pressing down on my small world.

«Why» I argued to my Mum «should I write to grandparents, aunts and uncles? Santa brought me all my presents».
And my mother would lie to her son. Elaborate lies of how Santa helped Granddad choose my toy car and with the help of elves and reindeer delivered it for Granddad — but that still I should thank Granddad for the small parts he played in it. The following year her lies were even more devious as she tried to keep me convinced. As I eventually solved this annual mystery, I of course lost all excuses for not writing the «Thank you letters» as the realisation dawned that Granddad had managed everything by himself.

Use the words in CAPITAL letters in the appropriate forms.

Christmas trees	
One Christmas Eve the trees in a wood were very unhappy. They wished very much to make Christmas stay, but they … how to do so. «We are so bare,» complained one tree. «If we only had our pretty green summer dresses,» said other trees.	NOT KNOW
«Hush, children, hush,» whispered North Wind in a gentle voice, which was unusual for the … of all winds. «Go to sleep.» While they slept something happened.	BAD
When the trees awoke they found that something, perhaps North Wind, had cast over each of … a lovely soft cloak of spotless feathery white.	THEY

B2: Well it is high time to sum up … (выходит B3, слегка отталкивает ведущего)
B3: Sorry your time is over. The Minute of Fame is specially for you. Is the fisrt team ready? This is your star hour! (поют песню):

Oh, the weather outside is frightful
But the fire is so delightful
And since we've no place to go
Let it snow, let it snow, let it snow

It doesn't show signs of stopping
And I brought me some corn for popping
The lights are turned way down low
Let it snow, let it snow

When we finally kiss good night
How I'll hate going out in the storm
But if you really gold me tight
All the way home I'll be warm

The fire is slowly dying
And my dear we're still good byeing
But as long as you love me so
Let it snow, let it snow and snow

B3: Thank you. It was very nice. Now it is your turn. Meet the second team. (поют песню)

We are Santa's Reindeer
We've learned to sing this year
So we can tell everyone
Christmas day is near

Oh, we're on our way with
A great big sleigh full of toys
Choo choo trains and candy canes
For all you girls and boys

Jingle bells, oh, jingle bells
Ring your happy tune
Riding high up in the sky
Hi there, Mr. Moon

B3: Thank you. It was very nice.
B1: Well you were able to copy with your task. Now I offer to sing the song «We wish you a Merry Christmas» all together and give out little Christmas presents to all the guests and participants of our game. (поют песню, раздают подарки)

WE WISH YOU A MERRY CHRISTMAS

We wish you a merry Christmas 3 times
And a happy New Year
Glad tidings we bring to you and your kin.
We wish you a merry Christmas And a happy New Year

Now bring us some figgy pudding 3 times
And a cup of good cheer
Glad tiding we bring to you and your kin
We wish you a merry Christmas And a happy New Year

We won't go until we get some 3 times
So bring some out here
Glad tidings we bring to you and your kin.
We wish you a merry Christmas And a happy New Year

We wish you a merry Christmas 3 times

Коваленко Людмила Александровна
Учитель начальных классов
Иванова Людмила Анатольевна
Учитель начальных классов
МБОУ СОШ №18
г. Белгород, Белгородская область

ПОЗНАВАТЕЛЬНО-ИССЛЕДОВАТЕЛЬСКАЯ ДЕЯТЕЛЬНОСТЬ МЛАДШИХ ШКОЛЬНИКОВ

Эффективность работы школы в настоящее время определяется развитием творческих способностей каждого ученика, формированием творческой личности, подготовкой её к жизни в процессе учебы.

Известно, что важным средством формирования таких способностей является **развивающая направленность образования**.

Для достижения цели используется много путей, основным из которых является создание проблемных ситуаций, когда дети не получают знания в готовом виде, а самостоятельно открывают их, выступая в роли исследователя.

Развитию у школьников навыков исследовательской деятельности способствуют педагогические ситуации. Поэтому в процессе обучения используются такие ситуации, где ученик должен защищать своё мнение, приводить в его защиту доказательства, выяснять непонятное, задавать вопросы учителю, одноклассникам. Это может быть рецензирование сочинений и других работ товарищей, что связано с экспертизой, советом, поиском главного.

Исследовательская работа в начальной школе ведётся в двух направлениях. Первое – это групповая исследовательская работа, которая связана с программным материалом. К таким урокам приходится просматривать большой объём материала, продумывать активные формы работы, так как это урок-исследования. Исследование может занять весь урок или только пять минут, но дети должны видеть его результат. На этих уроках уделяется большое внимание активным и групповым формам работы. На таких уроках дети учатся представлять информацию разными способами, так как это необходимо для работы над личным исследовательским проектом. Формы представления информации могут быть разными: плакаты, рисунки, задачники, книжки – малышки, рассказы, фотографии.

Другое направление в исследовательской работе – это личный исследовательский проект. Общая тенденция личного исследовательского проекта – поисковый проект, который акцентирует внимание именно на поиске, исследовании, ученик выбирает и внимательно изучает ту тему,

которая ему интересна.

В большей степени увлекает ребят групповая работа, где они учатся работать сообща. Они учатся систематизировать и анализировать информацию, которую они собирают из разных источников, учатся обобщать и делать выводы. Примером такого вида деятельности может служить проект, который направлен на исследование взаимозависимости компонентов экосистемы. Вся работа проходила в четыре этапа.

Первый этап (1 час) – связан с актуализацией проблемы сохранения окружающей среды. Ученики разделились на три группы, у каждой было своё задание. 1-я группа занималась проведением социальных опросов с целью – выявить, как разные слои населения понимают экологические проблемы, какие видят пути для их решения. 2-я группа – готовила материал о загрязнении окружающей среды в виде фотографий, иллюстраций журналов, детских рисунков. 3-я группа работала со справочной литературой. У неё было задание: дать определение понятиям «экосистема» и «экология», найти примеры экологических бедствий.

Второй этап проходил в течение недели, где дети обменивались собранной информацией, решали экологические задачи, заполняли схемы взаимозависимости компонентов экосистемы, вырабатывали единые правила поведения в окружающем мире, создавали запрещающие знаки.

Третий этап по продолжительности занял 2 часа и включал в себя:

- создание группы экспертов для отбора лучших работ;
- защита работ учащихся каждой группы;
- объединение ключевых моментов в стендовую презентацию;
- создание стенгазеты на тему: «Человек, помни, ты часть природы!»

На заключительном четвёртом этапе ребята представляли своё исследование учащимся других классов начальной школы. Успех вдохновил детей, выросла их самооценка. У них появилось желание пробовать себя в других исследованиях.

В ходе выполнения заданий исследовательского характера от учащихся требуется умение систематизировать и анализировать информацию, полученную из разнообразных источников, обобщать факты, делать выводы. Познавательная активность школьников приближается к исследовательской деятельности учёного. Получится ли поставить ребёнка в позицию исследователя, учёного? Такой шанс представляет урок изучения нового материала. Всё начинается с возникновения **проблемной ситуации**, т.е. со столкновения с противоречием. Дальше разворачивается поиск решения. Выдвигаются разные гипотезы, но только одна проходит строгую проверку и превращается в реше-

ние.

Исследовательская деятельность направлена на развитие познавательной активности, способствует максимальной самореализации учащихся. Это хорошо можно проследить в работе над индивидуальным исследовательским проектом. Примером этого может служить исследовательская работа на тему: «О чём могут рассказать годичные кольца деревьев?». Ученица 3 класса Бабушкина Екатерина, увидев спил дерева, заинтересовалась, почему оно такое большое? В ходе исследования к ней присоединился одноклассник Власов Виктор. Ребята выезжали в лес для сбора спилов и кернов деревьев (образцы брали с помощью специального бурава), побывали в лаборатории, где с помощью микроскопа узнали возраст каждого дерева. Они составили хронологию пяти живых деревьев и двух пней, словарь новых понятий. Побывали на метеостанции и составили графики погоды с 1950 года. Проанализировав и обобщив собранную информацию, ребята пришли к выводу, что на ширину годичных колец влияет не только погода, но и пожары. Таким образом, в ходе этого исследования ребята максимально самореализовались.

Исследовательская работа, как и всякое творчество, возможна и эффективна только на добровольной основе. Желание что-либо исследовать возникает тогда, когда объект привлекает, удивляет, вызывает интерес. «Навязанная» тема, какой бы важной она ни казалась, должного эффекта не даст.

Давно известно, что детская потребность в исследовательском поиске обусловлена биологически. Любой ребёнок рождается исследователем. Он постоянно жаждет новых впечатлений, стремится познать мир через наблюдения, эксперимент, самостоятельный поиск новых сведений о мире. И это нормальное, естественное состояние ребёнка. Опираясь на собственный опыт, могу сказать, что исследовательский метод обучения может и должен применяться в начальной школе, так как он активизирует познавательную деятельность учащихся и повышает качество обучения.

Использованная литература:

1. *Дмитриева Н.Я., Казакова А.Н.. Методические пояснения к курсу «Мы и окружающий мир».- Самара: Корпорация «Фёдоров», Издательство «Учебная литература» 2003.*
2. *Мельникова Е.Л. Проблемный урок или как открывать знания вместе с учениками. М., 2002.*
3. *Савенков А.И., «Методика исследовательского обучения младших школьни-*

ков», издательский дом «Фёдоров», Издательство «Учебная литература» 2010.

Коваленко Оксана Петровна
Учитель начальных классов
МОУИРМО «Дзержинская начальная школа - сад»
с. Пивовариха, Иркутская область

ФОРМИРОВАНИЯ КОММУНИКАТИВНЫХ УНИВЕРСАЛЬНЫХ УЧЕБНЫХ ДЕЙСТВИЙ С ПОМОЩЬЮ ИГРОВЫХ ТЕХНОЛОГИЙ

В наше время перед школой стоит трудная задача – воспитать культурного, творческого индивида, умеющего найти свое место в современном, сложном, постоянно меняющемся окружающем мире. В последнее время в науке наряду с понятием «общение» используется понятие «коммуникация».

Коммуникативные умения рассматривались в многочисленных исследованиях разных авторов. Интерпретация понятия «коммуникативные умения» зависит от предметной области, в которой употребляется понятие (в психологии, педагогике, дидактике, философии). Чаще всего под коммуникативными умениями понимают умение общаться.

Изучение научных трудов по коммуникации позволило дать следующее определение коммуникативным умениям.

Коммуникативные умения – это совокупность осознанных коммуникативных действий, форм и способов в области организации общения и взаимодействия. Также они формируют у младшего школьника стиль коммуникативного поведения.

Коммуникация – это передача информации посредством специальных материальных носителей, сигналов от одной системы к другой. В человеческом обществе коммуникация осуществляется между людьми, различными группами, организациями, государствами, культурами посредством знаковых систем (языков). Согласно концепции А.А. Леонтьева, речевая коммуникация – это форма общения, где общие психологические закономерности процессов общения выступают в наиболее характерном и доступном исследованию виде.

Учебные действия:

– относящиеся к учебе, обучению (являющиеся учебой). Учебный процесс, учебная работа;
– связанные с организацией процесса обучения. Учебные методы, учебные планы, учебные программы.

С.Ю. Головин определяет действие, как произвольную опосредованную намеренную активность, которая направленна на достижение осмысленной цели. Способы мало осознаваемые или неосознаваемые – называются операциями. Они представляют

более низкий уровень в структуре деятельности.

Можно сделать вывод, что учебные действия – это определенные способы преобразования и переработки различного учебного материала в процессе выполнения тех или иных учебных задач.

Следовательно, универсальные учебные действия (УУД) – это обобщенные учебные действия, которые обеспечивают реализацию важнейшего образовательного принципа – умения учиться. Также может быть использовано при изучении любых других учебных дисциплин.

По ФГОС коммуникативная компетентность – это умение ставить и решать многообразные коммуникативные задачи, способность устанавливать и поддерживать контакты с другими людьми, умение определять цели.

Таким образом, формирование коммуникативных умений должно стать первоочередной задачей каждого учителя. Для организации различных видов сотрудничества между учащимися коммуникативные умения становятся особенно важны. Без этих умений невозможно сформировать личностные и регулятивные умения. Дети учатся сотрудничать с другими людьми, приобретают умения вести диалог, принимают участие в обсуждении проблем, обосновывают собственные высказывания, точно формулируют свои идеи, учатся принимать мнения других людей. Это требует от учащихся умений взаимодействовать, организовывать собственную деятельность и деятельность других.

Б. Ф. Ломов выделил три группы функций коммуникативных умений, в зависимости от выполняемой роли: информационно – коммуникативную, регуляционно-коммуникативную, аффективно-коммуникативную.

1. Информационно-коммуникативное умение – это умение вступать в процесс общения, ориентироваться в партнерах и ситуациях общения, соотносить средства вербального и невербального общения.
2. Регуляционно-коммуникативное умение – это умение согласовывать свои действия, мнения, установки с потребностями товарищей по общению, доверять, помогать и поддерживать тех, с кем общаешься, применять свои индивидуальные умения при решении совместных задач, оценивать результаты совместного общения.
3. Аффективно-коммуникативное умение – это умение делиться своими чувствами, интересами, настроением с партнерами по общению. Проявлять к партнерам по общению чуткость, отзывчивость, сопереживание. Оценивать эмоциональное поведение друг друга.

Подробнее рассмотрим коммуникативные УУД, которые обеспечивают социальную компетентность и сознательную ориентацию уча-

щихся на позиции других людей (прежде всего, партнера по общению или деятельности), умение слушать, слышать и вступать в диалог, участвовать в коллективном обсуждении проблем, интегрироваться в группу сверстников и строить продуктивное взаимодействие и сотрудничество со сверстниками и взрослыми.

Итак, коммуникативные универсальные учебные действия – это совокупность действий, которые обеспечивают социализацию детей, их сознательный интерес к взглядам и мнениями других людей, умение слушать, умение вступать в диалог, участвовать в обсуждении проблем.

Коноплева Ольга Сергеевна
Учитель истории и обществознания
МБОУ «ООШ с. Кочковатки»
с. Кочковатка, Астраханская область

СРЕДСТВА ДОСТИЖЕНИЯ ЛИЧНОСТНЫХ РЕЗУЛЬТАТОВ В ОБУЧЕНИИ ШКОЛЬНИКОВ НА УРОКАХ ИСТОРИИ И ОБЩЕСТВОЗНАНИЯ

В современном обществе, когда происходит систематическое обновление знаний и увеличивается объем информации, учитель должен заниматься не простой передачей знаний, а формированием у учащихся качеств, которые обеспечат успешность личностного и профессионального роста подрастающего поколения.

Технология развития критического мышления выделяется среди современных педагогических идей удачным сочетанием проблемности и продуктивности обучения с технологичностью урока, эффективными методами и приемами. Выигрывая в том, что в неё входят выше упомянутые технологии. Именно поэтому я сделала свой педагогический выбор в пользу стратегии обучения предмета с использованием технологии КМ (осмысление, переработка, применение знаний).

Сегодня мне хочется, не только поделиться с вами своим опытом, но и на практике продемонстрировать новизну и очень большую актуальность в современном образовательном процессе. Ведь критическое мышление – это поиск здравого смысла. Оно способно выдвинуть новые идеи и увидеть новые возможности.

Ученые-педагоги выделяют следующие признаки критического мышления:

– мышление продуктивное, в ходе которого формируется позитивный опыт из всего, что происходит с человеком;
– самостоятельное, ответственное;
– аргументированное, поскольку убедительные доводы позволяют принимать продуманные решения;
– многогранное, так как оно проявляется в умении рассматривать явление с разных сторон;
– индивидуальное, ибо оно формирует личностную культуру работы с информацией;
– социальное, поскольку работа осуществляется в парах, группах; основной прием взаимодействия – дискуссия.

Какие цели и задачи ставит данная технология?

1. Формирование нового стиля мышления;
2. Развитие таких базовых качеств личности, как критическое мышление, коммуникативность, креативность, мобильность;

3. Развитие аналитического, критического мышления;
4. Формирование культуры чтения, включающей в себя умение ориентироваться в источниках информации;
5. Стимулирование самостоятельной поисковой творческой деятельности, запуск механизмов самообразования и самоорганизации.

Развитие критического мышления приводит к следующим результатам:

Высокая мотивация учащихся к образовательному процессу.

Возрастание мыслительных возможностей учащихся, гибкости мышления, его переключения с одного типа на другой.

Развитие способности самостоятельно конструировать, строить понятия и оперировать ими.

Развитие способности передавать другим авторскую информацию, подвергать ее коррекции, понимать и принимать точку зрения другого человека.

Развитие умения анализировать полученную информацию.

Критическое мышление начинается с вопросов и проблем, а не с ответов на вопросы преподавателя. Человек нуждается в критическом мышлении, которое помогает ему жить среди людей, социализироваться.

Структура занятия в концепции «критического мышления»:

Ее основу составляет трехфазный процесс: вызов – реализация смысла (осмысление содержания) – рефлексия (размышление).

1 этап – «Вызов» (ликвидация чистого листа). Учащийся ставит перед собой вопрос «Что я знаю?» по данной проблеме. Можно предложить ребенку работу с вопросами по проблеме. Работа с вопросами может проходить в два этапа: «я сам», «мы вместе» (парная или групповая работа). Хороший прием, который может использоваться на данной стадии – это «мозговая атака». На стадии вызова у ребенка должно сформироваться представление, чего же он не знает, «Что хочу узнать?».

Эта стадия позволяет:

– актуализировать и обобщить имеющиеся у ученика знания по данной теме или проблеме;
– вызвать устойчивый интерес к изучаемой теме, мотивировать ученика к учебной деятельности;
– побудить ученика к активной работе на уроке и дома.

На данном этапе очень хорошо действует такой приём, как кластер. Что такое кластер? Это графическое изображение изучаемого материала. Это то, что приходит в голову по данной тематике. Слово кластер в переводе означает пучок, созвездие. Составление кластера позволяет учащимся свободно и открыто думать по поводу изучаемой темы. Ученик записывает в центре листа ключевое понятие, а от него рисует стрелки-лучи в разные стороны, которые соединяют это слово с другими, от которых

в свою очередь лучи расходятся далее и далее. Смысл этого приема заключается в попытке систематизировать имеющиеся знания по той или иной проблеме.

В работе над кластерами необходимо соблюдать следующие правила:

– Не бояться записывать все, что приходит на ум. Дать волю воображению и интуиции.
– Продолжать работу, пока не кончится время или идеи не иссякнут.
– Постараться построить как можно больше связей. Не следовать по заранее определенному плану. Система кластеров позволяет охватить избыточный объем информации. В дальнейшей работе, анализируя получившийся кластер как «поле идей», следует конкретизировать направления развития темы.

2 этап – «Осмысление» (реализация осмысления).

На данной стадии ребенок под руководством учителя и с помощью своих товарищей ответит на те вопросы, которые сам поставил перед собой на первой стадии (что хочу знать).

Здесь может быть предложена работа с текстом:

На втором этапе, мне очень нравится использовать Инсерт – прием маркировки текста. Учащимся предлагается система маркировки текста, включающая следующие значки:

«V» – галочкой отмечается то, что известно;

«–» – знаком «минус» помечается то, что противоречит представлениям читающего, вызывает сомнения;

«+» – знаком «плюс» помечается то, что является для читателя интересным и неожиданным;

«?» – вопросительный знак ставится, если у читателя возникло желание узнать о том, что описывается, более подробно.

При чтении текста учащиеся на полях расставляют пометки (желательно карандашом, если же его нет, можно использовать полоску бумаги, которую помещают на полях вдоль текста).

На основе пометок каждый ученик составляет индивидуальную маркировочную таблицу, в которой колонки имеют названия: «Знаю», «Хочу узнать», «Узнал новое», «Вопросы».

Прием «Фишбоун»
(«Рыбная кость»).

Стадия – «Осмысление» (реализация осмысления) позволяет ученику:

– осуществлять контакт с новой информацией;
– сопоставлять эту информацию с уже имеющимися знаниями и опытом;
– акцентировать своё внимание на поиске ответов на возникшие ранее вопросы и затруднения;
– обращать внимание на неясности, пытаясь поставить новые вопросы;
– отследить сам процесс знакомства с новой информацией,

обратить внимание на то, что именно привлекает их внимание, какие аспекты менее интересны и почему;
– приготовиться к анализу и обсуждению услышанного или прочитанного.

3 этап – «Рефлексия» (размышление).

Размышление и обобщение того, «что узнал» ребенок на уроке по данной проблеме. На этой стадии может быть составлен опорный конспект в тетради учащегося. Кроме того, могут быть осуществлены:

а) возврат к стадии вызова;
б) возврат к ключевым словам;
в) возврат к перевернутым логическим цепочкам;
г) возврат к кластерам.

Кулакова Раиса Ивановна
Учитель русского языка
МБОУ «Холоднянская СОШ»
с. Холодное, Белгородская область

ИСПОЛЬЗОВАНИЕ ЭОР НА УРОКЕ РУССКОГО ЯЗЫКА

С введением ФГОС основного общего образования учитель должен уметь провести урок с использованием различных электронных образовательных ресурсов, потому что использование ЭОР на уроках помогает решать многие образовательные задачи: помогает заинтересовать учеников изучаемым материалом; стимулирует творческую активность учащихся; способствует формированию информационной культуры; формирует умения самостоятельно анализировать, отбирать главное, схематично представлять языковой материал; стимулирует самостоятельность учащихся при подготовке к урокам; дает возможность быстро осуществлять контроль умений, навыков учащихся.

ЭОР можно использовать на всех этапах урока и при любой организации учебного процесса. При этом изменяется не только содержание учебного процесса, но и содержание деятельности учителя: учитель становится разработчиком новых технологий обучения, что, конечно же, повышает его творческую активность, но и требует высокого уровня методической подготовленности.

Центральным хранилищем электронных образовательных ресурсов нового поколения является Федеральный центр информационно-образовательных ресурсов (ФЦИОР). Я предлагаю вам план-конспект урока русского языка в 5 классе по теме «Безударные гласные. Орфография» с использованием ЭОР с сайта ФЦИОР.

Цель урока: организовать деятельность учащихся по восприятию, осмыслению и первичному закреплению понятий безударная гласная, омографы.

Задачи:

– ***обучающие:***
учить находить безударную гласную в корне слова;

– ***развивающие:***
развивать орфографические навыки учащихся;

– ***воспитательные:***
обеспечить развитие умения ставить цель и планировать свою деятельность, содействовать развитию у детей умения осуществлять самооценку.

Тип урока: урок изучения нового материала.

Формы работы: фронтальная, индивидуальная, работа в парах учащихся.

Оборудование: компьютерный класс, проектор или компьютер учителя.

№	Этап урока	Название используемых ЭОР *(с указанием порядкового номера из Таблицы 2)*	Деятельность учителя *(с указанием действий с ЭОР, например, демонстрация)*	Деятельность ученика	Время *(в мин.)*
1	**Организационный момент**		Учитель приветствует учащихся и просит поставить себе оценку, которую они хотят получить после изучения новой темы.	Учащиеся приветствуют учителя и ставят себе желаемую отметку за урок.	**2**
	Актуализация опорных знаний учащихся	«Безударные гласные. Орфография», сцена1,2, №1	Учитель предлагает учащимся после просмотра модуля сформулировать тему и цели урока.	Учащиеся определяют тему урока и формулируют цель.	**7**
3	**Изучение нового материала**	«Безударные гласные. Орфография», сцена3,4, №1 «Безударные гласные. Орфография», сцена3,4, 5,№2	Учитель организует работу с модулем №1.2 Отвечает на вопросы учащихся, которые возникли у них после изучения модулей	Учащиеся изучают предложенные модули, делая соответствующие записи в тетради. Готовят вопросы по теоретическому материалу	**10**

4	**Первичное закрепление**	«Безударные гласные. Орфография», сцена1,2,3, №3 «Безударные гласные. Орфография», сцена1,3,4,5, №4	Учитель организует фронтальную работу с классом по отработке первичных навыков, используя модуль: -знакомство с статьей «Омографы»; -восстановление слов, заменой транскрипции буквой; -работа с учебным словарем; -выделение ударных букв в словах. Учитель организует самостоятельную работу учащихся в тетради №28, 29, 30 и (или)за компьютером с модулем №4. Работа в тетради может быть организована как индивидуально, так и в парах для возможной консультации детей друг с другом	Учащиеся работают фронтально с классом, отрабатывая необходимые умения. Часть учащиеся работает за компьютером (если урок проводится в компьютерном классе), часть в тетради, выполняя задания из учебника.	**20**

5	**Домашнее задание**	«Безударные гласные. Орфография», сцена3, №5	Учитель задает задание на дом: ***по учебнику***: выучить определение безударной гласной, п.8, выполнить упр. 31. Желающие проверить себя могут пройти контрольный тест на компьютере, выполнив ***модуль № 5, сцена 3. Творческое задание***: составить кроссворд или оформить альбом (текстовый или электронный вариант) по этой теме к итоговому уроку	Учащиеся записывают задание в дневник	**3**
6	**Итог урока**		Учитель предлагает оценить свою работу на уроке, сравнить с оценкой, выставленной в начале урока, проанализировать полученные знания и умения	Учащиеся оценивают свою работу на уроке, сравнивают с ожидаемой оценкой, определяют «слабые места» в изученном материале	**3**

ПЕРЕЧЕНЬ ИСПОЛЬЗУЕМЫХ НА ДАННОМ УРОКЕ ЭОР

№	Название ресурса	Тип, вид ресурса	Форма предъявления информации *(иллюстрация, презентация, видеофрагменты, тест, модель и т.д.)*	Гиперссылка на ресурс, обеспечивающий доступ к ЭОР
1	«Безударные гласные. Орфография»	Информационный, ФЦИОР http://www.fcior.edu.ru	Анимированный ролик со звуком	Безударные гласные. Орфография
2	«Безударные гласные. Орфография»	Информационный, ФЦИОР http://www.fcior.edu.ru	Анимированный ролик со звуком	Безударные гласные. Орфография
3	«Безударные гласные. Орфография»	Практический, ФЦИОР http://www.fcior.edu.ru	Интерактивный тест	Безударные гласные. Орфография
4	«Безударные гласные. Орфография»	Практический, ФЦИОР http://www.fcior.edu.ru	Интерактивный тест	Безударные гласные. Орфография
5	«Безударные гласные. Орфография»	Контрольный, ФЦИОР http://www.fcior.edu.ru	Анимированный ролик со звуком	Безударные гласные. Орфография

Курганская Елена Геннадьевна
Учитель
МБОУ Холоднянская СОШ
с. Холодное, Белгородская область

ИСПОЛЬЗОВАНИЕ ИКТ НА УРОКАХ МАТЕМАТИКИ

Повсеместное внедрение компьютерных технологий во все сферы жизни современного общества, формирование информационной среды стали началом преобразования традиционной системы образования.

Компьютер в школе перестал быть только предметом изучения, он стал средством обучения. Возможности современных компьютеров и различных гаджетов огромны, что и определяет его место в учебном процессе. Информационно – коммуникационные технологии позволяют использовать обучающие электронные продукты, электронные учебники, а также различные сервисы Интернета для изучения различных предметов, в том числе и математики, а также внеурочной деятельности школьников.

Увеличение умственной нагрузки на уроках математики заставляет задуматься над тем, как поддержать у учащихся интерес к изучаемому предмету, их активность на протяжении всего урока. Использование информационно-коммуникационных технологий при обучении позволяет создать информационную обстановку, стимулирующую интерес и пытливость ребенка.

Информационные технологии значительно расширяют возможности проведения уроков и внеклассных занятий, что значительно повышает уровень познавательной активности и учебной мотивации обучающихся. Поэтому учитель вынужден использовать возможности не только компьютерного класса, но и того, что как бы «мешает» процессу обучения, т.е. прибегнуть к помощи телефона, который можно превратить в помощника.

Например, QR-кодирование широко входит в нашу повседневную жизнь, значит, обучающиеся должны овладеть данной технологией. А поэтому мы должны научить применять телефон не только как средство связи или развлечения, но и как помощник в образовании.

Оборудованием для учащихся служат распечатанные QR-коды, смартфоны с установленной считывающей программой. Заготовить задания с использованием QR-кодов для учителя не составит труда, т.к. в интернете есть программы-генераторы QR-кодов. А в качестве заданий можно использовать любую информацию: картинки, формулы, текст, вопросы и т.д.

В обучении их можно применять для шифровки: вопросов, загадок,

анаграмм, адресов в Интернете, номеров задания, страницы, кабинета, координат какого-либо места, числовых выражений, любой иной символьной информации. Особенно нравятся детям различные квесты с их использованием.

Одним из эффективных приемов организации урока является выполнение практических работ по математике. Компьютерная программа Advanced Grapher помогает учащимся осваивать построения графиков различных функций, а также осуществлять их «чтение».

Вот несколько примеров применения данного программного обеспечения на уроках алгебры.

Первое знакомство учащихся 7 класса с понятием функции. Достаточно сложная тема для их восприятия. Однако вычисление значений буквенных выражений, а также чтение графиков знакомо ученикам. А вот процесс построения графика по заданной формуле не всегда дает положительный результат, ведь эта работа не самая увлекательная: необходимо выполнить вычисления, правильно отметить точки в координатной плоскости. Тем более для приобретения устойчивого навыка построения графиков их надо построить достаточно много. И вот здесь как раз пригодится программа Advanced Grapher.

На уроке закрепления или контроля по данной теме возможны различные варианты проверки построенных графиков:

1. Дети строят график традиционно, т.е. «по точкам». На экране – готовый график для контроля.
2. Один ученик или несколько (зависит от возможностей компьютерного класса) строит график на компьютере, другие в тетради. Затем проверка и обсуждение.
3. Проверка выполнения домашней работы.

Далее ученики 7 класса изучают тему «Линейная функция». В ней много построений, дети должны стоить много графиков, чтобы сделать необходимые выводы о виде графика линейной функции, их взаимном расположении. Навык построения графиков еще невелик. Поэтому на уроке анализ графиков отступает на второй план. Именно здесь, на мой взгляд, нужно применить готовые построенные графики для их анализа.

Например, задание классу:

1. Разделите предложенные функции на группы (укажите принцип их деления): $y=2x$, $y=-2x+1$, $y=2x+3$, $y=2x-2$, $y=-2x-4$.
2. Выполните построение графиков функций группы в одной системе координат.
3. Сделайте необходимые выводы.

Ученики могут сгруппировать их следующим образом (поясняя, что у них равны коэффициенты k):

1 группа: $y=2x$, $y=2x+3$, $y=2x-2$.

2 группа: $y=-2x + 1$, $y=-2x-4$.

Построить такое количество графиков за один урок и при этом их проанализировать невозможно. Поэтому дети строят графики на компьютере, затем анализируют получавшийся результат и делают вывод.

Этот же этап урока можно сделать по-другому, если разбить учащихся на группы. Каждой группе дать уже подобранные по виду функции. Обучающиеся строят их графики с помощью компьютера и самостоятельно сделать вывод об их виде и взаимном расположении. Затем каждая группа выступает перед классом со своими выводами. Графики демонстрируются на экране всему классу. Учителю только остается обобщить материал.

Еще одна тема алгебры 7 класса: «Системы линейных уравнений с двумя переменными», их графическое решение.

Трудности у учащихся возникают буквально сразу: необходимо выразить одну переменную через другую, затем уже по точкам построить графики уравнений, входящих в систему. А далее делать вывод о наличии и количестве корней решаемой системы.

Именно здесь необходимо как можно более наглядно проиллюстрировать все возможные случаи решения систем, тем самым активизируя познавательную деятельность учащихся. Предложив для решения системы разных видов, помочь детям провести самостоятельное исследование по этой теме. При этом резко повышается интерес к работе, усиливается стремление добиться успеха, а также индивидуализируется обучение: в некоторой степени решается проблема «сильных» и «слабых» учеников, которые могут индивидуально выполнять эту работу.

Существенную пользу может принести применение данного программного обеспечения и в старшей школе при изучении тем, связанных с преобразованием графиков функций, повторением свойств функций, исследованием функций, а также для установления связи между самой функцией и ее производной.

Большую трудность вызывает у учеников «чтение» графика производной, т.к. они путают его с графиком самой функции. Построение графика функции и графика ее производной в одной системе координат на уроке не всегда возможно из-за, например, сложности функции. Увидеть наглядно оба графика реально на экране. Учащийся видит все свойства функции: и ее нули, и критические точки, и возрастание, убывание функции. При этом он видит и поведение графика производной этой функции: как взаимосвязаны свойства функции с поведением производной. На этапе закрепления нужно строить график производной, работать по нему, а затем достраивать график функции и проверять увиденные свойства.

Проведение уроков и внекласс-

ных мероприятий с применением современных технологий и гаджетов значительно активизирует учебный процесс, вызывает живой интерес обучающихся, а, главное, заменяя мел и доску, позволяет учителю уделить время каждому ученику.

Лазарева Татьяна Александровна
Учитель технологии
ГБОУ СОШ с.Кашпир
с. Кашпир, Самарская область

ИТОГОВЫЙ УРОК-СОРЕВНОВАНИЕ ПО ТЕХНОЛОГИИ ЗА КУРС 5 КЛАССА

Тема: Обобщение знаний по технологии за курс 5 класса.

Тип урока: урок комплексного применения знаний (урок – соревнование «Маленькая хозяйка»).

Цель урока: проверить усвоение знаний по курсу обучения в 5 классе.

Задачи:

– развить умение применять полученные знания в нестандартной ситуации;
– воспитывать умение работать в группе.

Предварительная подготовка: класс поделился на 2 команды. Дано домашнее задание: придумать название команды, приветствие.

Ход урока.

I. Организационный момент.

Учитель объявляет тему урока и форму его проведения.

Ребята, форма проведения нашего занятия: урок – соревнование.

– Это обычный урок? В чем вы можете посоревноваться? *(в знаниях по предмету*).
– Какую цель вы сегодня для себя можете поставить на уроке? (*победить*).
– А когда она может осуществиться? При каких условиях? *(когда у нас будут прочные знания по предмету).*

II. Подготовка к соревнованию

Учитель: Мы начинаем нашу игру – соревнование *«**Маленькая хозяйка***».

Проводится жеребьёвка, какая команда первая покажет домашнее задание.

Учитель: Я хочу представить вам членов жюри, которые помогут нам определить команду победителей. (*Это учащиеся 5 класса, хорошо знающие предмет, кому доверяют ребята).*

III. Проведение соревнования

1 конкурс: ***Приветствие команд.***

2 конкурс: ***«Самая мудрая»***

Задания – загадки на смекалку, быстроту реакции. Конкурс оценивается по количеству правильных ответов*: 1 ответ – 1 балл (8 баллов).*

1. Самая большая ягода *(**арбуз**)*

Без чего не приготовишь уху *(**рыба**)*

Из чего получают изюм *(**виноград**)*

Орех, из которого получают стружку *(**кокос**)*

Игрушка для игры в «дочки-матери» ***(кукла)***

Тропический фрукт с роскошным хвостом *(**ананас**)*

Итальянское всемирно известное блюдо *(**спагетти или пицца**)*
Закончить пословицу: «Никогда не откладывай……» ***(на завтра то, что можно сделать сегодня).***
2. Любимая каша у англичан *(**овсянка**)*
Любимое лакомство обезьян ***(банан)***
Овощ, которого боятся вампиры ***(чеснок)***
Орех, содержащий молоко ***(кокос)***
Она бывает кабачковая, баклажанная, красная, черная *(**икра**)*
Его производят пчелы ***(мед)***
Что всему голова *(**хлеб**)*
Закончить пословицу: «Семь раз ….» (***отмерь, один раз отрежь).***

3 конкурс: ***«Юный технолог».***
Команды выбирают карточки с заданиями. В карточках написаны технологические карты приготовления различных блюд, последовательность их приготовления перепутана. Восстановите правильную технологию блюда и назовите его.
*За правильный ответ начисляется **5** баллов.*

№ п/п	Вид деятельности	Позиция
1	Выкладывание в салатницу и украшение блюда	**4**
2	Нарезка овощей	**2**
3	Первичная обработка овощей	**1**
4	Заправка приготовленного блюда	**3**

Как называется холодное блюдо, состоящее из одного или нескольких видов овощей ***(салат).***

№ п/п	Вид деятельности	Позиция
1	Намазать хлеб с двух сторон сливочным маслом	**3**
2	Нарезать хлеб, сыр, помидор	**2**
3	Первичная обработка помидора	**1**
4	Поставить в духовку на 5 минут	**5**
5	Положить на хлеб с маслом помидор и сыр	**4**

Как называется это блюдо? (***горячий бутерброд***)

4 конкурс: ***Конкурс капитанов «Что это за овощ»?***

1. Назовите овощи, у которых едят клубни (***картофель, репа, редис, морковь, свекла, редька, лук, чеснок и т.д.).***
2. Назовите растения, у которых едят семена ***(горох, бобы, фасоль, чечевица, соя, кукуруза, подсолнечник, мак).***

Конкурс оценивается 1 ответ –1 балл.

5 конкурс: «*Конкурс поварят»*

Приготовление бутербродов канапе.

Задание оценивается в 10 баллов

6 конкурс: **Конкурс «*Маленькая портниха».***

1. Пришить пуговицу.
2. Сметать две детали.

Задание оценивается по 5 бальной системе

IV. Рефлексия.

– Что получилось в работе команд? Что не получилось? Почему? Необходимо ли вам еще совершенствовать свои знания?

V. Подведение итогов соревнования.

Жюри подводят итоги. Та команда, которая получила большее количество знаков качества и занявшая первое место, получает оценки 5, команда, занявшая второе место – 4. Внутри команды могут быть снижены оценки общим решением команды тех учащихся, которые плохо работали в группе (но это крайний случай).

Латыпова Зульфия Фоатовна
Учитель
МБОУ СШ №35
г. Ульяновск, Ульяновская область

КОММУНИКАЦИЯ, КАК ФОРМА ФОРМИРОВАНИЯ ЛИЧНОСТИ ШКОЛЬНИКА, В СООТВЕТСТВИИ С ВНЕДРЕНИЕМ ФГОС

В период с 2011 по 2017 учебного года я работала над темой «Общение и формирование личности школьника».

Среди многообразия проблем современной психологии, общения является одной из наиболее популярных и интенсивно исследуемых. Общение выступает в качестве одного из важнейших факторов эффективности человеческой деятельности.

Системное изучение проблемы психолого-педагогического общения позволяет глубоко раскрыть закономерности формирования личности в процессе общения. Как показывают результаты психолого-педагогических исследований, именно в общении, и, прежде всего в непосредственном общении со значимыми людьми (родителями, педагогами, сверстниками и студентами)приходит становление человеческой личности, формирование важнейших её свойств, нравственной сферы, мировоззрения.

Одной из важнейших форм обучения являются открытые уроки. Открытые уроки не только для учителей, но и для родителей учащихся. Польза от таких уроков очевидна:

» учителя знакомятся с методиками моей работы, дают советы, рекомендации;
» родители учащихся имеют возможность увидеть уровень интеллектуального развития детей класса, а также наблюдать за темпом работы своего ребёнка.

В своей работе я опираюсь на два главных принципа, обеспечивающих плодотворное сотрудничество семьи и школы: непрерывный, искренний, двусторонний обмен информацией и различные способы вовлечения родителей в процесс обучения. Один из способов – *открытие образовательного процесса* для родителей. Это значит, что родителям предоставлялась возможность присутствовать на уроках и занятиях вместе с детьми, второй способ – *приглашение родителей на уроки в качестве учителей.* Родители рассказывали о своей жизни, профессии.

За период 2011 – 2017 учебного года мною проведены открытые занятия для учителей МБОУ СОШ №35, родителей учащихся по следующей тематике:

» Открытый урок для учителей МБОУ СОШ №35 «Моя люби-

мая еда» 3 класс;

» Открытый урок для учителей МО филологии МБОУ СОШ №35 «Мой дом» 4 класс;

» Открыты урок внеурочной деятельности для учителей начальных классов (региональный научно-практический семинар) «Путешествие по календарю праздников».

Многие дети и их родители с удовольствием принимают участие во внеклассных мероприятиях, такие как постановка спектакля «Теремок», «К нам спешит новый год» на английском языке. Технология построения заключалась в коллективном творчестве детей, их инициативность и самостоятельность, сотрудничество с учителями, выступающими в роли помощников и советчиков, участие родителей, их заинтересованность и деятельная помощь.

Многие ученики стали призёрами различных творческих конкурсов: общешкольные олимпиады, участие в общероссийских конкурсах «Олимпус», общероссийский конкурс «Смарт», «Снэил».

Награждена благодарственным письмом от регионального культурно – образовательного центра «Смарт», «Олимпус», «Снэил».

Участию в конкурсе предшествовала большая предварительная подготовка и ведение личного портфолио на английском языке.

Современные условия развития общества определяются активным расширением связей нашей страны с другими государствами. Молодому человеку, вступающему в жизнь, необходимо, помимо владения иностранным языком, хорошо знать условия жизни и развития, круг проблем, традиции, обычаи и реалии той страны, язык которой он изучает. Для обеспечения условий, по формированию межкультурных традиций, в ноябре 2011 г. был создан Клуб Интернациональной дружбы «Дети солнца» (рецензия от ИПК ПРО 05.03.2012 г.).

Основной целью работы клуба КИД является содействие формированию толерантности и общественно-политической активности учащихся, приобщению их к патриотическим и интернациональным традициям народов Российской Федерации.

Дети участвуют в следующих направлениях деятельности:

– исследовательский;
– информационный;
– культурный;
– переписка со студентами Китая, Японии, Вьетнама, Нигерии, Америки, Турции.

Работа КИДа заключаются в следующем:

» реализовывать проекты, раскрывающие национальные особенности народов, их культуру, обычаи и традиции;

» прививать дух миролюбия, толерантности, неприятия неонационализма, расизма и экстремизма;

» развивать и открывать творческие и интеллектуальные способности, объединять ребят разных возрастов для реализации собственных проектов;

» знакомить учащихся с культурными ценностями и национальными особенностями различных стран, представители которых проживают на территории расположения образовательного учреждения.

Для организации работы КИД подписал договор о партнерстве с УлГУ о сотрудничестве № 35 – 2011 от 1. 12. 2011.

Награждена грамотой за успешную реализацию проекта КИД «Дети солнца» от администрации МБОУ СОШ №35, проектором УлГУ.

Для совершенствования психолого-педагогического общения организовала работу над проектом «Gold Teacher» общешкольного инновационного образовательного проекта СССР (Союз Самых Современных Ребят) (рецензирован в марте 2013г научным руководителем Вершинином В.Н.) Суть проекта заключается в создании условий для профессионального самосовершенствования учителя, при котором приобретается опыт подготовки к проектированию адаптивной образовательной среды ученика и формируется индивидуальный стиль творческой педагогической деятельности в процессе опытно-экспериментальной работы, представление приемов, создающих условия для реализации личностно-ориентированного обучения на основе сотрудничества на уроке английского языка.

Проект участвовал в Международной выставке – ярмарке инновационных образовательных проектов – 2013 и был награжден:

» сертификатом от Министерства образования Ульяновской области ОГБОУ ДПО Ульяновский институт повышения квалификации и переподготовки работников образования;
» Отмечен дипломом 2 степени международной выставки – ярмарки инновационных образовательных проектов – 2013.

Сегодняшние школьники знают, что без владения английским языком выбор их будущей профессии может оказаться значительно суженным, поскольку практически невозможно найти область деятельности, в той или иной мере не связанную со знанием этого языка, вот почему я написала 2 (рецензированы 07.05.2013г.) рабочие программы элективного курса:

1. Рабочая программа элективного курса по английскому языку.

«Художественная литература стран изучаемого языка» для учащихся 9-11 классов.

Цель программы – дальнейшее развитие, совершенствование навыков понимания прочитанного текста с учётом художественных особенностей текста и умения излагать художественные особенности в собственном монологическом высказывании.

2. Рабочая программа элективного курса по английскому языку «Деловой английский» для 11 классов.

3. «Английский с удовольствием» 7 класс.

Основной целью элективного курса является развитие у учащихся практических навыков использования английского языка для профессионального общения в сфере бизнеса и экономики, а также в качестве инструмента для получения новых знаний по выбранному профилю.

Свою учительскую позицию я определила следующим образом: задача учителя заключается не в передаче знаний, а в поддержке рождающихся в самом ученике новых видов поведения (деятельности). В учении и обучении вопрос заключается в том, каким образом можно учитывать компетенцию каждого ученика и организовать сотрудничество учеников и учителя так, чтобы эффективно использовать опыт всех участников. Задача учителя состоит не в навязывании ученику своих взглядов и умений, а в развитии собственной деятельности ученика. Задача учителя заключается в том, чтобы организовать такое сотрудничество, в котором ученик может проявить и развить то, чем он уже владеет, и в котором учителю также откроются новые стороны рассматриваемого материала. В подлинном сотрудничестве учителя и ученика результаты обучения являются всегда чем – то новым, удивляющим обе участвующие стороны.

Липатова Людмила Игоревна
Учитель
МАОУ СОШ №8
г. Лабытнанги, ЯНАО, Тюменская область

НЕТРАДИЦИОННЫЕ ФОРМЫ ОБУЧЕНИЯ И ВОСПИТАНИЯ КАК СПОСОБ ОРГАНИЗАЦИИ ТВОРЧЕСКОЙ ДЕЯТЕЛЬНОСТИ ЛИЧНОСТИ

Многие исследователи придерживаются мнения, что интерес в учащихся к предмету будет появляться благодаря изложению содержания изучаемого материала. Практика же показывает, что если интерес сводить только к содержательной стороне новой информации, то заинтересованность у школьников будет появляться только от случая к случаю. Если ученики во время урока активно не включены в деятельность, то интерес, возникший к содержанию материала, никогда не превратится в познавательный интерес. Чтобы побудить детей к познавательной деятельности, необходимо постоянно в своей работе совмещать традиционные формы обучения и нетрадиционные формы обучения.

Этот вид деятельности основан на импровизации, таланте, знаниях, умениях и мастерстве преподавателя. Для таких уроков не существует методических пособий.

Нетрадиционные формы обучения способствуют расширению поля деятельности педагога, пробуждают интеллектуальную активность учащихся, а, следовательно, повышают эффективность процесса обучения.

Естественно, что школьникам больше нравятся нетрадиционные формы обучения, ведь они интересные по своей организации, замыслу и методике проведения. Но такие методы не следует считать главными, ведь нельзя же процесс образования превращать в игру. Учебный процесс должен максимально содействовать умственному развитию школьников.

И задача учителя – пробудить у детей потребность в знаниях, стремление усваивать их и постоянно совершенствовать.

Чтобы уроки всегда были познавательными и интересными, учителю постоянно необходимо думать, искать, пробовать. Поэтому использование нетрадиционных форм обучения способствует развитию творческих наклонностей не только школьников, но и самого учителя.

Нетрадиционный урок – это импровизированное учебное занятие, имеющее нетрадиционную структуру. Такой урок включает в себя приемы и методы различных форм обучения. Он основан на совместной деятельности учителя и учащихся, совместном

поиске, апробировании новых форм работы, что в конечном итоге влияет на активизацию познавательной активности учащихся на уроках и повышение эффективности преподавания.

Необязательно весь урок должен стать нетрадиционным, возможно вкрапление в него отдельных элементов, которые направлены на активизацию обучения. Это могут быть уроки с использованием компьютерных технологий и проектной методики, нестандартных форм тестирования, игровых моментов и т.д.

Цель нетрадиционных уроков: отработка новых методов, форм, приемов и средств обучения.

Нетрадиционные формы обучения **предполагают:**

– использование коллективных форм работы;
– привитие интереса к предмету;
– развитие умений и навыков самостоятельной работы;
– активизацию деятельности учащихся;
– при подготовке к уроку учащиеся сами ищут интересный материал;
– более полное осуществление практической, воспитательной, образовательной и развивающей целей обучения;
– становление новых отношений между учителем и учениками.

Признаки нетрадиционного занятия:

- присутствуют элементы нового, происходит изменение внешних рамок;
- кроме программного, используется и внепрограммный материал;
- организуется коллективная деятельность обучающихся в сочетании с индивидуальной;
- занятие проводится в нетрадиционном месте или с использованием оригинального оформления;
- в процессе занятия используется музыка, видео, информационные компьютерные технологии, мультимедийное оборудование;
- дает возможность обучающимся раскрыться с новых сторон, помогает ориентироваться в атмосфере творческого поиска;
- требует серьезной предварительной подготовки.

Конечно, весь учебный процесс переводить на «нетрадиционные рельсы» не нужно. Именно традиционный урок должен быть основной формой обучения и воспитания, но разнообразить учебный процесс нестандартными занятиями необходимо, т. к. они помогут активизировать мыслительную деятельность учащихся, развить их творческие способности, повысить мотивацию к обучению.

Творческие принципы нетрадиционных уроков:

- в организации урока нужно отказаться от шаблона, а в проведении – от рутины и формализма;
- необходимо максимально вовлечь учащихся класса (группы) в активную деятельность на уроке;

- основой эмоционального тона на уроке должна быть не развлекательность, а занимательность и увлеченность;
- важно поддерживать множественность мнений, альтернативность;
- нужно развивать отношения взаимопонимания с учениками;
- педагог должен уважительно относиться не только к детскому знанию, но и к незнанию;
- необходимо использовать оценку не только как результирующий инструмент, но и как формирующий.

Виды нетрадиционных уроков:

- уроки-экскурсии;
- уроки-игры (деловые, ролевые (как часть деловых));
- уроки-дискуссии, круглые столы, диспуты, конференции;
- бинарные уроки;
- уроки-исследования;
- уроки взаимообучения учащихся;
- уроки-соревнования (викторины, конкурсы);
- уроки-семинары.

Ещё можно включать в урок дидактические игры и игровые моменты, что делает процесс обучения интересным и занимательным, создаёт у детей бодрое рабочее настроение, облегчает преодоление трудностей в усвоении учебного материала.

Математическая сторона содержания игры всегда должна отчётливо выдвигаться на первый план. Только тогда игра будет выполнять свою роль в математическом развитии детей и воспитании интереса их к математике.

Нестандартные уроки – это всегда уроки-праздники, когда активны все учащиеся, каждый имеет возможность проявить себя, класс становится творческим коллективом. Но слишком частое обращение к нетрадиционным формам организации учебного процесса нецелесообразно, так как приводит к потере устойчивого интереса к предмету.

Нетрадиционному уроку должна предшествовать тщательная подготовка, разработка системы конкретных целей обучения.

В новом тысячелетии мы вступили в эпоху, которую в противовес уходящей «индустриальной эпохе» называют «информационной эпохой». И поэтому наша задача воспитывать поколение соответствующее грядущей эпохе, да и нам самим не отставать.

Лофицкая Наталья Ивановна
Учитель начальных классов
МБОУ «Еланская СШ №3»
р.п. Елань, Волгоградская область

ПРИЁМЫ ОБУЧЕНИЯ СМЫСЛОВОМУ ЧТЕНИЮ В НАЧАЛЬНЫХ КЛАССАХ

Научить детей правильному, беглому, осознанному, выразительному чтению – одна из задач начального образования. И эта задача чрезвычайно актуальна, так как чтение играет огромную роль в образовании, воспитании и развитии человека.

В современном обществе умение школьников читать не может сводиться лишь к овладению техникой чтения. Чтение – это постоянно развивающаяся совокупность знаний, навыков и умений.

Федеральные государственные образовательные стандарты начального и основного общего образования включают в метапредметные результаты освоения основной образовательной программы в качестве обязательного компонента «овладение навыками смыслового чтения текстов различных стилей и жанров в соответствии с целями и задачами».

Уметь учиться – это уметь, пользуясь учебниками, пользоваться дополнительной литературой и другими видами информации, самостоятельно добывать и использовать новые знания. Это станет возможным, если на каждом уроке дети будут овладевать важнейшим метапредметным универсальным учебным действием – смысловым чтением.

Смысловое чтение – это такое качество чтения, при котором достигается понимание информационной, смысловой и идейной сторон произведения.

Цель смыслового чтения – формирование умения воспринимать текст как единое смысловое целое (точно и полно понять содержание текста и практически осмыслить извлеченную информацию).

Стороны смыслового чтения:

- смысловая – понимание содержания и смысла читаемого;
- техническая – способ, темп, правильность и выразительность чтения.

Существует множество приёмов по развитию смыслового чтения:

- выявлять в тексте слова и выражения, значения которых непонятны;
- пользоваться сносками и школьным толковым словарём;
- отвечать на вопросы по содержанию словами текста;
- определять эмоциональный характер текста;
- выделять опорные слова;

- опираться на авторские ремарки для характеристики персонажей;
- определять мотивы поведения героев путём выбора правильного ответа из ряда предложенных;
- прогнозировать содержание читаемого;
- осознавать авторское и собственное отношение к персонажам.
- работать с заголовками;
- определять идею произведения путём выбора из ряда пословиц той, которая наиболее точно выражает главную мысль;
- находить главную мысль, сформулированную в тексте;
- определять характер книги (тему, жанр, эмоциональную окраску) по обложке, заглавию, рисункам;
- читать с пометками.

Подробно остановлюсь на некоторых приёмах, которые особенно нравятся моим ученикам и эффективны при развитии смыслового чтения.

Ассоциативный куст – один из основных приёмов работы с информацией до чтения. Предлагаю ключевое слово или заголовок текста, ученики записывают вокруг него все возможные ассоциации, обозначая стрелочками смысловые связи между понятиями. Это позволяет актуализировать уже имеющиеся знания, активизировать познавательную активность учащихся и мотивировать их на дальнейшую работу с текстом.

Составление вопросного плана – приём работы с текстом, направленный на формирование умения выделять логическую и последовательную структуру текста. В ходе работы ученик проводит смысловую группировку текста, выделяет опорные пункты, делит текст на смысловые части и озаглавливает каждую часть ключевым вопросом.

Приём «Толстые и тонкие вопросы» – это способ организации взаимоопроса учащихся по теме, при котором «тонкий» вопрос предлагает однозначный ответ (чаще это «да» или «нет»), а «толстый» (проблемный) требует глубокого осмысления задания, рациональных рассуждений, поиска дополнительных знаний и анализ информации.

Приём направлен на реализацию сразу трёх целей, которые ставятся на любом уроке:

- обучает ребёнка на практике применять новые знания и соотносить их с уже полученными;
- отрабатывает умение формулировать вопросы;
- воспитывает уважение к различным мнениям и взглядам на одну и ту же проблему.

Чтение в парах.

Цель данного приёма: сформировать умение выделять главное, обобщать прочитанное в виде

тезиса, задавать проблемные вопросы.

Ученики про себя читают выбранный учителем текст или часть текста.

Учитель объединяет учащихся в пары и дает четкий инструктаж. Каждый ученик поочередно выполняет две роли: докладчик – читает и обобщает содержание в виде одного тезиса; респондент – слушает докладчика и задает ему два вопроса по существу. Далее происходит смена ролей.

Читаем и спрашиваем.

Цель**:** сформировать умение самостоятельно работать с печатной информацией и формулировать вопросы.

Ученики про себя читают предложенный текст или часть текста, выбранные учителем.

Далее объединяются в пары и обсуждают, какие ключевые слова следует выделить в прочитанном. Какие слова встречаются в тексте наиболее часто? Сколько раз? Какие слова выделены жирным шрифтом? Почему?

Один из учеников формулирует вопрос, используя ключевые слова, другой – отвечает на него.

Чтение с пометками.

Цель: сформировать умение читать вдумчиво, оценивать информацию, формулировать мысли автора своими словами.

Предлагаю ученикам задание написать на полях значками информацию по заданному алгоритму:

V Знакомая информация

! Новая информация

– Я думаю иначе

? Это меня заинтересовало (удивило).

Этот приём дает возможность учителю создать климат, который соответствует активной учебной деятельности, а ученику – классифицировать информацию, формулировать мысли автора другими словами, научиться вдумчиво читать.

Чтение-сравнение.

Цель: сформировать навыки сравнения и классификации, структурирования информации.

Ученики читают текст, внимательно анализируя его. Учитель ставит задачу – сравнить два или более объекта, данные сравнения записать в таблицу (общие и различные черты).

Учитывая стратегии современных подходов к чтению, я хотела бы рекомендовать учителям следующее:

- выбирать наиболее рациональные виды чтения для усвоения учащимися нового материала;
- формировать у учащихся интерес к чтению путем внедрения нестандартных форм и методов работы с текстом;
- повышать уровень самостоятельности учащихся в чтении по мере их продвижения вперед;
- организовывать различные виды деятельности учащихся с целью развития у них твор-

ческого мышления.

Так как смысловое чтение – фундамент всех обозначенных в стандарте результатов, то задача учителя начальных классов, создать условия для перехода учащихся с уровня «обучения чтению» на новый уровень – «чтение для обучения», подготовив детей к обучению в основной школе.

Использованная литература:

1. *Федеральный государственный образовательный стандарт начального общего образования. Редактор: Сафронова И. А. Издательство: Просвещение, 2011г.*
2. *Ковалева Г.С., Логинова О.Б. Планируемые результаты начального общего образования. Издательство: Просвещение, 2009г.*
3. *Оморокова М.И. Совершенствование чтения младших школьников: Методическое пособие для учителя / М-во общ. и проф. образования Р.Ф. М. АРКТИ 1999 г.*

Лукьянчук Светлана Васильевна
Учитель начальных классов, преподаватель ОРКСЭ по курсу «Основы православной культуры»
ГБОУ «Школа №1034 имени Героя Советского Союза В.В. Маркина»
г. Москва

ОСНОВЫ ПРАВОСЛАВНОЙ КУЛЬТУРЫ. ПРАВОСЛАВНЫЕ ПРАЗДНИКИ. ВЕРБНОЕ ВОСКРЕСЕНЬЕ

Цели занятия:

ОБРАЗОВАТЕЛЬНЫЕ ЦЕЛИ: ознакомление с историей, праздниками и традициями Православной Церкви.

РАЗВИВАЮЩИЕ ЦЕЛИ: развитие творческого воображения, развитие умения сравнивать и анализировать; раскрыть духовные дарования детей.

ВОСПИТАТЕЛЬНЫЕ ЦЕЛИ: учить детей с любовью и уважением относиться к православной культуре.

ОБОРУДОВАНИЕ: интерактивная доска, презентация по теме занятия (Приложение 1), аудио композиции, стихотворения великих поэтов (Приложение 2), альбомный лист, карандаши, прикладной материал для изготовления вербовых веточек (вата, клей, ветка).

ФОРМЫ РАБОТЫ:
* Индивидуальная (чтение стихотворений, работа с материалом на повторение);
* Работа в парах (иллюстрирование, создание картинного плана);
* Коллективная (изготовление ветки вербы).

ВРЕМЯ: длительность занятия 1 час (60 минут).

ХОД ЗАНЯТИЯ:

ПОГРУЖЕНИЕ В ТЕМУ. 	- Дорогие мои ребята. Сегодня будет необычное занятие. Сегодня мы с вами познакомимся с еще одним православным праздником. Давайте для начала вспомним, какие праздники называются ПРАВОСЛАВНЫМИ?
 	- Православные праздники - это общецерковные торжества в православии, посвященные особому воспоминанию чередующихся священных событий и чтимых святых.
ПРОБЛЕМАТИКА 	Так как же мы с вами относимся к этим праздникам: **<u>Знаем и отмечаем? ИЛИ Знаем и почитаем?</u>** *Звучит запись «Русские колокольные звоны»* - Сегодня мы вновь почувствуем радость, счастье и всю благодать, которую даруют нам православные праздники.
ПОВТОРЕНИЕ - Давайте вспомним с вами, какие православные праздники мы уже знаем. 	Ребята читают стихи, подготовленные заранее, а класс вспоминает праздники. **<u>Чтец 1.</u>** Христа, креститель Иоанн, Крестил в священном Иордане. С тех пор, к священным тем местам Священник едет и мирянин. И с ранних лет своих детей Ведем мы к Таинству Крещенья: Чтобы Господь зажег им Свет И дал от скверны очищенье.

	<u>Чтец 2.</u> Встаньте и пойдите В город Вифлеем; Души усладите И скажите всем: «Спас пришел к народу, Спас явился в мир! Слава в вышних Богу, И на земли мир! Там, где отдыхает Бессловесна тварь, В яслях почивает Всего мира Царь!»
	<u>Чтец 3.</u> Повсюду благовест гудит, Из всех церквей народ валит. Заря глядит уже с небес… Христос воскрес! Христос воскрес! С полей уж снят покров снегов, И реки рвутся из оков, И зеленеет ближний лес… Христос воскрес! Христос воскрес! Вот просыпается земля, И одеваются поля, Весна идет, полна чудес! Христос воскрес! Христос воскрес!

УЗНАЮ НОВОЕ 	- Спасибо ребята, а сейчас я вам прочитаю еще одно стихотворение. *Звучит запись «Русские колокольные звоны»* С утра повсюду звон колоколов И благодать течет туманом вешним, И люди пробираются неспешно, По улочкам старинных городов. И бережно сжимают ветви вербы Как символ христианской вечной веры, Как свечи в храме, в этот день весенний, В пресветлое святое воскресенье И этой верой душу напитая Живет и процветает Русь Святая. - Вы уже догадались, благодаря какому празднику мы сегодня собрались? Сегодня мы окунемся в историю праздника, который пришел к нам под названием «ВЕРБНОЕ ВОСКРЕСЕНЬЕ».
	- Сейчас мы с вами узнаем, с чем связаны ветки вербы. Давайте вместе послушаем песню и попытаемся услышать главное – с каким событием связано появление этого праздника? У вас на партах листы бумаги. Попробуйте зарисовать то, что услышите, то, что запомните и поймете. Спасибо. ***Вербное воскресенье*** *- на стихи игумена Афанасия Медведева - муз.А.и Н.Бондаренко* (Дети слушают и рисуют) 5 минут

 	- Так в чем же смысл этого праздника? Давайте посмотрим, что у нас получилось. Дети вывешивают свои рисунки на доску - Я предлагаю создать картинный план, давайте расположим ваши рисунки в хронологическом порядке. *Ребята переставляют свои работы, поясняя описываемый эпизод* **<u>Картинный план:</u>** 1. Вход Иисуса в Иерусалим 2. Весна 3. Иисус и люди 4. Тернистый путь
	- Спасибо за вашу работу. Но почему все же ВЕРБНОЕ ВОСКРЕСЕНИЕ? **- Для чего люди идут с вербой в храм?** - У евреев был обычай: цари и победители въезжали в Иерусалим, и народ торжественными криками, с пальмовыми ветвями в руках встречал их. Христос таким же образом въезжал в Иерусалим. Вербное воскресенье предваряет Пасху, поэтому в память о тех событиях мы берём вербу, чтобы встречать грядущего Господа. Я предлагаю сегодня нам вместе сделать своими руками веточку вербы, как символ счастья, воскресения и пробуждения к жизни

ЗАКРЕПЛЕНИЕ МАТЕРИАЛА ЧЕРЕЗ ЛИЧНУЮ ДЕЯТЕЛЬНОСТЬ 	- У вас на столах вата, клей, веточки и цветная бумага. Работать мы будем коллективно, поэтому отнеситесь, пожалуйста, к этой работе очень внимательно. *Ребята работают под музыку ВЕРБОЧКИ ст. А. Блок / муз. Е. Фролова 10 мин. Вместе с учителем ребята украшают декоративными вербочками ветку.*
ОБОБЩЕНИЕ 	- У нас с вами получилась прекрасная ветка вербы. Так скажите мне, почему люди в этот день несут в дом ветки вербы? (символ счастья, воскресения, пробуждения к жизни). Давайте ответим на проблемный вопрос, поставленный в начале занятия: **<u>Знаем и отмечаем? ИЛИ Знаем и почитаем?</u>** *(выслушиваются ответы детей)* - Вы все совершенно правы в одном – почитание – чувство уважения и почтения. Праздник для всех един. Каждый желает быть частью данного события. Делая сегодня символическую веточку, мы присоединяемся душой и сердцем к этому событию.
РЕФЛЕКСИЯ *(анализ пройденного занятия по-этапно)* 1. Колокольный звон - погружение 2. Презентация – повторение 3. **Вербное воскресенье** - на стихи игумена Афанасия Медведева - муз.А.и Н.Бондаренко – узнаю новое 4. Ребята работают под музыку ВЕРБОЧКИ ст. А. Блок / муз. Е. Фролова- закрепляю через личную деятельность 5. Передаю – значит запоминаю	Давайте вспомним, с чем же связано появление праздника Вербное воскресенье? *Рефлексия.* А сейчас, давайте вспомним наше занятие. **Ребята, научите дома всех своих близких делать веточки вербы, расскажите историю праздника, поделитесь своими впечатлениями и чувствами с близкими.**
Звучит колокольный звон. Конец занятия.	

В работе представлены работы учащихся 4 классов ГБОУ Школы № 1034.

Использованная литература:

1. *Православный календарь http://days.pravoslavie.ru/Days/20160418.html*
2. *Православные праздники http://www.pravmir.ru/articles/pasxa/*
3. *Об истории праздника http://kreshenie.paskha.ru/istoria/histori*
4. *Прот. Серафим Слободской «Закон Божий» Рождество Христово: история праздника, традиции и обычаи.*
5. *«Вербное воскресенье» – стихи игумена Афанасия Медведева муз. А. и Н. Бондаренко.*
6. *«Вербрчки» - стихи А. Блок / муз. Е. Фролова*

Лысенко Светлана Ивановна
Учитель истории и обществознания
МОУ «Николаевская СОШ»
с. Николаевка, Белгородская область

РАЗВИТИЕ ПОЗНАВАТЕЛЬНОЙ АКТИВНОСТИ ОБУЧАЮЩИХСЯ ПОСРЕДСТВОМ ИСПОЛЬЗОВАНИЯ ЭОР НА УРОКАХ ИСТОРИИ И ОБЩЕСТВОЗНАНИЯ

Построение учебного процесса на основе использования ЭОР (электронных образовательных ресурсов) предполагает изменение роли учителя. Происходит переосмысление позиций педагога, который становится в большей степени «координатором» или «наставником», чем непосредственным источником знаний и информации. Организуя поиск, отбор информации учащимися и ее переработку в соответствии с предложенными критериями, учитель играет роль связующего звена между учащимся и источниками информации.

Исходя из определения, что объектом познания исторической науки и иных обществоведческих дисциплин является человек и человеческое общество, специфической целью современного учителя истории и обществознания является формирование познавательной мотивации учащихся. Для ее достижения важно уметь создавать проблемные ситуации, так как полноценный результат можно поучить только при возникновении интереса у учащихся. Решение этой проблемы возможно через использование ЭОР, которые моделируют условия внешней мотивации и приводят к возникновению и развитию познавательного интереса учащихся.

Используя методы и приемы формирования интереса школьников, учитель содействует развитию способности проникнуть в историческую эпоху, понять особенности исторического момента. Интерактивный материал ЭОР, коллективное обсуждение, совместные выводы надолго запоминаются и стимулируют интерес учащихся.

Акцент на организации активных видов познавательной деятельности на уроке и во внеурочное время, позволяет учителю стимулировать формирование «открытой» познавательной позиции учащегося. Инициируя новые формы взаимодействия учащихся с учителем и между собой на уроке и во внеурочное время, учитель также делает шаги по решению поставленной проблемы. ЭОР также открывают широкие возможности организации дискуссий, обсуждений проблемных и спорных вопросов на уроке и во внеурочное время.

Реализация вариативности обучения и индивидуального под-

хода в условиях группового метода обучения также является весомой проблемой, требующей решения со стороны педагога. Использование ЭОР позволяет проектировать образовательный процесс так, что учитель может предложить учащимся необходимый комплект средств обучения, а не просто передать учебную информацию. В свою очередь учебная информация используется как средство организации познавательной деятельности, а не как цель обучения.

Возможности контроля знаний, умений и навыков, которые предлагают электронные учебные модули, позволяют учителю определить оптимальную для каждого учащегося их совокупность. Диагностику учитель может проводить как текущую, так и итоговую. В соответствии с выявленными индивидуальными особенностями учащихся учитель определяет форму контроля усвоения ими знаний, умений и навыков.

Организация самостоятельной деятельности школьников на основе использования ЭОР предполагает сопровождение и поддержку деятельности обучающего. Традиционное изложение материала учителем отсутствует, поэтому так важно организовать консультирование, которое может осуществляться как в реальном, так и в дистанционном режиме. Консультирование должно быть сосредоточено на решении конкретной проблемы. Учитель должен заранее очертить круг проблем, по которым могут возникнуть сложности и предложить ученику либо готовое решение, либо способ деятельности, который укажет путь решения проблемы. **Главная цель учителя в такой модели обучения – научить «как учиться».**

Необходимость раскрытия потенциальных возможностей обучающегося и его способностей делает учителя модератором образовательного процесса. В основе модерирования лежит использование специальных технологий, помогающих организовать процесс свободной коммуникации, обмена мнениями, суждениями и подводящего учащегося к принятию решения за счет реализации внутренних возможностей. Целью модерирования является раскрытие внутреннего потенциала обучающегося, выявление скрытых возможностей и нереализованных умений. Для этого учитель использует методы, которые побуждают обучающихся к деятельности и активизируют их, выявляют существующие у них проблемы и ожидания, организовывают процесс участия в дискуссии, устанавливают климат товарищеского сотрудничества. Учитель становится посредником в отношениях между учащимися.

Осуществление педагогического сопровождения учащихся происходит через разработку групповых заданий, организацию групповых обсуждений какой-либо проблемы. Учитель становится

тьютором (наставником, куратором образовательного процесса) направляющим учащегося в процессе использования его субъектного опыта.

Задача учителя помочь учащемуся получить максимальную отдачу от учебы. Для этого необходимо проанализировать познавательные интересы, намерения, потребности, личные устремления каждого школьника, разработать специальные упражнения и задания, опирающиеся на современные коммуникационные методы, личную и групповую поддержку, продумать способы мотивации и варианты фиксации достижений, разработать направления проектной деятельности.

В настоящее время на ведущие позиции в формировании компонентов учебной деятельности с применением компьютеров выдвигается принцип интегративности. Он предполагает установление учителем интегративных связей, которые позволяют ярче представить характеристику такого предмета как история, показать взаимосвязь между содержанием отдельных предметных образовательных разделов и модулей, между предметным обучением и общей информационной подготовкой школьников. Установленные связи позволяют органично включать компьютер в учебный процесс, сочетать традиционные и компьютерные методы обучения, создавать особую информационную педагогическую среду, способствующую интенсификации образовательного процесса.

Учет интегративных связей приводит и к корректировке педагогических целей. Приоритетной целью медиауроков истории является развитие в процессе обучения способностей учеников к продуктивной самостоятельной творческой деятельности в современной информационно насыщенной среде. Учитывая это, при разработке медиаурока учитель ставит не только образовательные задачи по истории, но в триаде задач (образовательных, воспитательных, развивающих), дополнительно выделяет задачи по формированию компонентов информационной культуры. Это может быть: развитие способностей отбирать нужную историческую информацию, знакомство с новыми способами технической обработки исторической информации, формирование практических умений по компьютерной обработке информации и другие. Например, развитие умений устанавливать причинно-следственные связи при использовании гипертекстовой шкалы времени и исторических событий.

При реализации подобной образовательной модели ученик является субъектом деятельности наряду с педагогом. Он сам определяет цель своей деятельности и пути ее достижения: порядок усвоения учебного содержания, темп и последовательность выполнения заданий. Ученик сам осуществляет поиск

необходимой информации в рекомендованных учителем или отобранных самостоятельно ЭОР или ресурсов Сети. Тем самым он может активно участвовать в дискуссиях и обсуждениях, реализовывать самостоятельные исследования и проекты. ЭОР позволяют также продемонстрировать ученику полученные в результате своей деятельности выводы, обосновывая их выбранными материалами ЭОР.

В конечном итоге ученик становится активным участником проектирования своей индивидуальной траектории освоения учебного материала при изучении истории и обществознания и, как следствие, своего индивидуального образовательного движения. Создается пространство для самовыражения учащихся. Моделирование разнообразных процессов и явлений, которое позволяет реализовать данный метод, стимулирует их интеллектуальную активность. При этом плоды творчества учащихся оказываются доступными и востребованными, что существенно повышает интерес к образовательному процессу.

Ляшенко Ирина Сергеевна
Заместитель директора, учитель начальных классов
Кальгова Елена Михайловна
Заместитель директора, учитель начальных классов
Белянинов Сергей Николаевич
Учитель технологии
МБОУ СОШ №37
г. Белгород, Белгородская область

ОСОБЕННОСТИ СОВМЕСТНОГО ОБУЧЕНИЯ МАЛЬЧИКОВ И ДЕВОЧЕК НА УРОКАХ «ТЕХНОЛОГИИ»

«Если мы будем учить сегодня так, как мы учили вчера, мы украдем у детей завтра».

На протяжении ста лет совместное обучение мальчиков и девочек является нормой всего общего школьного образования. Предмет технология это единственный в своем роде учебный курс, в основе которого лежит раздельное обучение мальчиков и девочек. Сегодня, в условиях новых федеральных государственных образовательных стандартов допускается совместное обучение мальчиков и девочек. В современных условиях при наличии одного класс – комплекта в учебном учреждении, где количество детей в классе не позволяет произвести деление учащихся на подгруппы, подходы к преподаванию предмета меняются.

Время требует «универсального» педагога, владеющего технологиями обслуживающего и технического труда; способного разрабатывать различные варианты преподавания. Такому педагогу приходиться радикально менять формы работы с классом. Уже сегодня необходимо выявить эффективные формы работы, связывающие отличия между полами в познавательных задачах, скорости усвоения знаний и умений, способах ранжирования и освоения информации, качестве интеллектуального развития, мотивации учебной деятельности и, формировании адекватной оценки результатов их совместной деятельности. Создать максимально комфортные условия для всех видов учебно – практической деятельности обучающихся.

Рабочая программа по технологии предлагает два варианта обучения: А-обслуживающий труд и Б-технический труд, по выбору обучающегося.

Но современные условия жизни молодого поколения в обществе подразумевают освоение необходимых навыков и умений, которые востребованы сегодня. Становит-

ся целесообразным разработка варианта С-совмещение разделов по выбору обучающегося. **Например,** питание это насущная потребность каждого человека: уметь приготовить себе еду, иметь представления о здоровом питании. Эта становится особенно актуально, когда молодые люди живут отдельно от родителей. И это служит весомой мотивацией для мальчиков при изучении совместного раздела «Кулинария». Мальчики, испытывая необходимость освоить навыки приготовления еды, пройдя курс кулинарии, становятся профи в этом деле. Разделы «Создание изделий из текстильных и поделочных материалов» и «Создание изделий из конструкционных и поделочных материалов» дают возможность и мальчикам и девочкам изучить основные виды и свойства тканей, древесины, металлов используемых в изготовлении моделей и изделий, что позволит школьникам сделать оптимальный выбор материала для своих изделий. Так, при изучении темы «Технология точения декоративных изделий из древесины на токарном станке» девочкам можно предложить в качестве объекта труда выполнить нужное и интересное учащимся изделие – например, шкатулку для украшений, а мальчикам, при изучении темы «Технологии изготовления текстильных изделий» предложить в качестве объекта труда, к примеру, пляжные шорты или мешок для обуви. Также можно предложить общий объект труда – актуальные свиншоты, которые популярны как среди мальчиков и девочек. Подраздел «Технология создания изделий из металлов» (5-7 кл.) знакомит с основными свойствами и областью применения различных металлов. Эти знания имеют, прежде всего, развивающее значение, создают возможности для выражения личных качеств, развивают пространственное воображение, что необходимо в любых видах деятельности как для мальчиков, так и для девочек. Раздел «Технология ведения дома» отражает знания об эстетике и экологии жилища, знакомит с основами домашней экономики, ремонтными работами в быту, для воспитания бережного отношения к вещам есть подраздел «Уход за одеждой», где закладываются основы навыка ремонта одежды, но и правила её эксплуатации. Знания, полученные при изучении данной подпрограммы пригодятся и мальчикам и девочкам. Совместные уроки технологии ни в коем случае не ущемляют права школьника, напротив, дают возможность выбора наиболее значимой для личности творческой деятельности, способствуют максимальной реализации личностных возможностей. Сегодня как никогда нужны разработки новых способов обучения – ИКТ и других форм с упором на технические знания, отличных по качеству, способу организации учебного процесса

и темпам. Перед педагогом встает необходимость творческого подхода в обучении и воспитании, направленного на интересы и потребности конкретного ученика, учитывать его индивидуальные и возрастные особенности вне зависимости от пола. **Значимым** в организации уроков является дифференцированный подход к обучающимся с учетом психофизиологических особенностей мальчиков и девочек. Это позволяет облегчить организацию труда школьников на уроке и делает возможность осуществлять проектную деятельность – коллективное выполнение учащимися всего класса одного или нескольких изделий. При четко организованном разделении труда крепнут технологические связи и зависимости между участниками всего процесса изготовления изделия, на всех его этапах. Разделение труда дает возможность для согласованных действий между всеми участниками процесса, нужного темпа и оптимального выбора приемов деятельности. У обучающихся повышается ответственность, требовательность, взаимовыручка и совершенствуются трудовые навыки и умения. Изготовление коллективной работы всем классом организуется за счет разделения труда: мальчики выполняют более сложные технологические операции (пиление, строгание, точение и т.д.), а девочки творчески работают над эскизами планируемого изделия, проводят нужную для этого разметку или выполняют те же технологические операции, но мотивированы на создание желаемого изделия. В процессе совместной деятельности более опытные, помогают тем, кто испытывает трудности в выполнении технологических работ. Таким образом, формируется чувство собственного достоинства обучающихся и развиваются их способности. Кроме того, совместная деятельность учащихся учит их работать сообща, в коллективе, формирует чувство ответственности за личные трудовые действия, которые связаны с заботой о трудовых успехах всей группы; развивает желание делиться с группой опытом и знаниями, согласовывать свои действия с действиями других людей, не мешать в решении поставленных задач, а оказывать всяческое содействие.

Марьясова Светлана Николаевна
Учитель начальных классов
МОБУ «Городская классическая гимназия» ГО «город Якутск»
г. Якутск, Республика Саха (Якутия)

ВОСПИТАТЕЛЬНОЕ МЕРОПРИЯТИЕ «НОВОГОДНИЙ КАЛЕЙДОСКОП»

За одну неделю до проведения праздника весь класс делится на группы. Каждая группа готовит поздравительные концертные номера. Кроме этого, все ребята вытягивают листочек с фамилией одноклассника и делают ему открытку своими руками. Все открытки помещаются в новогодний мешок под названием «Новогодняя почта». На празднике ведущий в любом порядке вытаскивает открытки, и дети зачитывают свои поздравления и вручают однокласснику. Перед началом самого праздника ребята выбирают снежинку любого цвета и прикрепляют себе на грудь – это и лотерейный билет (с обратной стороны номер приза), и участие в конкурсе по цвету снежинки.

Ведущий: Здравствуйте, уважаемые гости! Наш праздник посвящен встрече Нового Года. Совсем скоро вспыхнут огоньки и звезды на елках, соберутся друзья вокруг накрытых столов, раздастся звон бокалов и бой курантов. И начнется 2018 год. А сегодня давайте весело проводим 2017.

И начать наш праздник я предлагаю **веселой песней,** которая поднимет наше настроение.

По восточному календарю будущий год — год желтой земляной собаки, надеемся, что пес станет нашим верным другом и незаменимым помощником. Чтобы задобрить нашего песика, нужно угадать в каких мультфильмах собака – главный герой (презентация о собаках).

1) Вы видите у меня на столе новогодний почтовый мешок, в котором лежат поздравительные открытки для ребят. И сейчас мы поздравим (ведущий выбирает 2-3 любых открытки, выходят дети, которые сделали эти открытки и зачитывают поздравления своим одноклассникам).

Для вас покажут музыкальный новогодний номер…

А теперь посоревнуемся между нашими командами и проведем конкурс «Где растет ель?» Ее смысл заключается в том, чтобы по очереди называть слова, в произношении которых есть слово «ель». Не важно, в каком месте оно будет: в начале слова, в середине или в конце. Главное чтобы оно звучало внутри слова. Например, метель, карамель, учитель… Итак, начинаем.

2) А сейчас наши поздравления звучат для следующих ребят (ведущий вынимает из новогоднего мешка 2-3 открытки).

И уже спешат вас поздравить

и показать свой современный танец …

1 конкурс.

А сейчас я приглашаю выйти ко мне ребят, у которых **синяя снежинка**. Наш конкурс называется «Нарисуй снеговика». Разделитесь на пары. Один держит лист белого картона, другой с завязанными глазами фломастером рисует снеговика.

3) Продолжаем наши поздравления, и я зачитываю следующие пожелания для …

Для вас покажут сценку «Новогодний подарок маме»…

Настало время поиграть. Мы все любим подарки, без них не обходится ни один праздник. В одной коробочке у меня листочки, на которых написано название подарка, а в другой, что с этим подарком можно сделать.

Список подарков: 1. Букет роз 2. Шоколадка 3. Кулон на цепочке 4. Заколка для волос 5. «Сникерс» 6. Бутылка воды 7. Чупа-чупс 8. Авторучка 9. Зубная щетка 10. Брелок 11. Рулон туалетной бумаги 12. Лимон 13. Бутерброд 14. Ложка 15. Кукла 16. Губная помада 17. Одноразовый пакетик чая	1. Я съем это маленькими-маленькими кусочками. 2. Я повешу это на веревочку и буду носить на шее. 3. Я приколю это к волосам и буду красоваться у зеркала. 4. Я запущу это и буду смотреть, как оно летает. 5. Я покажу всем, как этим можно отмахиваться от бандитов. 6. Я разберу это на детали, чтоб узнать, как оно устроено, 7. Я буду чистить этим зубы, блаженно вздыхая. 8. Я покрошу это в салат, полью майонезом и съем.Я буду использовать это вместо ложки. 9. Я приклею это себе на лоб, чтобы перед всеми хвастаться 10. Я повешу это вместо люстры Я спою ему колыбельную и уложу в кровать 11. Я буду скакать с этим вокруг стола 12. Я положу это в карман к соседу

4) Ну что ж, мы продолжаем наши поздравления….

Для вас новогодний подарок - Северный танец.

2 конкурс.

А сейчас я приглашаю выйти ко мне ребят, у которых **зеленая снежинка**. Вы должны быть очень внимательными и взять приз, как только услышите фразу «И раз».

Вот этот приз достанется тому,
Кто всех внимательнее будет.
Тому, кто ловок и умен,
И приз забрать свой не забудет.
Когда услышите «И... раз!»,
Тогда наступит звездный час.
Начинаем мы игру:
«И три, и два, и...»
Расскажу историю
Про то, как в акватории
Моряки любили квас —
Запивали все и...
Разбежался наш спортсмен,
Словно классный супермен,
А зовут его Ильяс.
Вот он прыгает и...
Рассмеялся бегемот
И схватился за живот.
Вдруг взорвется он сейчас?
Быстро прячьтесь все и...
Разъяренный военрук
Не любил зеленый лук,
Надевал противогаз
Быстрее всех ребят и...
Разговаривать не надо,
Лучше съешьте шоколада.
И раз и навсегда запомни:
Укрепляй зубные корни!
Разве вы не знаете,
Что в игру играете?

Не достался никому — этот приз себе беру!

А теперь можно спеть песню в караоке. Слова будут высвечиваться на слайдах.

5) Продолжим поздравлять наших одноклассников….

Для вас выступят ребята с юмористическими миниатюрами.

3 конкурс.

Для следующего конкурса я приглашаю ребят с **красной снежинкой**. «Угадай-ка» — используя весь арсенал мимики и жестов, вы должны объяснить зрителям то, что написано на карточке:

Я пришел(а) к вам с приветом.
Девочки в нашем классе красивые.
Я люблю Новый год!
Мои друзья очень веселые.
Очень хочется кушать.

6) Продолжаем наши поздравления, и я зачитываю следующие пожелания для …

Для вас покажут номер «Новогоднее настроение».

4 конкурс.

А сейчас я приглашаю выйти ко мне ребят, у которых **серая снежинка**.

Игра «Новогодний алфавит». Каждый по очереди называет атрибут нового года на следующую букву алфавита. Кто сможет назвать большее количество слов, тот и победил.

7) Продолжаем наши поздравления, и мы зачитываем следующие пожелания для …

Для вас покажут новогодний танец…

5 конкурс.

А теперь конкурсы для ребят, у которых **фиолетовая снежинка**. Конкурс проведут девочки и загадают вам загадки, а вы попро-

буйте их отгадать.

6 конкурс.

Что-то мы позабыли про наш символ года. И я приглашаю ребят с **Оранжевой снежинкой** для проведения последнего конкурса.

Вам нужно будет пропеть песню «В лесу родилась елочка» по – собачьи.

8) Продолжаем наши поздравления, и я зачитываю следующие пожелания для …

Для вас ребята покажут новогодний танец «Синий, синий иней».

А сейчас дискотека. Приглашаем всех потанцевать.

После дискотеки проводится заключительная **лотерея.**

№1.
Пусть в жизни будет вам теплее
от подарка Прометея (свечи)

№2.
Символ мудрости, удачи
Вам вручаем, чтоб сказать
В грядущий год мы вам желаем
Умом и знаньями блистать.
(совы)

№ 3.
Подарим вам снеговика
Жизнь будет гладка и легка. (снеговик)

№4.
Все замирают от восторга
Когда увидят снежный шар.
Чуть потрясешь и закружится
Красивый яркий карнавал.
(шарик со снегом)

№5.
С точностью до 100%
Мы не будем утверждать,
Но в ближайший год, похоже
Будешь деньги ты считать.
(собака с монетами)

№6.
Пора богатеть и средства копить
В копейках, купюрах бумажных.
Чтоб было надежно их где-то хранить
Вам сейф достается домашний.
(копилка)

№7.
Если ты захочешь скрыться
Тебе маска пригодиться. (маска)

№8.
Без нее вы как без рук,
Это ваш надежный друг.
Пусть не лает, не кусает,
Но при этом не линяет. (мягкая игрушка собачка)

№9.
Необычен сей подарок,
С виду красочен и ярок,
Ну, а что же там внутри,
Лучше дома посмотри. (ручка + собачка)

№ 10.
Эта славная вещица
Тебе в хозяйстве пригодится.
(подставка для ручки)

Минеева Елена Викторовна
Учитель начальных классов
МКОУ «Береславская СШ»
п. Береславка, Волгоградская область

ОБУЧАЮЩИЙ ОЭР ГЛОГ «ЗОНА АРКТИЧЕСКИХ ПУСТЫНЬ»

Обучающий ОЭР Глог «Зона арктических пустынь»
http://lkaber.edu.glogster.com/glog-302/

Пояснительная записка

Глоги – интерактивные плакаты онлайн
Glogster это социальная сеть, позволяющая пользователям создавать свободные интерактивные плакаты, или glogs. Глоги – это интерактивные мультимедийные изображения. Похожи на плакат, но читатели могут взаимодействовать с содержимым.

Глог «Зона арктических пустынь» обеспечивает самостоятельную работу учащихся по изучению нового материала, предназначен для серии уроков по теме, предполагает различные формы работы.

Фронтальная:

– просмотр видео «Северное сияние» (картинка «Северное сияние»);

– просмотр видео «Арктика» (картинка «Птичьи базары»);
– работа с картой;
– экологические проблемы Арктики.

Примечание: при активизации нужной картинки открывается соответствующая интернет-страница, увеличивается карта.

Групповая:
– составление кластера «Неживая природа Арктики» (картинка «Арктические льды» – страница Википедии).

Индивидуальная:
– заполнение таблицы «Живая природа Арктики» (картинки «Растения Арктики», «Животные Арктики»);
– составление схемы «Занятость населения Арктики».

Для того чтобы научиться создавать глоги, необходимо зарегистрироваться на сайте. Ролик для регистрации http://edu.glogster.com/.

Мастер-класс по созданию глогов расположен на сайте: http://lea-degtyareva.ucoz.ru/index/glogster/0-8

Методические рекомендации по использованию пособия

Тип ресурса	Обучающий ОЭР Глог «Зона арктических пустынь»
Название предмета	Окружающий мир
Тема урока или серии уроков в соответствии с образовательной программой по предмету	Особенности неживой природы ледяной зоны. Растения и животные ледяной зоны. Арктика и человек.
Технические средства, необходимые для работы с данным ресурсом	Компьютер, мультимедиа проектор, интерактивная доска, доступ к интернету
Программные средства, используемые для разработки данного ресурса	http://edu.glogster.com/
Информационные ресурсы, используемые для разработки конкурсного материала	https://www.youtube.com/watch?v=8jnJsaZhqiA http://www.edu.severodvinsk.ru/after_school/obl_www/2012/work/bogdanov/index.html http://www.drofa.ru/files/presentations/visual/Contents/D.I.K/01_Geo/012_Geo_Kart_Osn/0123_Rus/07.htm
Цель, реализуемая с помощью данного ресурса	Предъявление учащемуся учебного материала. Обеспечение самостоятельной работы учащихся по изучению нового материала.

Педагогические задачи, решаемые с помощью данного ресурса	Создать условия для формирования знаний обучающихся по теме «Зона арктических пустынь», помочь целостно представить проект изучения новой темы.
Формируемые результаты обучения	Предметные: находить на карте изучаемую природную зону; познакомиться с планом изучения природных зон; с климатом, растительным и животным миром, особенностями труда и быта людей, положительным и отрицательным влиянием деятельности человека на природу Арктики; Метапредметные: навыки смыслового чтения; выделения необходимой информации из различных источников; обработки информации (определение основной и второстепенной информации); фиксации информации (заполнение предложенных схем, таблиц, кластеров) с опорой на информационный ОЭР. Развитие логических операций: установление причинно-следственных связей, обобщение. Личностные: понимание необходимости соблюдения правил экологического поведения на природе.
Форма организации деятельности учащихся (учащегося)	Фронтальная (просмотр видео, работа с картой) Групповая (составление кластера «Неживая природа Арктики») Индивидуальная (заполнение таблицы «Живая природа Арктики», схемы «Занятость населения Арктики»)
Объем времени для использования ресурса на уроке	15 минут (на каждом уроке) Ресурс предназначен для серии уроков по теме.

Моисеев Алексей Владимирович
Учитель технологии
МБОУ «Лицей №52»
г. Рязань, Рязанская область

ОБУЧЕНИЕ ШКОЛЬНИКОВ ЧЕРЧЕНИЮ И ОСНОВАМ ГРАФИКИ НА УРОКАХ ТЕХНОЛОГИИ

С древнейших времен человечеству известен графический язык. Он состоит из разных графических примитивов: точек, линий, штрихов, кругов, знаков. На их основе возникли графические формы представления информации – рисунки, планы, чертежи, схемы, графики, диаграммы. Они применяются практически во всех сферах деятельности человека наряду с книгами, газетами, журналами. Каждый должен уметь прочитать простой чертеж какого-либо изделия, начертить технический рисунок, эскиз. В современном учебном плане «Черчение» исключен как самостоятельный предмет. Вполне очевидно, люди не смогут освоить нанотехнологии, если они с детских лет не ознакомлены с основами графической грамоты и не занимались ручным трудом.

Для решения этой проблемы я провожу интегрированные уроки черчения и технологии на основе объектов декоративно-прикладного искусства. На уроках я уделяю достаточно времени графическим работам. Да и при оформлении творческих проектов графическая часть необходима. Черчение дает азы технической грамотности, что важно для цивилизованного существования в нашем технологически ускоренно развивающемся мире. Пространственное, конструктивно-пространственное, образно-пространственное проектное мышление формируется у школьников при изучении черчения в школе, начертательной геометрии, построении чертежей. Знание начальных основ технического черчения дает человеку возможность точного технического изображения предметов, деталей и т.д. с указанием линейных характеристик (длина, ширина, высота), чистота поверхности (чистота обработки материала), материала изделия и буквенных знаков.

В современном производстве чертежу отводят особую роль. Ведь каждый день на заводах изготавливают различные станки, самолеты, радиоприемники, бытовые приборы и многое другое. По чертежам изготавливают отдельные детали машин и приборов, собирают из готовых деталей сложные механизмы. Но чертежи нужны не только в технике. Они являются постоянными спутниками многих профессий человека. По чертежам возводят жилые здания, строят плотины,

шахты, электростанции, прокладывают железные и шоссейные дороги. По чертежам изготавливают одежду, шьют обувь, делают мебель, озеленяют города и посёлки. Чертежи нужны и врачу для изучения сложной техники. Чертежи нужны и при изучении физики, математики, геометрии. Чтобы овладеть техникой, стать квалифицированным работником, надо уметь читать чертежи.

Обучение основам черчения и графики позволяет обеспечить преемственность перехода обучающихся от основного к профильному, профессиональному обучению.

Обучение школьников графической грамоте провожу на базе учебно-методических разработок по технологии с декоративно-прикладной направленностью К.А. Скворцова, учебников технологии под. ред. В.Д. Симоненко. Формирование элементов графической грамотности для подготовки учащихся к чтению несложных графических изображений и технологических карт изделий в данных учебниках представлен лишь в единичных параграфах. В связи с этим я включил темы по черчению для их изучения в процессе ознакомления детей с чертежами изготавливаемых объектов.

Я считаю, что главной задачей подготовительного уровня обучения черчению на интегрированных уроках является формирование базовых элементов графической грамоты учащихся 5-8-х классов. Для занятий я подбираю учебный материал с учетом распространенности изучаемых технологий в сфере производства и образования, отражения в них современных стандартов и требований к оформлению чертежей. На уроках осуществляю знакомство обучающихся с миром профессий, что способствует выбору жизненных, профессиональных планов учащихся.

Для изготовления любого изделия надо знать его устройство, форму и размеры деталей, материал, из которого они сделаны, способы соединения деталей между собой. Все эти сведения можно узнать из чертежа, эскиза или технического рисунка. Кроме того, графическая подготовка обеспечивает условия качественного усвоения других предметов школьного учебного плана, участие школьников в проектной и конструкторской деятельности.

Вышеперечисленное показывает актуальность графического образования, как необходимой составляющей общего образования, отвечающей принципам гуманизации, культуросообразности, обеспечивающего коммуникативное и тенологическое образование учащихся.

В процессе обучения пятиклассников изготовлению изделий из древесины стараюсь сформировать у детей знания о развертках как об одном из видов графических изображений изделий, их назначении и особенностях выполнения. При этом

напоминаю школьникам, что под графическими изображениями понимают совокупность таких изображений, как чертеж детали, сборочный чертеж изделия, эскиз, кинематическая, электрическая и другие схемы, развертка, аксонометрический чертеж, технический рисунок.

Я объясняю детям, что для изготовления изделий необходимо научиться выполнять и читать эскиз, технический рисунок, чертеж.

1. Учитель:

– Скажите, прежде чем изготовить какую-нибудь деталь из дерева, что необходимо сделать? (Ответы учащихся)

– Нужно оформить графическую документацию. К ней относится:

- **технический рисунок** – *объемное изображение предмета, выполненное от руки с указанием размеров и материала;*
- **эскиз** – *плоское изображение детали (предмета) с указанием размеров;*
- **чертеж** – *изображение детали, начерченное с помощью чертежных инструментов. (См. рис. 1, 2, 3.)*

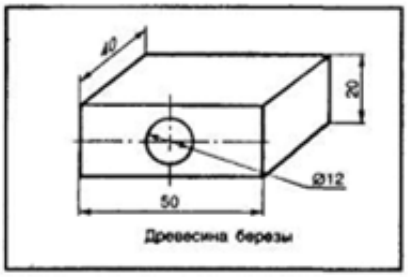

Рис. 1. Технический рисунок детали

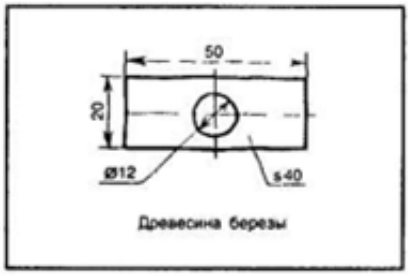

Рис. 2. Эскиз детали

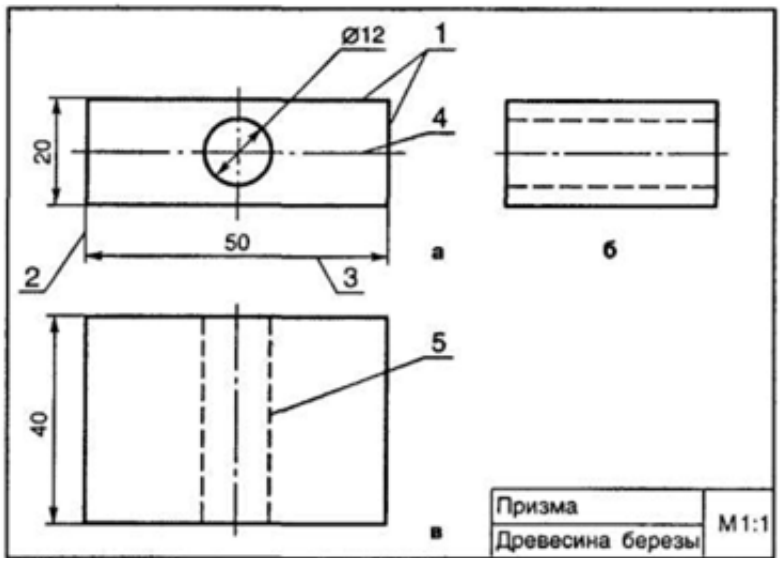

Рис. 3. Чертеж детали

– Очень часто возникает необходимость выполнить чертеж или большой, или очень маленькой детали. Для этого используют масштаб.

Масштаб – отношение линейных размеров изображения к ее действительным размерам. Применяют масштаб для уменьшения размеров – 1:2, 1:10, 1:100 и т.д; для увеличения размеров – 2:1, 10:1, 100:1 и т.д.

Например, М 2:1 означает увеличение в 2 раза.

2. Работа по рассмотрению и комментированию рисунков.

– Теперь давайте рассмотрим, как будут выглядеть проекции ящика, если смотреть на него из шести положений, указанных стрелками. (См. рис. 4.)

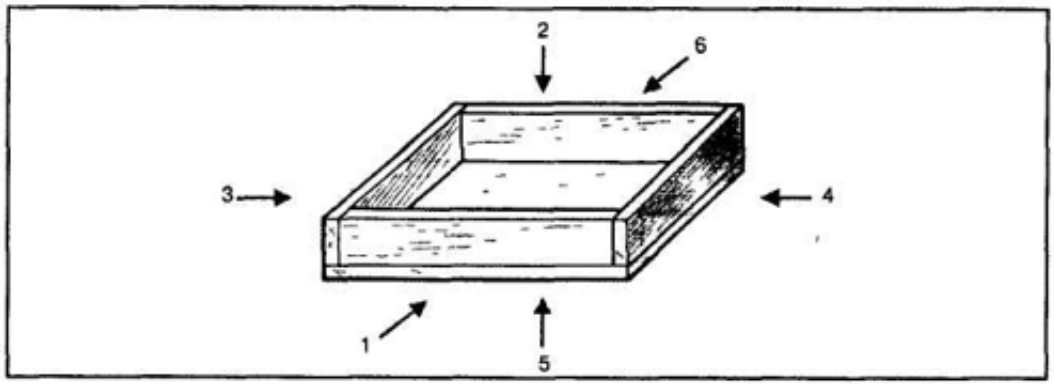

Рис. 4. Технический рисунок деревянного ящика. Направления взгляда на ящик: спереди (1); сверху (2); слева (3);справа (4); снизу (5); сзади (6).

На практике, как правило, такое количество изображений не требуется, и чертежи выполняются с тремя видами (см. рис. 5.)

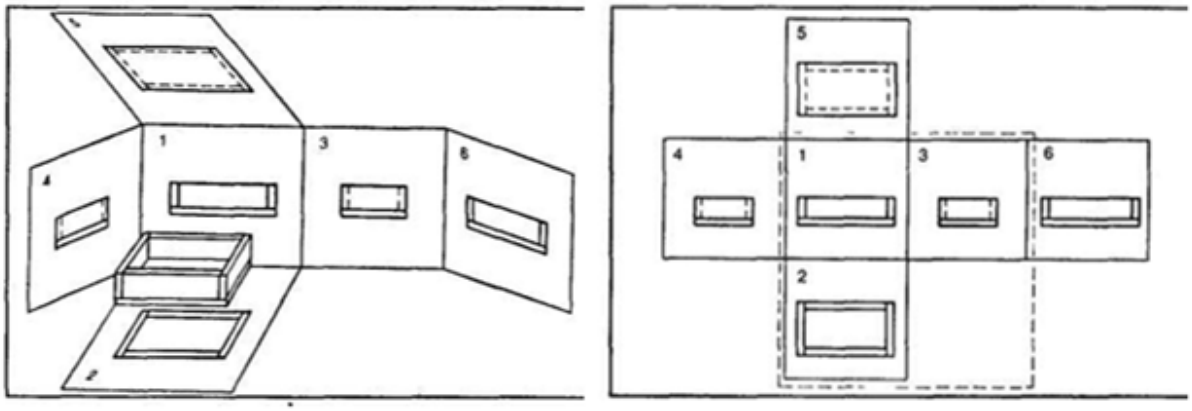

Рис. 5

вид спереди (главный);
вид слева;
вид сверху.

Рассмотрите несколько чертежей. Обратите внимание, что линии на чертеже имеют различное изображение (начертание):

- сплошные – толщиной около 1 мм;
- выносные – толщиной 0,3-0,5

мм;
- размерные – толщиной 0,3-0,5 мм;
- осевые – толщиной 0,3-0,5 мм;
- штриховые – толщиной 0,3-0,5 мм;
- волнистые – толщиной 0,3-0,5 мм;
- штрихпунктирные – толщиной 0,3-0,5 мм.

3. Сравнение типов чертежных линий в таблице и на чертежах.

– Рассмотрите таблицу различных типов чертежных линий, ознакомьтесь с их назначением. Найдите аналоги этих линий на чертежах, сравните и укажите, насколько они соответствуют требованиям к изображению и размерам.

Линии чертежа

Тип линии	Начертание	Назначение	Размеры
Сплошная толстая основная		Линии видимого контура	Толщина—$S=0,5...1,4$ мм
Сплошная тонкая		Размерные и выносные линии	Толщина — $S/2...S/3$
Штрихпунктирная тонкая		Осевые и центровые линии	Толщина — $S/2...S/3$, длина штрихов — 5...30 мм, расстояние между штрихами — 3...5 мм
Штриховая		Линия невидимого контура	Толщина — $S/2...S/3$, длина штрихов — 2...8 мм, расстояние между штрихами — 1 2 мм
Сплошная волнистая		Линии обрыва	Толщина — $S/2...S/3$
Штрихпунктирная с двумя точками		Линии сгиба на развертках	Толщина — $S/2...S/3$, длина штрихов — 5...30 мм, расстояние между штрихами — 4...6 мм

Название детали, масштаб и материал, из которого она выполнена, записывается в правом нижнем углу. Зная все вышеперечисленные правила при работе с чертежом, вы легко сможете прочитать любой чертеж, то есть определить название, масштаб, количество видов, размеры и форму, материала.

Интегрированное обучение технологии и черчения позволяет сформировать у школьников действенные теоретические знания и сделать приобретенные ими практические навыки более осмысленными.

Использованная литература:

1. *Зиновкина М.М. Многоуровневое непрерывное креативное образование и школа. Пособие для учителей. – М.: Приоритет-МБ, 2006. – 48 с., Ил. 17.*
2. *Михайлов Н.Г. Обучение пятиклассников черчению на уроках технологии в процессе изготовления чертилки из стального прутка. – Ж. Педагогика, психология, 2011.*
3. *Михайлов Н.Г. Графическая подготовка школьников в процессе проектирования. – Ж. Педагогика, психология, 2011.*

Моисеева Наталия Ивановна
Учитель английского языка
ГБОУ лицей №329
г. Санкт-Петербург

ПРОЕКТНЫЙ МЕТОД КАК СПОСОБ РАЗВИТИЯ ТВОРЧЕСКИХ СПОСОБНОСТЕЙ УЧАЩИХСЯ

В настоящее время метод проектов широко применяется в современной мировой методике преподавания английского языка, так как он позволяет органично интегрировать знания учащихся из различных областей для решения отдельно взятой практической проблемы, стимулируя при этом развитие творческих способностей личности учащегося. Проект вытекает и развивается из конкретной ситуации. Эта ситуация возникает в процессе работы над какой-либо учебной темой, в ходе обсуждения прочитанного текста, актуальных событий современной жизни и т.д.

Основная задача педагога в обучении английскому языку заключается в том, чтобы перенести акцент со всякого рода упражнений на творческую мыслительную деятельность учащихся, требующую для своего оформления владения определенными языковыми средствами.

Метод проектов может позволить решить эту дидактическую задачу и соответственно превратить уроки английского языка в дискуссионный, исследовательский клуб, в котором решаются действительно интересные, практически значимые и доступные для учащихся проблемы с учетом особенностей культуры страны и по возможности на основе межкультурного взаимодействия.

В основе метода проектов лежит развитие познавательных навыков учащихся, умения самостоятельно конструировать свои знания, ориентироваться в информационном пространстве, развитие критического и творческого мышления. «Все, что я познаю, я знаю, для чего мне это надо, где и как я могу эти знания применить» – вот основной тезис современного понимания метода проектов, который и привлекает многие образовательные системы, стремящиеся найти разумный баланс между академическими знаниями и прагматическими умениями. Проектная методика имеет прагматическую направленность на результат, который можно получить при решении той или иной практически или теоретически значимой проблемы. Этот результат можно увидеть, осмыслить, применить в практической деятельности. Чтобы добиться такого результата, необходимо научить детей самостоятельно мыслить, находить и решать проблемы, привлекая для этой цели знания из

разных областей, умения прогнозировать результаты и возможные последствия разных вариантов решения, умения устанавливать причинно-следственные связи.

Метод проектов позволяет учащимся проявить самостоятельность в выборе темы, источников информации, способе ее изложения и презентации. Проектная методика позволяет вести индивидуальную работу над темой, которая вызывает наибольший интерес у каждого участника проекта, что, несомненно, влечет за собой повышенную мотивированную активность учащегося. Он сам выбирает объект исследования, сам для себя решает: ограничиться ли учебником по английскому языку (просто выполнив очередное упражнение), или почитать другие учебники, предусмотренные школьной программой. Однако, зачастую ребята обращаются к дополнительным источникам информации (к специальной литературе, энциклопедиям), анализируют, сравнивают, оставляя самое важное и занимательное.

В основе проекта лежит какая-то проблема. Чтобы ее решить, учащимся требуется не только знание английского языка, но и владение большим объемом разнообразных предметных знаний, необходимых и достаточных для решения данной проблемы. Кроме того, учащиеся должны владеть определенными интеллектуальными, творческими, коммуникативными умениями.

Суммируем основные требования к использованию метода проектов:

1. Наличие значимой в исследовательском, творческом плане проблемы/задачи, требующей интегрированного знания, исследовательского поиска для ее решения (например, исследование истории возникновения празднования различных праздников в англо-говорящих странах – St.Patrick's Day, Thanksgiving Day, Halloween, Christmas, Mothers' Day, etc; организация путешествий в разные страны; проблемы семьи, проблема свободного времени у молодежи…);
2. Практическая, теоретическая значимость предполагаемых результатов;
3. Самостоятельная (индивидуальная, парная, групповая) деятельность учащихся на уроке английского языка;
4. Структурирование содержательной части проекта;
5. Использование исследовательских методов: определение проблемы, вытекающих из нее задач исследования, выдвижение гипотезы их решения, обсуждение методов исследования, оформление конечных результатов, анализ полученных данных, подведение итогов, корректировка, выводы.

Выбор тематики проектов в разных ситуациях может быть различным. В курсе английского языка метод проектов может исполь-

зоваться в рамках программного материала практически по любой теме, поскольку отбор тематики проводился с учетом практической значимости для изучающего английский язык.

Главное – это сформулировать проблему, над которой учащиеся будут работать в процессе работы над темой программы.

Тематика и содержание телекоммуникационных проектов должны быть такими, чтобы их выполнение совершенно естественно требовало привлечения свойств компьютерных телекоммуникаций. Важно, чтобы выдвигаемая для такого проекта проблема была одинаково интересна и значима для всех участников проекта.

Выполнение проекта.

Самый трудоемкий и продолжительный по времени этап работы над проектом – это сбор информации – обращение к уже имеющимся знаниям, работа с различными источниками информации, поиск новых знаний, формирование собственного мнения и взгляда на предмет исследования.

Именно здесь происходит основная работа учителя английского языка со своими учениками, обсуждаются промежуточные результаты, корректируются ошибки в употреблении языковых единиц. У ребят исчезает страх перед английским языком, они лучше усваивают его логическую систему. Работа подобного рода дает множество возможностей применить пройденные грамматические явления и структуры. Несомненно, отработанные в такой ситуации грамматические единицы английского языка надежнее закрепляются в памяти учащегося.

Важным условием эффективной работы над проектом является поддержание доброжелательной обстановки, располагающей к общению и позволяющей детям испытывать чувство успеха и удовлетворения от творчества.

Таким образом, проектный метод является эффективным инструментом для развития творческих способностей учащихся.

Московкина Елена Михайловна
Учитель русского языка и литературы
Реуцкова Елена Павловна
Учитель географии
Хохлачёва Татьяна Владимировна
Заместитель директора по воспитательной работе
МБОУ «Гапкинская СОШ»
х. Гапкин, Ростовская область

ЛИТЕРАТУРНО-МУЗЫКАЛЬНАЯ КОМПОЗИЦИЯ «ВОЙНА ГЛАЗАМИ ДЕТЕЙ»

Звучит смех детей. На сцене появляются играющие дети. Они становятся в круг, одному завязывают глаза и играют в жмурки. По краям стоят девочки с куклами.
Вдруг звучит звук разрыва снаряда, дети застывают в тех позах, в которых были.

1-й ребёнок: Это случилось21 июня 1941 год… У всех детей страны в разгаре самые любимые летние каникулы.

2-й ребёнок: У нас было веселое детство.

3-й ребёнок: Мы играли на улицах.

4-й ребёнок: И мы не знали, что нас ждет…

5-й ребёнок:
Что случилось, скажи, мне ветер
Что за боль у тебя в глазах
Разве солнце не так же светит,
Или вянут травы в садах.

6-й ребёнок:
Почему люди все на рассвете
Вдруг застыли, раскрыв глаза,
Что случилось, скажи нам, ветер,
Неужели это война?

Отрывок из песни «Священная война».

Ведущие:

1-й ведущий: Вот так неожиданно, в обычный летний день 22

июня 1941года началась самая страшная, самая кровавая из всех войн – Великая Отечественная война. Можно сосчитать, сколько лет, месяцев и дней длилась война, сколько было разрушено и потеряно, но как сосчитать количество горя и слез, которые заставила пролить эта страшная война. Сразу повзрослели дети, на их плечи легла непосильная ноша.

2-й ведущий:

Война – это смерть, боль, слёзы, унижение, голод, разруха. Всё это наравне со взрослыми пережили и дети.

1-й ведущий:

Война прошлась по детским судьбам грозно,
Всем было трудно, трудно для страны,
Но детство изувечено серьёзно:
Страдали тяжко дети от войны…

Песня «Отмените войну».

1-й ребёнок:

А мы не будем памяти перечить,
И часто вспоминаем дни, когда
Упала им на слабенькие плечи
Огромная, недетская беда.

2-й ученик:

Была земля жестокой и метельной,
Была судьба у всех людей одна.
У них и детства не было отдельно,
А были вместе детство и война.

Ведущий 1:

Дети войны… Сколько их, маленьких отважных сердец, сколько любви и преданности своей Родине… Кто они, эти мальчишки и девчонки, бесстрашные герои…?

Соня Тимофеева и Ваня Колотенко.

В 30-е годы 20 века между хуторами Ермилов и Гапкин располагался колхоз имени Калинина. Именно здесь жили Соня Тимофеева и Ваня Колотенко. С ранних лет они были друзьями. Когда началась война, им было около 13 лет. Эти ребята могли бы давно вырасти, и даже состариться. У них могли бы быть дети, внуки, правнуки, но они навсегда так и остались в своём времени.

Сестра Вани Фаина Колотенко во время оккупации района была секретарём подпольной молодёжной организации. Ваня и Соня оказывали ей посильную помощь: осуществляли разведку, распространяли листовки. В январе 1943 года за хутор Калинин разгорелись ожесточённые бои, хутор несколько раз переходил из рук в руки. Когда немцы в очередной раз отбили колхоз, они выгнали всех хуторян на улицу, а дома подожгли, чтобы советские войска не стреляли по мирным жителям. Люди метались по улицам между горящими домами. Потом все побежали прятаться в окопы, которые были вырыты на такой случай. Соня и Ваня, взявшись за руки, побежали туда же. Когда ребята оказались возле спасительных окопов, оказалось, что там уже много людей и места

им нет. Тогда Ваня подал идею побежать к реке и спрятаться в камышах. Больше детей никто не видел. Когда хутор освободили, местные жители захоронили всех погибших: и мирных людей, и солдат – в одной могиле. Весною приехали люди из военкомата и предложили перезахоронить погибших в братскую могилу хутора Гапкина. Тётя Сони оказалась рядом, когда захоронение открыли. Там сверху лежали двое детей. Лиц у них практически не было, тела были изуродованы, скорее всего они погибли от разрыва снаряда. На девочке был приметный зелёный платочек, по которому тётка опознала племянницу. Прибежала Сонина мама, увидев погибших детей, она поняла, что это её дочка и Ваня Колотенко. По рассказам двоюродной сестры Софьи Нины Зиновьевны Тимофеевой, детей похоронили в братской могиле хутора Гапкина, но их имён на памятнике не числится.

Ведущий 1:

Дети войны, вы детства не знали.
Ужас тех лет от бомбёжек в глазах.
В страхе вы жили. Не все выживали.
Горечь-полынь и сейчас на губах.

Семья Гнутовых.

Во время боёв за хутор Гапкин несчастье постигло многодетную семью Гнутовых. Николаю Матвеевичу Гнутову, который рассказал эту историю, было тогда 7 лет. « Когда наступали наши передовые части, мы были в подвале (в доме жили немецкие офицеры). Стрельба велась из винтовок, автоматов, пушек. Было страшно. И вдруг к нам в подвал заглянули наши солдаты, сказали, что немцы бегут и попросили маму дать им кипятка. Мы все выбежали из подвала, радости нашей не было предела. Мама затопила в доме печь (немцы уже сбежали из дома) и вышла под навес за хворостом. И вдруг рядом разорвались два снаряда (стреляли из пушки немцы, видимо, заметив дым из трубы). Третий снаряд разорвался в нашем дворе. Маме осколок снаряда попадает в грудь, и она умирает сразу. Папе оторвало ноги, он умер спустя несколько минут. Убило родную сестру Зину и двоюродную сестру Кожанову Галю, разорвало одного солдата. Вот так в одночасье семья лишилась своих родных. Похоронили всех в одной братской могиле во дворе. Дом был разрушен, жить пришлось в подвале. Как выжили – не знаю. Помогали все: соседи, колхоз (дом восстановить)».

Ведущий 1:

Всё это ведь было так давно,
Что как будто не было – и выдумано…
Может быть, увидено в кино,
Может быть, в романе вычитано…

Ведущий 2:

Это все не выдумано.. Ведь сегодня среди нас живут пожилые люди, которым в годы войны было 8-12 лет и они наравне с взрослыми работали на полях и фер-

мах, в госпитале 4166, приближая долгожданную Победу над фашистской Германией. «Дети войны» так сегодня их называют. А для современных детей они живая легенда самой страшной войны 20 века.

Ведущий 1:

Вы смотрели в глаза тех детей,
Знает кто о войне не из книжек:
Потерявших отцов, матерей,
С умным взглядом невзрослых детишек?..

Костромина Надежда Дмитриевна.

Тихоновой Наде на момент начала войны было 5 лет.

24 июня 1941 года Дмитрия Тихоновича снова призвали в армию. Летом 1942 года хутор заняли немцы. Запомнилось маленькой Наде, как немцы выгнали их из родного дома. Когда немцы отступали, то сожгли дом Тихоновых. Во время боёв за освобождение хутора Надя с братом и мамой прятались в подвале. Когда бежали прятаться, вокруг свистели пули. Но вот хутор освободили, и мама начала лепить землянку. Однажды пришла похоронка на отца. На всю жизнь Надя запомнила, как мама, закрыв голову руками, заплакала.

Дехтярёв Виктор.

Мама Виктора Нина Андреевна Буланова (Дехтярёва) была расстреляна немцами за подпольную деятельность, а отец погиб на фронте. Когда мама находилась в немецких застенках, она написала сыну письмо. Виктор хранил его всю жизнь. «Дорогой мой сыночек! Прощай, мой родной! Жалко и обидно, что я с тобой не могу продолжить жизнь свою. Крошка моя! Когда получишь это письмо, ты должен разыскать свою бабушку – Марию Сергеевну Буланову. Живи с нею, береги и люби её, как свою маму, потому что меня ты уже никогда не встретишь. К утру меня с другими товарищами расстреляют немцы. Витя, я умираю, но ничего не узнают от меня враги. Помни, что твоя мама погибла за Родину. Люби свою Отчизну, учись примерно и будь честным гражданином своей страны. Запомни, Витя, ты родился в 1937 году 9 августа. А сейчас, дорогой мой, единственный, прощай навсегда. Бабушкин адрес: хутор Гапкин или Белянский. Твоя мама – Нина Андреевна Дегтярёва».

Фёдор Иванович Костромин.

Во время войны Фёдор проявил себя как отважный подросток. Когда шли бои за хутора Гапкин, Калинин, Лисичкин, четырнадцатилетний Федя работал в госпитале, который находился на месте нынешней детской площадки. Фёдор помогал ухаживать за ранеными. В морозные январские дни 9 и 10 января 1943 года вместе с другими подростками доставляли раненых в госпиталь. Фёдор Иванович вспоминает, как некоторых приходилось вырубать топорами изо льда. После освобождения хутора подростки

во главе с кем-либо из старших участвовали в захоронении погибших. Помнит ещё Фёдор Иванович, как в те жестокие дни советские солдаты строчили из пулемёта «Максим». В него нужно было заливать воду. Солдаты из дома не могли выйти, потому что были прекрасной мишенью для немцев. Воду из колодца, находящегося напротив дома, приносил Фёдор.

Песня Тамары Гвердцители «Дети войны» и клип.

Детям, пережившим ту войну,
Поклониться нужно до земли!
В поле, в оккупации, в плену,
Продержались, выжили, смогли!
Мира вам, здоровья, долголетья,
Доброты, душевного тепла!
И пускай нигде на целом свете
Детство вновь не отберет война!

Песня «Мир без войны».

Овсиенко Диана Леонидовна
Учитель
МОБУ СОШ №23
г. Таганрог, Ростовская область

АВТОРСКАЯ МЕТОДИЧЕСКАЯ РАЗРАБОТКА «ПОСТРОЕНИЕ ПРЕДМЕТНОГО ГРАФИКА»

Методическая разработка «Построение предметного графика» направлена на закрепление навыков обучающихся сразу в нескольких предметных областях. Рассмотрим некоторые варианты данной методики. «График по падежам» включает в себя закрепление таких навыков, как: знание падежных форм имен существительных, прилагательных и местоимений (филология); построение элементарных графиков (математика); а также способствует развитию мелкой моторики рук, творческого потенциала (оформление работы в виде поделки).

Данная разработка может использоваться в целях обобщенной проверки знаний на уроках русского языка, на занятиях психолога или дефектолога, а также классными руководителями. Она позволяет учителю наглядно оценить умение ребенка сопоставлять отдельный учебный материал с различных точек зрения, рассматривать их в единстве взглядов, а также помогает обеспечить совершенно новый психологический климат для ученика в процессе деятельности.

Такая форма работы подходит для детей различных возрастных категорий в зависимости от уровня их развития, статуса класса и программы обучения. Например, задание «График по падежам» можно использовать как на уроке в 3 классе при изучении падежных форм имён существительных и прилагательных, так и в 5-6 классах для обучающихся по программе VII вида, а также на занятиях дефектолога.

Для более полного освоения данной формы контроля знаний лучше начинать с графиков более простого порядка такого типа:

Определите падежи имён существительных и постройте график:

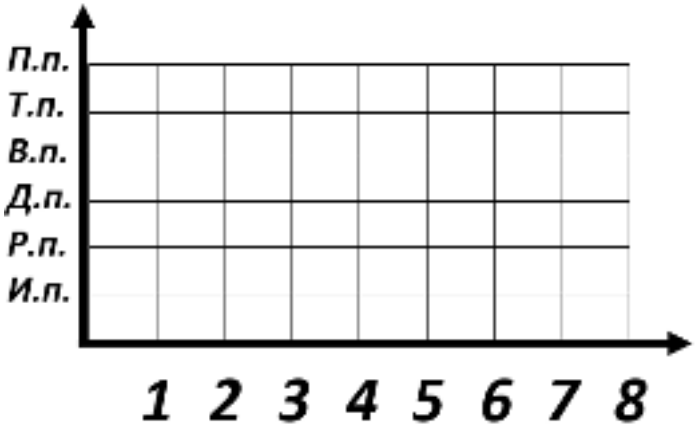

1. Гордиться **страной**
2. Помочь **родителям**
3. Красивое **платье**
4. Много **ключей**
5. Налить **коту**
6. Ругать **ребенка**
7. Сказка **о царе Салтане**
8. Вытирать **полотенцем**

Преимуществом данной методики является возможность быстрой проверки. Наглядность позволяет моментально понять, правильно ли ребенок выполнил задание. Позднее, когда ребенок освоит принцип такого задания, можно предлагать более сложные графики, такого типа:

Определите падеж приведенных ниже словосочетаний и, по полученным данным, составьте график (Х – отмечать не нужно). Полученное изображение раскрасьте.

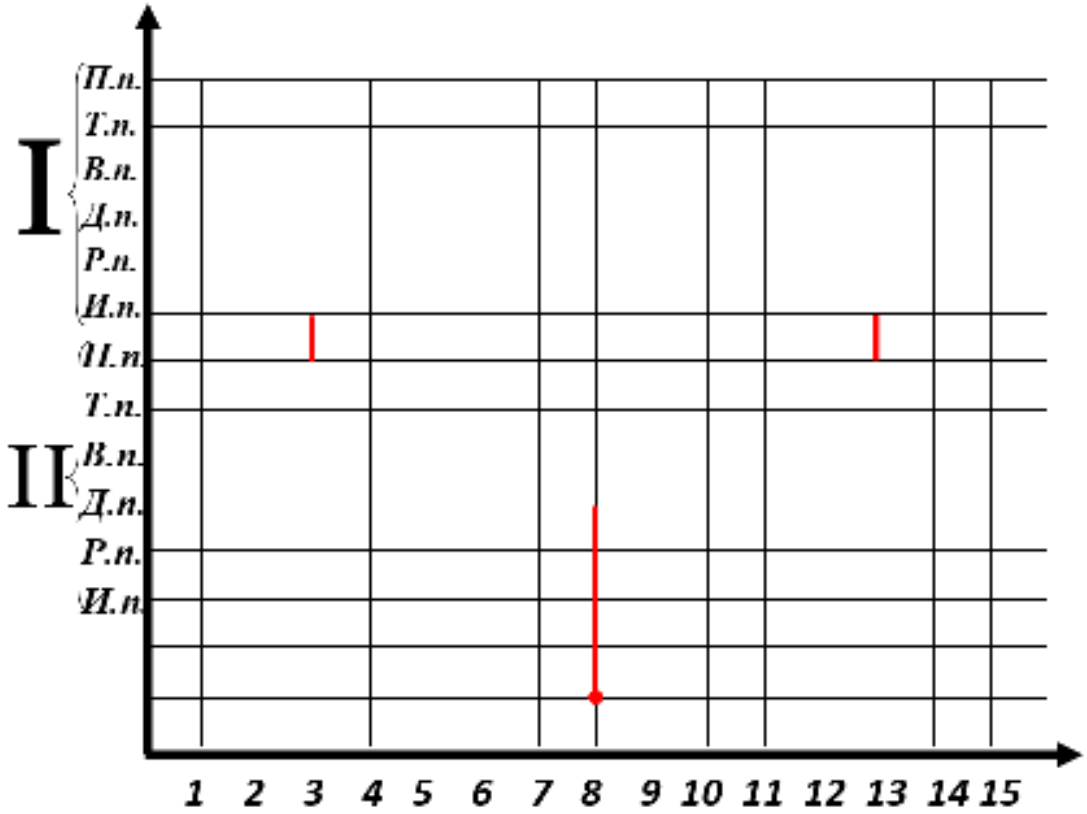

I	I	II	II	II
1. Дать маме	1. Дать собаке	1. Х	1. Х	1. Х
2. Поехал к морю	2.Чистой воды	2. Х	2. Хорошему другу	2. Подарить ребенку
3. Подошел к машине	3. Яркий рисунок	3. Бежал по коридору	3. Забыть книгу	3. –
4. Подарила бабушке	4-12. Х	4. Рисовать карандашом	4. –	4. Стоять у крыльца
5. Стучали в дверь	13. Красивый шар	5. Стучал молотком	5. Гордиться президентом	5. Сидеть возле камина
6. Приблизились к черёмуху	14. Нет пушистой кошки	6-10. Х	6-10. Х	6. Отвечать у доски
7. –	15. Помочь соседке	11. Напоить чаем	11. Взбить миксером	7. –
8. Беспокоилась о сыне		12. Резал ножницами	12. –	8. Идти к морю
9. –		13. Гуляли в роще	13. Потерять ключи	9. –
10. Подошёл к ферме		14. Х	14. Передать маме	10. Рисовать у стены
11. Вылили воду		15. Х	15. Х	11. Пройти мимо театра
12. Позвонить папе				12. Подарок сына
13. Цветы подруге				13. –
14. Сдать учителю				14. Задание ученику
15. Купили ранец школьнику				15. Х

Некоторые работы учащихся:

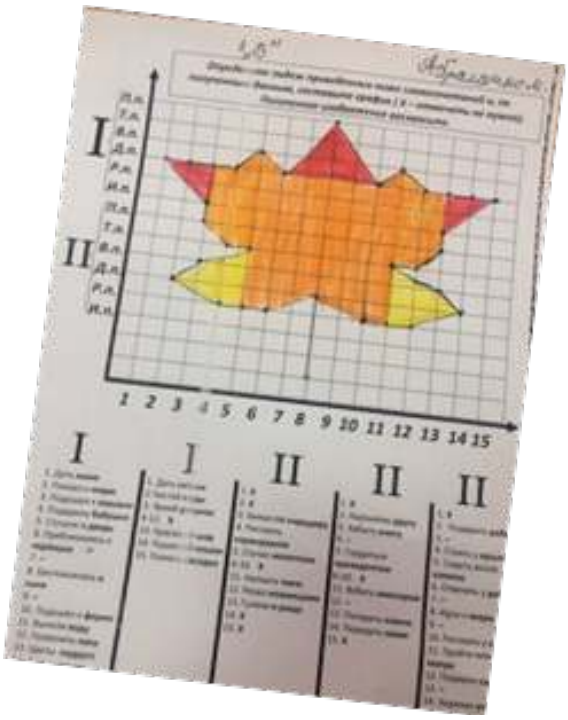

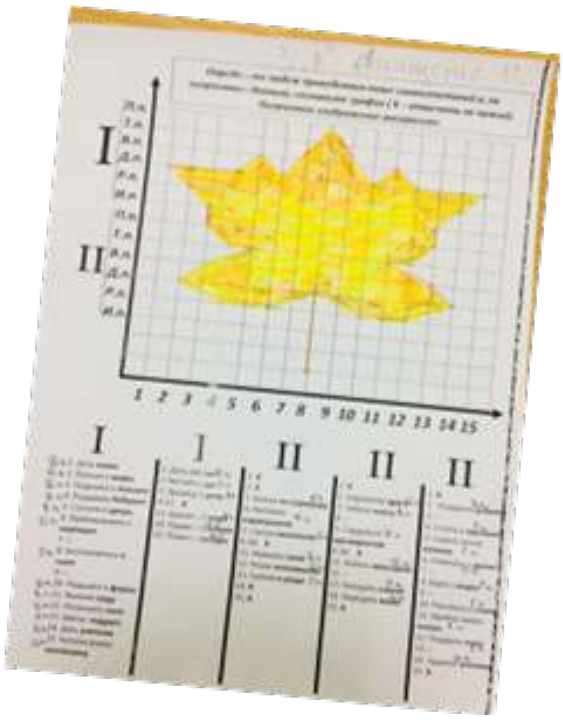

[При разработке подобного задания можно использовать любые координаты точек, при соединении которых получится графическое изображение]

Практика показала, что при такой форме контроля дети были более заинтересованы, нежели при выполнении традиционной формы проверки. Из 83 учеников (100%) [3-4 классы] 75 (86,7%) выполнили зада-

ние верно.

Неоспоримая ценность данной работы заключается также и в том, что её можно использовать, интегрируя и другие учебные предметы. Например, можно совместить математику и биологию, подобным образом:

Определите к каким систематическим единицам относятся указанные группы организмов и по полученным данным достройте графическое изображение:

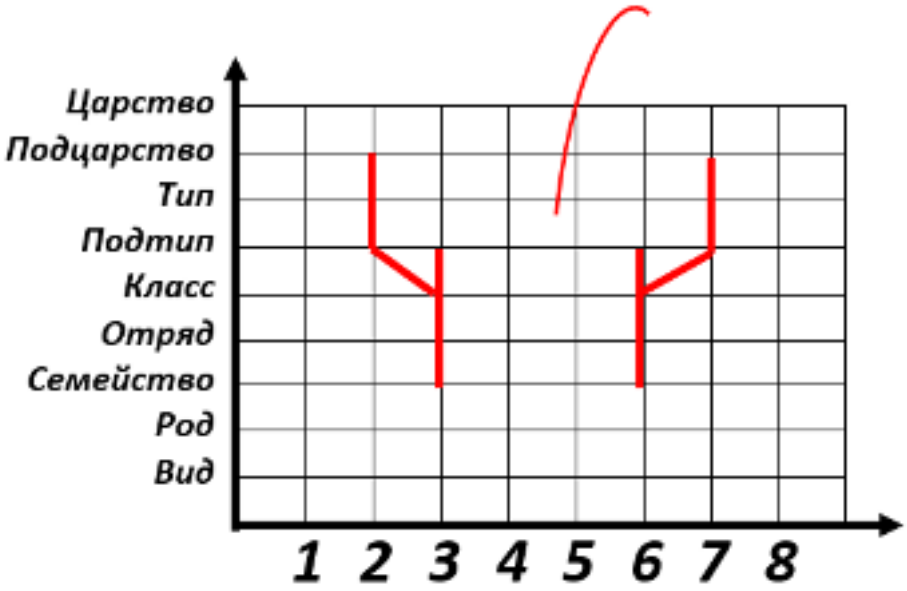

I	II	III	IV
1. Животные	1 – 2. X	1. Хищные	1. Орел степной
2. Многоклеточные	3. Позвоночные	2. Млекопитающие	2. Карповые
3. Растения	4. Хордовые	3. Приматы	3. Ястребиные
4 – 5. X	5. Членистоногие	4 – 5. X	4. Орлы
6. Грибы	6. Черепные	6. Чешуйчатые	5. Зайцы
7. Одноклеточные	7 – 8. X	7. Рыбы	6. Собачьи
8. Бактерии		8. Парнокопытные	7. Фазановые
			8. Речной рак

Изображение должно получиться в такой форме:

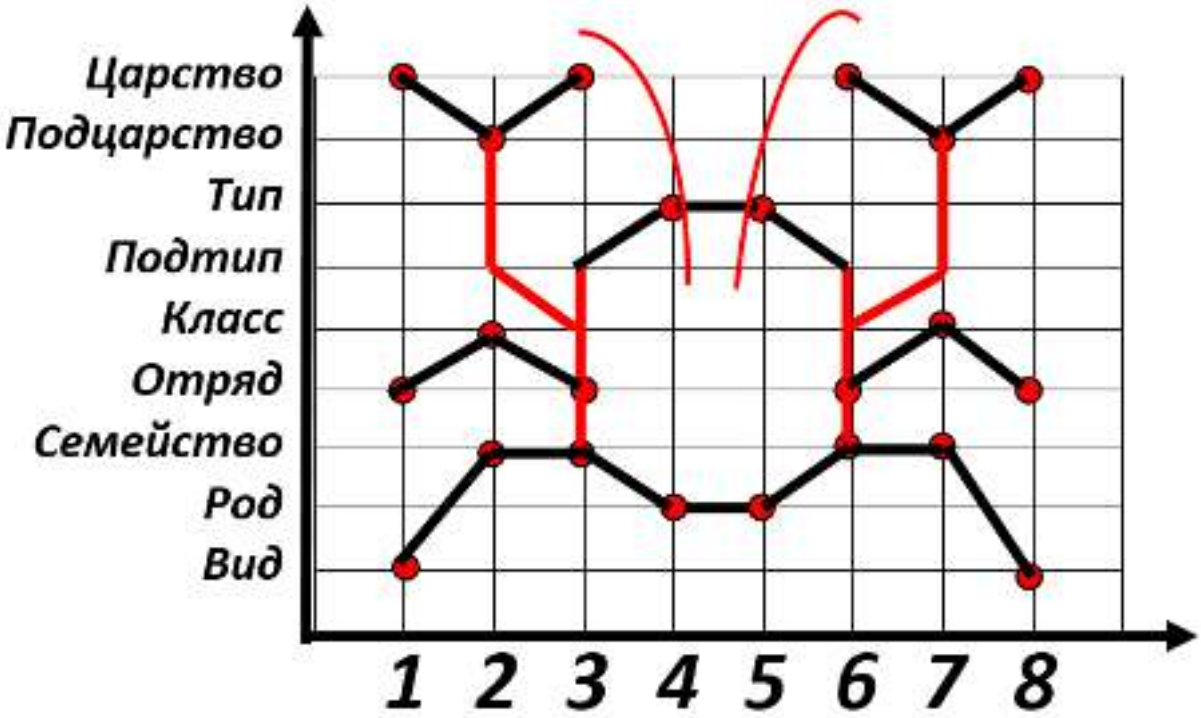

[Подобное задание хорошо подходит для итоговой формы контроля за I полугодие 7 класса].

Петренко Галина Михайловна
Учитель начальных классов
МБОУ Молодёжнинская СОШ
п. Молодёжный, Приаргунский район, Забайкальский край

УРОК ЛИТЕРАТУРНОГО ЧТЕНИЯ ПО ОС «ГАРМОНИЯ». ТЕМА: С. ВОРОНИН «ХРАБРЫЙ КЛОУН»

Цели урока:

- Познакомить с писательской деятельностью Сергея Воронина, с его литературной сказкой «Храбрый клоун».
- Формировать правильную читательскую деятельность, через обдумывание предстоящего чтения, прогнозирование, осмысление читаемого в процессе и по окончании прочтения.
- Развивать речь, воображение, память, логическое мышление; расширять словарный запас.
- Воспитывать чувство товарищества, взаимовыручки; понимание того, что в любой ситуации необходимо оставаться самим собой – настоящим человеком.

1. Орг.момент.

– Доброе утро, солнце!
– Доброе утро, небо!
– Доброе утро, всем нам!

2. Проверка д/з.

– Какое задание выполняли дома? (выучить стихотворение, нарисовать рисунок)

Чтение наизусть стихотворения А Фета «Чудная картина». (3 человека)

Итак, мы прослушали – какую картину Афанасий Фет называет «чудной», «родной»? Давайте посмотрим какую картину увидели вы (2-3 ученика)

– Молодцы!

3. Слово об авторе.

– Пришло время познакомиться с творчеством нового писателя, произведение которого мы будем читать.

– Однажды, гуляя по улице, я случайно набрела на МАСТЕРСКУЮ КУКОЛ. Я подошла к двери и прислушалась. За дверью раздавались взволнованные голоса, куклы перебивая друг друга рассказывали захватывающую историю о …

А впрочем, об этом чуть – чуть позже.

Эту историю услышал и пересказал писатель Сергей Воронин, а называется эта история …… «Храбрый клоун».

Кто такой клоун?

А разве он может быть храбрым?

Итак, тема нашего урока?

Давайте поставим цели урока. (Дети ставят цели уроков)

Сергей Алексеевич Воронин родился в 1913 году в г. Любиме, рославской области,

в семье крестьян. Он писал о людях, которые любили природу и свой родной край!
Ещё Сергей Алексеевич писал сказки, которые очень интересны маленьким читателям. 4. Подготовка к прослушиванию сказки.
– А теперь посмотрите на доску (слова и иллюстрации)
Мастерская, литавры, колпак, помпон, мундир.
– Соедините иллюстрацию со словом – названием.
Все слова понятны?

4. Первичное чтение сказки.
Цели:
– слушать-следить, потому что будем работать с текстом;
– аудио (до слов «Спасайтесь»);
– учитель (до слов «Утром пришел мастер»);
– ученик.

– Что это – сказка, рассказ, басня?
– Почему решили, что это сказка?
– Понравилась ли вам эта сказка?
– Какой эпизод сказки вас особенно взволновал? Почему?

5. ФИЗМИНУТКА.
(Показать героев сказки – солдат (марш), клоун (веселая музыка), крыса (показать, как она движется, бегает), Светлана (вальс)
Вторичное чтение;
ТРЕНИРОВОЧНЫЕ УПРАЖНЕНИЯ:
• Читай целыми словами.
КРИК-КРИКНУЛА-ВСКРИКНУЛА
• Читай внимательно.
УВИДЕЛ – УВИДАЛ
ЗАРЫЛАСЬ-ЗАКРЫЛАСЬ
– Чем отличаются данные слова?
• Читай правильно.
ПОЖАЛУЙСТА, ДОБРАТЬСЯ.
Тренировочные упражнения для всех.
Читай первый раз плавно, по слогам, затем – целыми словами.

СПУС-КАЙ-ТЕСЬ — СПУСКАЙТЕСЬ
ПО-ПА-ДА-ЛОСЬ — ПОПАДАЛОСЬ
ПРЕ-КРАС-НО — ПРЕКРАСНО
ВОЛ-НЕ-НИ-Е — ВОЛНЕНИЕ
ИС-ТЕР-ЗАН-НЫЙ — ИСТЕРЗАННЫЙ
ВОС-ХИ-ЩА-ЛИСЬ — ВОСХИЩАЛИСЬ

6. Беседа по содержанию.
– Куда женщина принесла куклу?
– О чем она попросила мастера?
– Что кричала кукла, когда мастер шил колпак и туфли?
– Почему кукла так реагировала? (не хотел быть клоуном, он очень дорожил и гордился честью солдата и воина, для неё важно было оставаться солдатом).
– Что вместо меча мастер вложил в руки у куклы?
– С каким чувством солдат хлопнул тарелками, когда осмотрел себя? (досады)
– Для кого этот звон отчаяния показался музыкой? (для куклы Светланы)
– Что удивило солдата в кукле Светлане?
– Прочитайте предложение, где автор говорит об этом.
Найдите в тексте предложение

или отрывок, в котором описывается изображённое на картинке событие.

7. Подведение итогов урока.

– Почему мастер переделал клоуна снова в солдата? (он понял, что эта кукла храбрая, мужественная и может защитить слабого, как настоящий солдат).

– Кто из вас может назвать себя храбрым?

– О чём самом главном хотел сказать автор своим произведением?

– Правильно ли мы поставили цели урока?

– Мы их выполнили? Молодцы

Домашнее задание: Мы продолжим работу с произведением на следующем уроке. Дома читать внимательно – отметить портреты или описание героев.

Выставление оценок:

Оцените свою работу на уроке (СМАЙЛИКИ).

Подлужняк Марина Сергеевна
Учитель истории
Колпакова Надежда Петровна
Учитель технологии
МКОУ «Школа-интернат №32»
г. Прокопьевск, Кемеровская область

УСТНЫЙ ЖУРНАЛ «МЫ РАЗНЫЕ, НО МЫ ВМЕСТЕ»

Очень важно воспитывать в детях доброе отношение друг к другу. Учить их оценивать свои поступки, быть терпимыми к окружающим людям. В нашей школе, где учатся дети с нарушением речи и слуха, толерантность является одним из направлений воспитательной работы.

Цели:

- Способствовать формированию толерантного отношения к людям с ограниченными возможностями;
- Способствовать развитию у учащихся коммуникативных навыков;
- Воспитывать чувства милосердия, доброты и сострадания к окружающим людям.
- Развитие речи и активного словарного запаса.

Оборудование: оформление кабинета в соответствии с тематикой мероприятия, проектор, экран, ноутбук, декорации.

В зале сидят гости.

Звучит песня 1 куплет «Дорогою добра». Дети проходят.

Становятся в полукруг и руками держат глобус. (Разворачивают надпись: «Мы разные, но мы вместе»).

Держа глобус, дети читают стихи по одной строчке.

1. Вместе живём на огромной планете (г)

Разные взрослые, разные дети.

2. Внешностью разные и цветом кожи, (с)

Но, безусловно, мы в чём-то похожи!

3. Всем нам счастливыми хочется быть, (г)

Новые звёзды на небе открыть,

4. Крепко дружить, не бояться «другого». (с)

Друг мой не слышит, а что здесь такого?

5. Вместе бежим мы наперегонки, (с)

6. Вместе рыбачим мы с ним у реки.

Нет между нами преград и обид, (с)

Он самый лучший, наш друг-инвалид!

7. Годы пройдут, и мы станем взрослее,(г)

Ростом повыше, по жизни мудрее,

8. И поменяется мир весь вокруг, (с)

Но рядом останется преданный друг!

Играет музыка. Учащиеся проходят и садятся на свои места.

1 ведущий: Добрый день, дорогие гости, учителя и ребята!

2 ведущий: Мы объявляем открытым наш устный журнал по теме:

Все вместе: «Мы разные, но мы вместе»!

Учитель: Специальный выпуск нашего журнала посвящён толерантному отношению между глухими и слышащими ребятами. Мы вместе учимся в одной школе. И мы не просто ученики, мы – настоящие друзья! Желаем всем хорошего настроения!

2 ведущий: Первая страница нашего журнала называется «Ромашка толерантности».

Учитель: Ребята, как вы думаете, какими качествами должен обладать толерантный человек? А давайте вместе составим образ толерантного человека. Каждый из вас выберет то качество, которое посчитает толерантным.

По ходу того, как дети выходят к доске и крепят лепестки с качествами толерантного человека, учитель обращается к нескольким ребятам с вопросом: «Почему ты это качество считаешь толерантным?».

1 ведущий: Вот такая красивая ромашка у нас получилась, а время ее жизни и процветания будет зависеть от наших дел, поступков и отношения друг к другу.

2 ведущий: Вторая страница нашего журнала называется: **«Литературная страничка».**

Учитель: Не только жизненные ситуации учат нас быть добрыми и милосердными. Важную роль в воспитании толерантной личности играет литература, народное творчество. Сейчас мы с вами посмотрим, чему учат русские пословицы.

Правила простые. Пословицы разрезаны пополам. Каждый из вас должен взять половинку пословицы. Один участник начинает пословицу, остальные читают свои половинки, находят окончание пословицы и озвучивают её вслух. (Правильный вариант пословицы появляется на слайде после её озвучивания).

1. Верный друг лучше **сотни слуг.**
2. Один за всех **и все за одного!**
3. Нет друга, так ищи, а нашел, **так береги.**
4. Друг за друга держаться **– ничего не бояться.**
5. Не имей сто рублей, **а имей сто друзей!**

Учитель: О каком толерантном качестве говорилось в пословицах (дружба, добро и т.п.).

2 ведущий: А сейчас предлагаем поиграть нашим гостям. Я начинаю читать предложение, а вы, уважаемые гости, заканчиваете его.

– Растает даже ледяная глыба от слова теплого – **«СПАСИБО».**
– Зазеленеет старый пень, когда услышит – **«ДОБРЫЙ ДЕНЬ».**
– Мальчик вежливый и развитый говорит, встречаясь – **«ЗДРАВСТВУЙТЕ».**
– Когда нас бранят за шалости говорите: – **«ИЗВИНИТЕ, ПОЖАЛУЙСТА».**

1 ведущий: Как хорошо вы вли-

лись в наш коллектив! Спасибо вам, дорогие гости!

Учитель: А сейчас поиграем в другую игру, которая поможет нам лучше узнать друг друга и поднять настроение. Я прошу встать ребят, которые умеют вышивать, умеют кататься на лыжах, любят смотреть кино, любят играть в футбол, мечтают путешествовать, у кого сегодня хорошее настроение. (Остальные участники группы аплодируют тем, кто встал).

1 ведущий: Когда мы вместе – мы едины.
Поэтому – неповторимы.

2 ведущий: И наш девиз проще всего:
Один за всех, и все за одного!

1 ведущий: А мы листаем наш журнал дальше. **Страница «Добрый Ангел».**

Учитель: На прошлой неделе у нас в школе стартовал проект «Добрый Ангел», в котором ребята приняли самое активное участие. В начале проекта каждый из ребят вытянул карточку с именем человека, для которого в течение недели он будет добрым ангелом, то есть совершать для него добрые поступки. Внимание на экран. (Смотрим презентацию, как стартовал проект).

Учитель: Сегодня завершающий этап проекта. Ребята должны будут назвать своего доброго ангела, а мы посмотрим, правильно ли они догадались.

Учитель: В нашей школе учатся разные дети, но их объединяет дружба и взаимопонимание. И наш проект тому подтверждение.

1 ведущий: Будь терпимым, милосердным,
Научись прощать людей.

1 ведущий: Эти правилам будь верным
И стремись к мечте своей.

1 ведущий: А мы листаем последнюю страницу нашего журнала **«Моя мечта»**. Наши глухие ребята тоже умеют мечтать.

Глухие ребята берут атрибуты, указывающие на профессии, выстраиваются перед гостями и озвучивают свои мечты.

Я мечтаю быть учителем начальных классов и обучать глухих детей.

Моя мечта стать шеф-поваром крупного ресторана.

Я люблю играть в футбол и мечтаю стать известным футболистом.

Я мечтаю стать машинистом поезда.

А я в будущем хочу работать на телевидении сурдоперевочиком.

Учитель: Конечно, не всем мечтам дано сбыться. Но мечтать имеет право каждый ребёнок. В своих мечтах мы все равны.

1 ведущий: Как бы жизнь не летела, дней своих не жалей
Делай доброе дело ради счастья людей.

2 ведущий: Чтобы сердце горело, а не тлело во мгле,
Делай доброе дело – тем живём на земле.

Звучит песня «Дорогою добра». Поют 2 солиста, к ним со второго куплета присоединяются оставшиеся ребята. По окончании

песни ребята дарят гостям солнышки с пожеланиями.

Учитель: Какой светлый, добрый и замечательный журнал у нас получился.

Мы надеемся, что после нашей встречи не останется равнодушных, и, если кому-то понадобиться наша помощь, мы не отвернёмся, а поможем и поддержим в трудную минуту. И никогда не будем забывать – все мы разные, но мы вместе.

Пуляева Вероника Владиславовна
Учитель начальных классов
МБОУ СОШ №2
г. Олекминск, Республика Саха (Якутия)

СЦЕНАРИЙ ПРАЗДНИКА «ДЕНЬ ЗАЩИТНИКА ОТЕЧЕСТВА» ДЛЯ 1 КЛАССА

Ведущий. Добрый день, дамы и господа! Спешу поздравить вас с праздником. Этот праздник в разные годы имел разные названия. Сегодняшнее – День защитника Отечества дает повод поздравить всех ныне живущих воинов и почтить память героев прошлых сражений. День защитника Отечества – праздник всенародный. Дома, на работе, в школе – везде в этот день звучат поздравления, адресованные всем, кто когда-то служил или служит сейчас или будет служить делу защиты Отечества.

1. Дуют ветры в феврале,
Воют в трубах громко.
Змейкой мчится по земле
Легкая позёмка.

2. Поднимаясь, мчатся вдаль
Самолётов звенья.
Это празднует февраль
Армии рожденье.

3. Родилась ты под знаменем алым
В восемнадцатом грозном году.
Всех врагов ты всегда побеждала,
Победила фашистов орду.

4. День нашей Армии сегодня,
Сильней ее на свете нет,
Привет защитникам народа,
Российской Армии – привет.

5. Нашей Армии любимой
День рожденья в феврале!
Слава ей непобедимой!
Слава миру на земле!

Ведущий. 23 февраля 1918 г. первые полки нашей Армии вступили в первое сражение с врагами и одержали победу, поэтому 23 февраля мы отмечаем день рождения Армии и Военно-Морского Флота.

6. На ветру наш флаг трепещет
Красно-бело-голубой.
Ветер тоже понимает:
День сегодня не простой.

7. Жаль, что ветер не сумеет
Поздравленья передать
Всем, кто, жизни не жалея,
Бережет Россию-мать:

8. Люди добрые!
Люди славные!
Внимание! Внимание!
Сегодня нам предстоят соревнования!

9. Приходите, разомните кости!
Наш праздник приглашает вас в гости.

10. На празднике нашем железный закон:
Хмурым, угрюмым вход воспрещён!

11. Веселье – от всех бед спасенье.
Кто умеет веселиться,
Тот и горя не боится!

Ведущий. Собрались мы здесь, добры молодцы, красны девицы, похвалиться
удалью молодецкой да показать свою силушку.

Мальчики делятся на две команды.

Ведущий. Сумеете ли вы справиться с первым заданием?

Про меня говорят,
Будто пячусь я назад.
Не назад, а вперёд,
Только задом наперёд. (Рак.)

«Раки-забияки».

До отметки участники передвигаются на четвереньках задом наперёд, обратно- бегом: чья команда быстрее.

«Сборы в путь – дороженьку».

Участники по сигналу должны быстро одеться. На столе лежат 2 комплекта верхних вещей.

«Солдатская каша».

Участвуют 2 человека от команды. Обоим участникам завязывают глаза, дети сидят на стульях напротив друг друга, и один кормит второго кашей.

«Словесная дуэль».

Из числа зрителей приглашается дама. Каждый по-очереди говорит даме комплименты. Проигрывает тот, кому нечего будет сказать. Оценивается также оригинальность комплимента.

Ведущий. А нам сейчас предстоит приготовить борщ. Какие продукты нужны для борща? Я называю продукт. Если вы согласны со мной – вы хлопаете, а если нет – вы топаете. Понятно? Итак, слушайте внимательно.

Борщ да каша – сила наша!
Вот берем мы <u>воду, соль</u>
И кладем туда фасоль,
<u>Мясо,</u> тыкву, <u>помидоры,</u>
О девчонках разговоры
И соленый огурец,
Мы положим холодец,
<u>Капусту, свёклу,</u> сахар, <u>лук</u>
И <u>картошки десять штук</u>!
Эх, как рада-то душа,
Пища наша хороша!

Ведущий. Вкусный борщ у нас получился, не так ли?

«Быстро в строй!».

По команде (свистку) участники команд должны построиться. Побеждает та команда, которая быстрее это сделала.

«Кто дальше?».

Участники команд поочерёдно прыгают в длину с места (каждый следующий участник прыгает с того места, где остановился предыдущий). Побеждает та команда, которая прыгнула дальше всех.

Ведущий. Сейчас вы еще дети, но время летит быстро, и через несколько лет наши мальчики тоже станут солдатами. А сегодня мы проверим, кто же из вас лучше других готов к этому трудному и ответственному делу.

«Кроссворд»

Горизонталь:

1. Исход битвы в нашу пользу *(победа).*
2. То, чем солдат думает и из чего он ест *(котелок).*
3. Тот, кто всегда прав *(командир).*
4. Приспособление, которое моряки заняли у слона *(хобот).*
5. Большой морской начальник *(адмирал).*
6. Военный корабль *(крейсер).*
7. Любимая рыба моряков *(селёдка).*

Вертикаль:

8. Бац, бац и мимо *(молоко).*
9. Специальность пехотинца *(стрелок).*
10. Боевая машина *(танк).*
11. Морской повар *(кок).*
12. За неё и «помереть совсем не страшно...» *(Родина)*
13. Слухач и стукач в армии *(радист)*
14. *Одно из главных орудий солдата (ложка).*

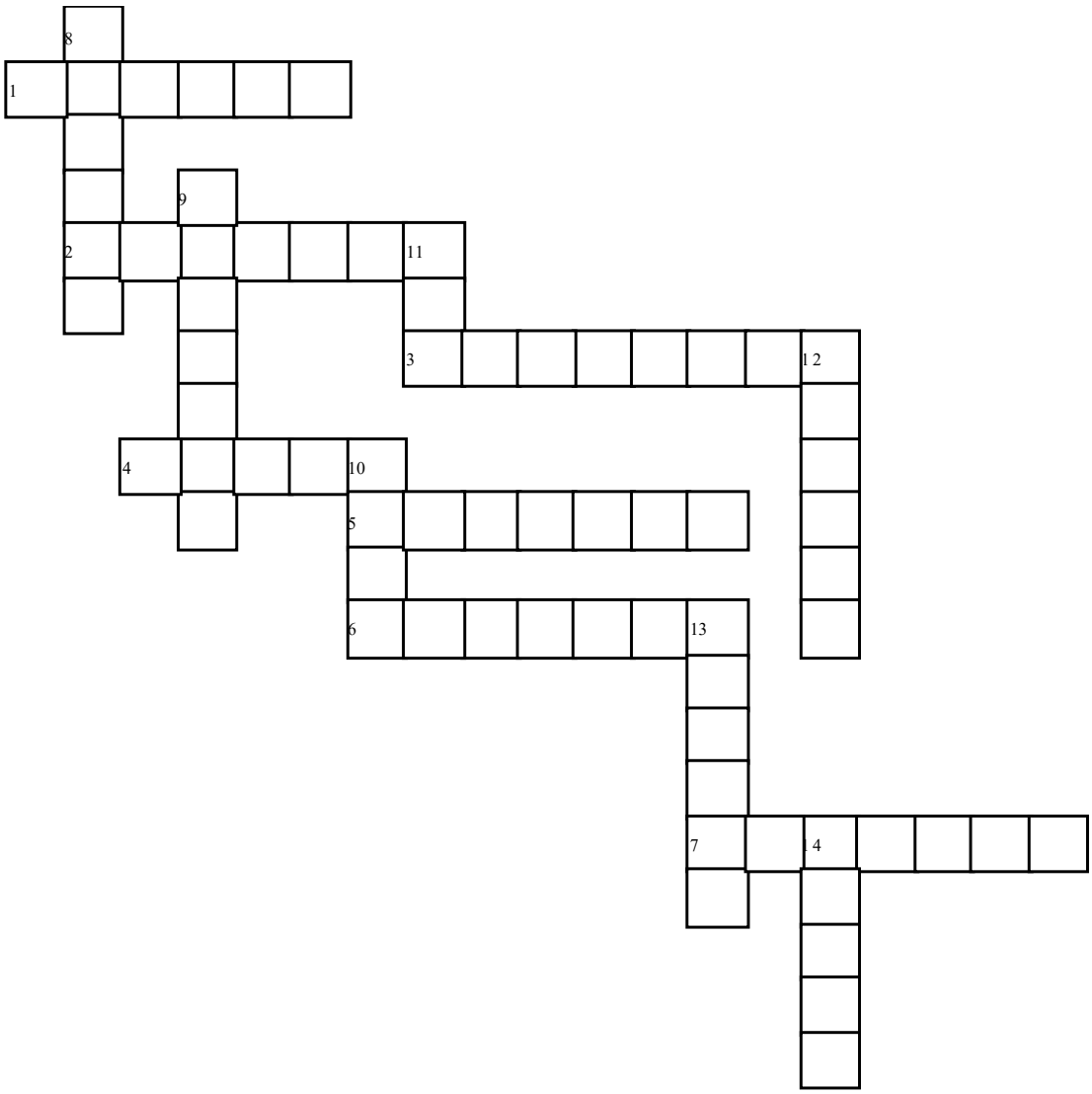

12. Мы отдохнули все на славу,
И победители по праву
Похвал достойны и награды,
И мы призы вручить вам рады.

13. Сегодня праздник всех мужчин
И мальчиков, конечно.
Нас защитят они всегда.
Дерутся? Это не беда.

14. Ещё немного подрастут
И поумнеют, и поймут,
Что надо сдержанными быть,
Уметь прощать, уметь любить.

15. Мы все желаем вам добра,
Здоровья, счастья и тепла,
В ученье трудном не отстать,
Во всех турнирах побеждать.

16. Давайте вместе все дружить
И честью класса дорожить.
Мы не обидимся сейчас.

Все девочки.
Подарки только лишь для вас!

Поздравление с праздником.
Вручение подарков.

Использованная литература:

1. *О.В. Узорова, Е.А. Нефёдова «Праздники в начальной школе. Осень - зима». АСТ Астрель. Москва 2004 год.*
2. *Л. В. Боброва «Классные часы, нетрадиционные уроки и школьные праздники». «Феникс». Ростов-на-Дону 2006 год.*
3. *«Внеклассные мероприятия в 1 классе». Москва «Вако» 2007 год.*
4. *Интернет-ресурсы.*
5. *Т.А. Гамзюкова «Лучшие открытые уроки и внеклассные мероприятия для начальных классов». Ростов-на-Дону. «Феникс» 2006 год.*
6. *Н.Ф. Дик «Занимательные математика, русский язык и окружающий мир в начальной школе». Ростов-на-Дону. «Феникс» 2008 год.*
7. *Максимова И.П. «Сценарии интеллектуальных игр для начальной и средней школы». Ростов-на-Дону. «Феникс» 2010 год.*
8. *А.Н. Кугач, С.В. Турыгина. «Выпускной бал в начальной школе». Выпуск 1. ООО Академия развития. ООО «Издательство Астрель». 2008 год. Конкурсы.*
9. *А.Н. Кугач, С.В. Турыгина. «Выпускной бал в начальной школе». Выпуск 2. ООО Академия развития. ООО «Издательство Астрель». 2008 год. Конкурсы.*

Рогонова Галина Геннадиевна
Учитель математики
МКОУ Орловская СОШ им. И.Ф. Жужукина
с. Орловка, Воронежская область

ИСПОЛЬЗОВАНИЕ ИНТЕРАКТИВНОЙ ДОСКИ НА УРОКАХ МАТЕМАТИКИ

Разносторонний мир красоты, игры, фантазии, творчества должен окружать детей на уроке. Гармоничное сочетание традиционных средств с применением интерактивного оборудования позволяет существенно повысить мотивацию учащихся к изучению математики. Большая роль при этом отводится интерактивной доске, помогающей совершать увлекательные путешествия в науку математика. Важнейшим компонентом современных информационных технологий, используемых в образовании, стали электронные интерактивные доски. Мне, как учителю математики, хочется поделиться опытом использования интерактивной доски на уроках математики. Применение ИКТ на уроках выводит процесс обучения на новый уровень. Доска вызывает большой интерес у учащихся. Какой бы сложной и скучной ни была бы тема урока, ее невозможно не прослушать или не просмотреть, если урок сделан в красках, со звуком и многими другими эффектами. Использование электронной доски позволяет учителю повысить мотивацию к изучению математики. Математика – это один из тех предметов, в котором использование интерактивной доски может активизировать все виды учебной деятельности: изучение нового материала, подготовка и проверка домашнего задания, самостоятельная работа, проверочные и контрольные работы, внеклассная работа, творческая работа. По данным исследований, в памяти человека остается 25% услышанного материала, 33% увиденного, 50% увиденного и услышанного, 75% материала, если ученик вовлечен в активные действия в процессе обучения. В отличие от обычного мультимедийного проектора интерактивная доска позволяет не только демонстрировать слайды и видео, но и рисовать, чертить, наносить на проецируемое изображение пометки, вносить любые изменения, и сохранять их в виде компьютерных файлов. А кроме этого, сделать процесс обучения ярким, наглядным, динамичным.

Интерактивная доска позволяет:

1. Вовлечь всех детей в учебный процесс.
2. Сделать урок интересным, разнообразным и наглядным.
3. Развивать творчество и самостоятельность школьников.

Использование интерактивной

доски на уроках математики имеет следующие преимущества:

1. Материалы к уроку готовятся заранее, что обеспечивает хороший темп занятий.
2. Можно сохранить и распечатывать изображения на доске, включая любые записи, сделанные во время занятия.
3. Использование информации различных мультимедийных ресурсов.
4. Упрощение объяснения схем, графиков и их наглядность.

Учитель имеет возможность управлять любой компьютерной демонстрацией:

– выводить на экран доски картинки, схемы;
– запускать видео и интерактивные анимации;
– выделять важные моменты;
– работать с различными компьютерными программами.

Практика показывает, что наиболее эффективное использование интерактивной доски на уроках математики:

1. При проведении устного счета.
2. При изучении нового материала (иллюстрирование разнообразными наглядными средствами, мотивация введения нового понятия, моделирование).
3. При проверке фронтальных самостоятельных работ (быстрый контроль результатов).
4. При организации исследовательской деятельности учащихся.
5. При контроле знаний, тестировании.
6. При проверке домашнего задания.

Дополнительные преимущества интерактивной доски:

– экономится время на уроке за счет того, что не надо стирать с доски;
– для решения новой задачи берется чистый лист;
– в случае возникновения вопросов по ранее решенным задачам можно быстро к ним вернуться, следовательно, нет необходимости восстанавливать условие или решение;
– если ученик по какой-либо причине пропустил урок, все записи урока сохраняются в электронном виде, и он может в любой момент просмотреть их и отработать материал самостоятельно;
– повышается уровень компьютерной компетенции учителя.

Остановлюсь на некоторых моментах из своего опыта организации урока с использованием интерактивной доски Smart Board. Интерактивная доска данной марки сопровождается программным обеспечением Notebook, в состав которого входят средства для подготовки материалов к уроку. Программа Notebook позволяет изготовлять своего рода «презентацию» к уроку, состоящую из отдельных страниц (слайдов), сменяющих друг друга в произвольном порядке. Готовить материалы к уроку с использованием интерактивной доски можно на любом компьютере, где уста-

новлена программа Smart Board, затем созданный файл-презентацию нужно переместить на ПК, непосредственно соединенный с интерактивной доской и проводить урок. Причем, в отличие от обычной презентации, каждая страница Notebook в процессе урока интерактивна, с ней могут работать учитель и ученики, изменяя ее содержание, внося любой текст, перемещая, удаляя и добавляя различные объекты с помощью набора предоставленных инструментов.

При составлении уроков я использую программу SMART Notebook – 10 (11) и инструмент Lesson Activity, который содержит богатый материал по математике, а также коллекцию интерактивных средств LAT 2.0 – RU.

Для себя я четко определила несколько режимов работы ИД:

1. Проекция – демонстрация (презентация Notebook или Power Point, видео, мультимедиа, текст – документ).
2. Граффити (электронное перо).
3. Онлайн (просмотр Web – страниц, использование ресурсов интернета, электронной почты).
4. Объект (функция перетаскивания).

Приёмы данной функции: соединить, классифицировать, группировка, сортировать, заполнить пропуски, упорядочить и т.д.

Воздействие учебного материала на учащихся во многом зависит от степени и уровня его иллюстрации. Визуальная насыщенность учебного материала делает его ярким, убедительным, способствует лучшему его усвоению и запоминанию. Поэтому при изучении новой темы часто использую презентации. Преимущество презентации, воспроизведенной через интерактивную доску в том, что мы можем делать в ней пометки, дополнительные записи, выделять цветом наиболее важную информацию. Все это позволяет акцентировать внимание учащихся на значимых моментах излагаемой информации. Применяю интерактивную доску на всех этапах урока: при объяснении и закреплении нового материала, повторении и проверке его усвоения. Остановлюсь на некоторых из них.

Итак, начало урока. Куда более эстетично смотрится тема урока, зафиксированная не на меловой доске, а на слайде.

Очень удобно использовать интерактивную доску при проверке домашнего задания. Можно заранее сохранить решение задач, и на уроке воспроизвести и прокомментировать решение. Можно сканировать и проецировать на доску решение из тетради ученика и сразу же производить проверку. Если в решении были ошибки, дети видят их, вместе обсуждают и исправляют. А можно сделать заготовку, в которой пропущены ключевые слова, фразы. Учащийся заполняет пропуски, комментирует свою работу и формулирует правило.

Например, правило построения

квадратичной функции. А также задание на чтение графика. Часто использую интерактивную доску для проверки усвоения устного материала, например, правил, определений.

Работая над определениями по теме «Правильные многоугольники» на доске делается следующая заготовка. Используя шкалу, выбирая произвольную цифру, учащийся отвечает на появившийся вопрос. При изучении темы «Многогранники» предлагаю учащимся задание на соответствие, которое устанавливается благодаря перемещению заранее заготовленных ответов.

Очень нравится обучающимся работать над математическими понятиями и терминами с помощью интерактивного средства «анаграмма», располагая буквы в нужном порядке.

Удобно использовать интерактивную доску при организации устной работы. На слайдах представлены различные способы её использования.

Большую помощь учителю оказывает интерактивная доска при организации самостоятельной работы учащихся. Учащиеся выполняют задания в тетрадях, а затем на доску проецируется решение задачи и производится проверка. Это позволяет экономить время и исключает бездумное списывание с доски.

Очень эффективно использовать интерактивную доску на уроках геометрии. Например, для устной работы можно заранее заготовить чертежи, а уже непосредственно на уроке использовать их, то есть выполнять решение задач по готовым чертежам.

Использование готовых шаблонов и цветной заливки позволяет делать чертеж более наглядным, способствует лучшему визуальному восприятию.

В процессе решения задачи можно видоизменять чертежи. Делается это довольно просто: нажатием кнопки или с помощью специального маркера.

Очень удобно использовать интерактивную доску при построении всевозможных чертежей. Для выполнения чертежей удобно пользоваться инструментами, входящими в коллекцию доски – транспортир, циркуль, линейка.

Не менее эффективно использую интерактивную доску во время практической работы, учебного исследования.

На этапе рефлексии использую функцию клонирования. Интерактивный выбор совы даёт моментальный результат итога урока.

Остановлюсь более подробно на уроке в 5 классе, который был проведён на основе системно-деятельностного подхода с использованием интердоски. Отмечу, что данный класс не является пилотным по введению новых стандартов, преподавание ведётся по УМК Виленкина. Использование интерактивной доски предоставляет учителю новые возможности для оптимизации процесса обучения, созда-

нии содержательных и наглядных заданий, развивающих познавательную активность учащихся, способствует развитию их творческих способностей.

Я считаю, что преимущество использования интерактивной доски на уроках математики состоит:

- в экономии учебного времени;
- в наглядности и иллюстративности изучаемого материала;
- в возможности многократного использования материала;
- повышении интереса к предмету и повышение мотивации к учению.

Хочу отметить, что применение интерактивной доски на уроках математики должно сочетаться с традиционными методами обучения. Учащиеся не должны утратить навыки работы с учебником, дополнительной литературой, наглядными пособиями. Учитель должен четко определить целесообразность применения интерактивной доски, являющейся одним из инструментов педагогической деятельности и требующей соответствующего ему применения.

Наряду со многими преимуществами, подготовка урока с использованием интерактивной доски является трудоемким процессом и требует больших затрат времени. Применение ее на уроке должно быть дозированным. Согласно нормативной документации требуется учитывать, что при компьютерном сопровождении уроков общее время работы ученика с компьютером не должно превышать 15-20 минут, то есть менее половины урока. Можно использовать компьютер и интерактивную доску фрагментами по 2 – 5 минут, распределяя время на протяжении всего урока.

Важно понимать, что использование интерактивной доски не решит всех учебных проблем и, как и раньше, качество урока зависит от профессионализма учителя. Но при использовании интерактивной доски стандарный школьный урок математики превращается в увлекательный процесс обучения.

Использованная литература:

1. *Галишникова Е.М. Использование интерактивной доски в процессе обучения// Учитель. – 2007. - № 4. – С. 8-12*
2. *Мелешко В. Интерактивные доски: интервью с активным пользователем// ИКТ в образовании. – 2007. - № 5. – С. 14-17.*

Середа Ирина Николаевна
Учитель
МБОУ «Никитовская СОШ»
с. Никитовка, Белгородская область

УПРАВЛЕНИЕ ИНДИВИДУАЛЬНОЙ ПРОЕКТНОЙ ДЕЯТЕЛЬНОСТЬЮ УЧАЩИХСЯ ПРИ ИЗУЧЕНИИ ПРЕДМЕТА

Модернизация образования, введение в образовательное пространство таких категорий как системный анализ, информационные технологии, семиотика предполагают необходимость проектирования образовательной траектории каждого ребенка, включая его в гибкую динамическую среду, отличную по содержанию и форме от традиционных уроков. В ней проявляется индивидуальность ребенка, он может соотнести свой выбор с многообразием способов деятельности. Включение его в деятельность, разрешение собственной проблематики, создание собственного образа действия, организацию образовательного семиотического пространства, необходимо для проявления внутренней сущности, глубинных механизмов реализации возможности и потребностей учащегося. Большие возможности в этом плане открывает проектная деятельность, направленная на духовное и профессиональное становление личности ребенка через организацию активных способов действий. Ученик, работая над проектом, проходит стадии планирования, анализа, синтеза, активной деятельности. При организации проектной деятельности возможно не только индивидуальная, самостоятельная, но и групповая работа учащихся. Это позволяет приобретать коммуникативные навыки и умения. Постановка задач, решение проблем повышает мотивацию к проектной деятельности и предполагает: целеполагание, предметность, инициативность, оригинальность в решении познавательных вопросов, неординарность подходов, интенсивность умственного труда, исследовательский опыт, организацию семиотического пространства. [1] Это является более актуальным в сельских школах. Обучение в сельской глубинке связано с решением многих проблем. Сказывается недостаток образования родителей, и их «загруженность» работой, домашним хозяйством, что не позволяет уделять своим детям достаточно внимания. Немаловажный фактор — удаленность от города. Конечно, учителя-подвижники стараются вывезти детей в театр, кино, на экскурсии, чтобы разорвать однообразный ход событий, чтобы научить детей общаться

с миром, более широким (и просто другим), чем тот, к которому они привыкли. Но это случается не так часто, как хотелось бы. А так хочется, чтобы дети, уезжая в город учиться, не чувствовали себя неловко от недостатка знаний, неумения общаться и вести себя в разных ситуациях, чтобы они были интересны как личности, умели находить оптимальные решения в проблемных ситуациях и могли составить конкуренцию городским школьникам. И при этом, чтобы не утрачивали нравственные начала.

С этой точки зрения проектная технология позволяет, прежде всего, разнообразить обучение, наполнить его новыми эмоциями, новыми умениями, как для ученика, так и для учителя. Именно всем тем, чего так не хватает в обыденном, рутинном течении учебного процесса. Другая проблема, решаемая с помощью этой технологии, связана с учебной мотивацией учеников, которую год от года становится все труднее удерживать на высоком уровне. Как организовать обучение через желание? Нужно активизировать учащегося, стимулируя его природную любознательность, мотивировать интерес к самостоятельному приобретению новых знаний. [5]

В практике своей работы использую разные виды проектов:

- Информационные поисковые проекты – предполагают сбор и анализ информации, подготовку и защиту выступления – доклада, реферата Например, «Взаимодействие тел» 7 класс, «Передача и использование электроэнергии» 9 класс;
- Исследовательские – нацеливают учащихся на глубокое изучение проблемы, защиту собственных путей ее решения, выдвижение гипотез. Например, «Трение. Польза и вред»;
- Продуктивные – дают возможность школьникам проявить творческое воображение и оригинальность мышления при создании газеты, видеофильма, плаката, рисунка и т.д. Например, по темам «Сообщающиеся сосуды», «Рычаг» (7 класс) учащиеся разрабатывают и выполняют действующие модели ;
- Практико-ориентированные – направляют действия учащихся на решение реальных проблем. Например, «Кристаллы».

Перед началом проектной деятельности полезно познакомить учащихся с правилами успешности проектной деятельности:

В команде нет лидеров. Все члены команды равны.

Команды не соревнуются.

Все члены команды должны получать удовольствие от общения друг с другом и от того, что они вместе выполняют проектное задание.

Каждый должен получать удовольствие от чувства уверенности в себе.

Все должны проявлять актив-

ность и вносить свой вклад в общее дело. Не должно быть так называемых «спящих партнеров».

Ответственность за конечный результат несут все члены команды, выполняющие конкретное задание. Желательно, чтобы эти правила были записаны на доске и были перед глазами на каждом занятии.

При использовании проектной методики важным является организационная деятельность как со стороны учителя, так и учащихся, начиная с погружения учащихся в проектную, исследовательскую деятельность вплоть до подведения итогов ее реализации. Самый сложный момент при введении учебных проектов – организация этой деятельности, а особенно – подготовительный этап. Важно выделить педагогически целесообразные темы курса или разделы, которые будут «вынесены на проектирование». Далее нужно сформулировать несколько как индивидуальных, так и групповых примерных тем на класс, работа по которым потребует усвоения учащимися необходимых по программе знаний и формирования необходимого творческого опыта. В целом при работе над проектом учитель: помогает ученикам в поиске нужных источников, сам является источником информации, координирует весь процесс, поощряет учеников, поддерживает непрерывную обратную связь для успешной работы учеников над проектом. [3]

На данном этапе учителю необходимо разработать и критерии оценки результатов проектной деятельности, включающие показатели как содержательного уровня (полнота представленной информации, ее научность, обоснованность выводов по заявленной проблеме), так и технологического и эргономического уровней (использование рисунков, диаграмм, схем, соответствие цветового оформления эргономическим требованиям, эстетичность оформления и т.д.).

Богатое содержание – не единственное условие общего развития школьников. Важно, чтобы это содержание добывалось ими в процессе самостоятельной деятельности либо индивидуально, либо в группе.

Таким образом, проектная деятельность всеми своими средствами создаёт условия для общего развития школьников.

Использованная литература:

1. *Богоявленская Д.Б. Пути к творчеству. - М: Знание,1981.-96с.-(Новое в жизни, науке, технике. Сер. «Педагогика и психология»;№10)*
2. *Гузеев В.В. Метод проектов как частный случай интегрированной технологии обучения // Директор школы, 1995 - №4.*

3. *Макарова Л.Н., Шаршов . А.Технологии профессионально-творческого саморазвития учащихся.- М.: ТЦ Сфера, 2005.- 96 с.*
4. *Молева Г.А., Богданова И. А. Применение принципов развивающего обучения на уроках технологии. // Школа и производство, №7 2005.*
5. *Пахомова Н.Ю. Метод учебного проекта в образовательном учреждении.-М.: Аркти, 2003.2 с.*
6. *Развитие творческой активности школьников/Под ред. А.М. Матюшкина; Науч.- исслед. ин-т общей и педагогической психологии Акад. пед. наук СССР.-М.: Педагогика, 1991.-160 с.: ил.*

Смирнова Наталья Соломоновна
Преподаватель
МБОУ «Козьминская средняя школа»
с. Козьмино, Архангельская область

КОЛЛЕКТИВНЫЙ ПРОЕКТ «БУДЕМ ЗДОРОВЫ!»

Как помочь ребёнку реализовать своё право на здоровье, на счастливую жизнь? Физическое и психическое здоровье – основа жизни и развития, основа счастливой жизни. Проведённые мониторинги показывают, что ребята знают о правилах сохранения здоровья, но недостаточно информированы о факторах, влияющих на него. Проблемы состояния здоровья, осознание школьниками значимости здоровья тесно связано с получением знаний и навыков по этой теме. Только знания позволят человеку находить собственные пути укрепления здоровья, создавать свои правила здоровой жизни. Личный опыт молодого поколения по здоровьесбережению формируется недостаточно, инициатива остается за взрослыми: врачами, родителями, педагогами.

Цели проекта: формирование у обучающихся основ здорового образа жизни; обогащение детских впечатлений, приобщение к семейным традициям; развитие положительного отношения к организации отдыха и питания; развитие ответственного отношения к своему здоровью; взаимодействие детей и родителей в совместном проведении праздника «Будем здоровы».

Исполнители проекта: классный руководитель – координатор проекта, ответственный за выполнение плана проекта; обучающиеся 6 класса, родители – соучастники проекта, помощники и слушатели устного журнала; преподаватель физического воспитания – методист – помощник по разработке комплекса упражнений.

Задачи проекта: повторить общие представления о здоровье; помочь осознать жизненный приоритет здоровья как одной из важнейших общечеловеческих ценностей; сформировать представление об ответственности за собственное здоровье; выработать правила здорового образа жизни; привлечь внимание родителей к вопросам сохранения и укрепления здоровья детей; разработать страницы и выпустить сборник «Будем здоровы!»; организовать агитационное выступление в классе по пропаганде здорового образа жизни.

Что включает в себя проект? В него входят мониторинг, обзор учебника И.Д. Бех «Основы здоровья», разработка памятки «Я выбираю свой путь», разработка комплекса школьной зарядки, разучивание песни В. Высоцкого «Утренняя гимнастика», создание своей тропинки здоровья (выбор

своих 5 правил из предложенного списка), разработка документа и создание страницы проекта «Будем здоровы!», создание цветка здоровья, оформление и защита проекта на классном родительском собрании.

Что даёт работа над проектом? Осознание детьми понятия «здоровый образ жизни» как нормы повседневной жизни и его влияние на состояние здоровья; приобретение определенного объема знаний об основных правилах здоровья; повышение заинтересованности родителей в жизни своего ребёнка; снижение уровня заболеваемости; ежедневное применение правил, направленных на сохранение здоровья.

Продукт проектной деятельности: коллективно разработанный цветок здоровья из семи лепестков по названию страниц проекта учащихся, сборник «Правила здоровья», который состоит из 7 страниц – 7 правил здоровья, по количеству учеников в классе. Темы для своих страниц выбирали сами учащиеся. Также разработаны рекомендации – памятки для одноклассников, для родителей.

Методы по оценке результата выполнения проекта: анкетирование учащихся и их родителей; наблюдение за здоровьем, за внешним видом обучающихся; собеседование по правилам здоровья; посещение квартир (советы по режиму дня школьника, по режиму питания, по здоровому образу жизни); взаимопроверка знаний по основных правилам здоровья; выполнение домашних заданий по правилам здоровья родителями совместно с детьми; вручение сертификатов за участие в проекте.

Для реализации проекта необходимо: положительное отношение к проблеме; желание и умение работать с информацией; взаимопомощь и взаимоподдержка; работа в компьютерном классе; наличие индивидуального места для работы в локальной сети кабинета; наличие материалов для индивидуальной работы: подборка текстовых материалов по теме проекта, фотографии, аудиозаписи; наличие необходимой информации для формирования собственных правил, позволяющих сохранять и укреплять здоровье; возможность распечатки подготовленных материалов и их обработки.

Что надо приготовить для работы над проектом? Для проведения анкетирования среди обучающихся найти 10 правил здоровья ребёнка, загадки и пословицы, песню о гимнастике. Для родителей приготовить «Правила здоровья и долголетия для взрослых», 10 правил сохранения здоровья школьника в семье.

План работы над проектом. Для выявления проблемы необходимо сначала познакомиться с основными вопросами здорового образа жизни, с простыми правилами здоровья.

В результате появились вопросы, которые коллективно обсуждались в классе и дома. Почему необходимо есть по утрам? А сколько нужно пить воды в сутки? Зачем организму нужен сон? В чем польза молока? Как приготовить полезный завтрак? Как начать вести ЗОЖ? Для чего нужно закаливание? Какие привычки могут принести пользу, а какие вред? Далее вместе с учащимися был подобран материал по возникшим вопросам, создана «общая» папка на компьютере, доступ к которой имел каждый ученик. Был проведён мониторинг и самооценивание самых значимых правил здорового образа жизни, после которого каждый школьник определился с темой своей страницы проекта «Будем здоровы!»:

- Следите за личной гигиеной!
- Движение – это жизнь!
- Закаливание организма.
- Как важен смех для человека!
- Польза сна для человека.
- Без воды человек погибнет!
- Полноценный завтрак полезен для здоровья!

Каждый, работая над своей страницей, создал «папку» с материалами по своей тематике, разработал макет страницы объёмом 2 листа А4, оформил в соответствии с критериями. В результате работы был создан сборник «Будем здоровы!», на страницах которого можно найти много интересного. Ребята познакомили своих родителей с материалами сборника, а группа художников класса оформили цветок здоровья с правилами здорового образа жизни.

Возможные проблемы в реализации проекта: отсутствие в семье режима дня и режима питания; не в каждой семье ведется здоровый образ жизни; гиподинамия детей (долгое сидение у компьютера и телевизора); нежелание знакомиться с новой информацией.

Пути преодоления рисков: консультации, индивидуальные беседы, наглядные примеры того, что для здорового образа жизни ребенка очень важен режим дня и правильное питание, побуждение родителей больше времени проводить с детьми на открытом воздухе, контролировать время, которое ребенок проводит у компьютера и телевизора.

Данный проект был представлен в полном объёме на областном конкурсе в 2017 году.

Стружкова Светлана Викторовна
Учитель русского языка и литературы
МБОУ СОШ №43
г. Брянск, Брянская область

РАЗРАБОТКА ОТКРЫТОГО УРОКА ПО ЛИТЕРАТУРЕ В 11 КЛАССЕ НА ТЕМУ «А.А. АХМАТОВА. ПСИХОЛОГИЧЕСКАЯ ГЛУБИНА И ЯРКОСТЬ ЛЮБОВНОЙ ЛИРИКИ»

В Ахматовой та царственную гордость, которая роднит её не только с терпением русских равнин, но с величием гор Кавказа.

М. Цветаева.

Цели урока:

– познакомиться с жизнью и творчеством Анны Андреевны Ахматовой;
– раскрыть характер героини любовной лирики Ахматовой (ее страстность, независимость, чувство собственного достоинства и глубину переживаний);
– помочь почувствовать самобытность поэтического мира Ахматовой, осознать связь ее поэзии с проблемами времени.

Оборудование: компьютер, выставка книг.
Тип урока: лекция с элементами беседы и анализа стихотворений.
Форма работы: презентация темы.
Приемы: анализ поэтического текста, корректировка и углубление результатов самоосмысления и постижения поэта.

1. Слово учителя (Слайд 1).
Век двадцатый. Век бурь, потрясений и потерь. Он принёс в литературу нетленное женское имя – Анна, с трагической судьбой, но испытавшей прекрасное чувство любви, которой посвятила многие свои стихи.
Пересказать биографию поэта всегда очень трудно. Где найти слова, которые не опошлили и не приземлили бы мыслей и поступков великого человека? Ведь в них, кроме обычного, «прозаического», содержания, заключена неповторимость, уникальность жизни гения.

2. Цели урока (Слайд 2).
Учащиеся формулируют самостоятельно.
Учитель обобщает.
– Сегодня мы познакомимся с жизнью и творчеством Анны Андреевны Ахматовой;
– постараемся раскрыть характер героини любовной лирики

Ахматовой (ее страстность, независимость, чувство собственного достоинства и глубину переживаний);
– почувствуем самобытность поэтического мира.

Начало творчества А. Ахматовой относится к Серебряному веку.

– Вспомните, пожалуйста, определение Серебряного века русской поэзии

(Серебряным веком принято называть период расцвета русской поэзии в начале XX века).

– К какому литературному направлению примыкала А.А. Ахматова на первых порах своего творчества? (К акмеизму).

– В чем особенности этого направления? (Акмеизм (от греч acme-высшая степень чего-либо, расцвет) литературное течение, сплотившее больших русских поэтов, прежде всего Николая Гумилева, Осипа Мандельштама, Анну Ахматову, генетически было связано с символизмом, но противостояло его крайностям. Акмеисты пытались заново открыть ценность человеческой жизни, ценность простого предметного мира, первоначальную ценность слова. **В основе – простота и ясность поэтического языка, строгость поэтической *композиции*, стремление создать точные, зримые образы и прямо называть предметы.** Акмеисты выработали тонкие способы передачи внутреннего мира лирического героя – через психологически значимый жест, движение, деталь. Манера «материализации» переживаний была характерна прежде всего для творчества Анны Ахматовой.)

3. Детство поэтессы.

(Слайд 3) А. Ахматова «Из автобиографических записок».

«Я родилась 11 июня 1889 года, в один год с Чаплиным, «Крейцеровой сонатой» Л. Толстого, Эйфелевой башней, и, кажется, Элиотом. Мой отец был в то время отставной инженер – механик флота. Годовалым ребёнком я была перевезена на север – в Царское Село…».

Слайд 4. А. Ахматова «Коротко о себе».

«Мои первые воспоминания – царскосельские: зелёное, сырое великолепие парков, выгон, куда меня водила няня, ипподром, где скакали маленькие пёстрые лошадки, старый вокзал и нечто другое, что вошло в «Царскосельскую оду».

«Читать я училась по азбуке Льва Толстого. В пять лет, слушая, как учительница занималась со старшими детьми, я тоже начала говорить по-французски».

Слайд 7. Из воспоминания Валерии Срезневской-многолетней подруги Ахматовой.

«Он встретил её в 1903 году, в Царскосельской гимназии, где они учились. Ему было семнадцать, ей – пятнадцать. Начиналось

все, подобно тысячам начал, как гимназическая полудружба-полулюбовь: вместе ходили на каток, детские балы, на гастроли знаменитой балерины Айседоры Дункан; залезали на Турецкую башню, участвовали в благотворительном спектакле, были даже на нескольких спиритических сеансах, хотя и относились к ним весьма иронически. Её фамилия была – Горенко. Анна Горенко. В октябре 1905 года он стал, наконец, бывать в её доме, познакомился с семьей. Несколько раз делал предложение и ….. получал отказ за отказом.

Из воспоминаний Анны Горенко.
«У меня была свинка, и лицо мое было до глаз закрыто, чтоб не видно было старой опухоли. Он просил меня открыть лицо, говорил: «Тогда я вас разлюблю!» Я открывала лицо, показывала, но он не переставал любить, говорил только, что я похожа на Екатерину II».

Наконец 25 апреля 1910 года в Николаевской церкви села Никольская слободка они обвенчались.
Из воспоминаний Анны Горенко.
«Я выхожу замуж за друга моей юности Николая Степановича Гумилёва. Он любит меня уже три года, и я верю, что моя судьба быть его женой».

Чтение стихотворения «На руке его много блестящих колец…».

Слайд 8.
а) О сборнике «Вечер» 1912 г.
Первая книга стихов А.А. Ахматовой «Вечер» вышла в марте 1912г. тиражом 300 экземпляров и содержала 46 стихотворений. Дебют молодого автора был встречен критикой сочувственно. Рецензенты отмечали, что «Ахматова – уже сложившийся художник, поэт, соединяющий в себе совершенство женственности с трогательно-изысканной интимностью».
Работу над «Вечером» Ахматова продолжала до конца жизни, но отношение к её первым стихам было довольно прохладным.

Чтение стихотворения «Сжала руки под тёмной вуалью» 1911 г.
Вопросы: Какова тема стихотворения «Сжала руки под тёмной вуалью…»? Кто является героем этого стихотворения? Какие тропы заметили в стихотворении?
Это характернейшее стихотворение из книги «Вечер», в котором представлены коллизии непростых отношений между мужчиной и женщиной. Темой стихотворения является любовь. Лирическая героиня говорит со своей совестью (невидимый герой) после свидания с человеком, у которого в стихотворении нет никаких опознавательных знаков. Весь разговор опущен, а его содержание сконцентрировано в одной ёмкой метафоре «…я терпкой печалью/ Напоила его допьяна». Женщина, охваченная внезапным сострада-

нием, признает свою вину перед тем, кого она заставляет страдать. Печалью «напоили» его, но сейчас страдает она, в этом виноватая. О силе чувства говорят повторяющиеся глаголы: «сбежала», «я бежала», «задыхаясь, я крикнула». «Перил не касаясь», то есть стремительно, без всякой осторожности, – это акмеистически точная, психологически насыщенная внутренняя деталь. В конце первого стиха последней строфы повисает слово «шутка», отделённое от завершения фразы сильным стихотворным переносом. Ясно, что все предыдущее было всерьез.

Чтение стихотворения «Любовь покоряет обманно» 1911 г.
«Песня последней встречи» 1911г.

б) О сборнике «Чётки» 1914 г.
Этот сборник имел самый большой успех и самую противоречивую критику.

Чтение стихотворения «Я научилась просто, мудро жить…».

Стихотворение было написано во время совместной поездки А. Ахматовой и Гумилева Н.С. во Флоренцию в (1912 г.)
– Что вы можете сказать о героине стихотворения? (Женщина одинока, покинута, но она сильна, мужественна)
– Что помогает ей обрести мир в душе? (Простые, обыкновенные, будничные вещи: небо, гроздь рябины, пушистый кот, озерная лесопильня, крик аиста, т.е. покой можно найти в природе, в вере)
– В чем заключается высшая мудрость жизни, по мнению героини?

(Мудрость в том, чтобы почувствовать себя гостем на земле, осознать тленность бытия, ибо в этом высший смысл жизни. Понять счастье быстротечности , всего живого в вечности природы и самой жизни).
– С помощью чего выражается высокий философский смысл стихотворения?
(С помощью простых, очень зримых и понятных всем реалий. С первой строки заявлено кредо: мудрость в просторе)
– На что направлены все открытия, все уроки мудрости?
(Они направлены на жизнь без него, ибо жизнь с ним порождает ненужную тревогу, грусть, неприемлемую для обновления души героини.)

Чтение стихотворения «Ты письмо моё, милый, не комкай» 1912 г.
в) О сборнике «Белая стая» 1917 г.
Чтение стихотворений «Слаб голос мой, но воля не слабеет…» «Тяжела ты, любовная память…» «Мне голос был. Он звал утешно…».

Слайд 9.
а) О сборнике «Подорожник»;
б) О сборнике «ANNO DOMINI».

Стихотворение «ПОМОЛИСЬ О НИЩЕЙ, О ПОТЕРЯННОЙ».
(1912) Книга «ЧЕТКИ».
1. Жанр стихотворение-исповедь. Звучат откровения одинокой души в час молитвы, в тишине ночной.
2. Герой и героиня.
3. Героиня взрослеет.
Это происходит через боль утраты и одиночества. Ее живая душа нуждается в поддержке, страшат и мучают воспоминания. Героиня многое поняла.
Анну Ахматову часто сравнивают с древнегреческой поэтессой Сапфо, когда речь идет о стихах о любви. Да, действительно, Ахматовой удалось показать все проявления любовного чувства и все его нюансы.
– **Что показывает поэт?** (встречи и разлуки, нежность, разочарование, ревность, чувство вины, ожесточение, несбывшиеся ожидания, жестокость, гордыню, отчаяние, тоску, самоотверженность, всепрощение – все-все, что связано с этим великим чувством).

Слайды 10 – 16 (чтение и просмотр).
Слайд 17 (выводы о стихах Ахматовой).
Лирические стихи Ахматовой, как правило невелики по объёму: любит малые лирические формы, обычно от 2 до 4 четверостиший. Ей свойственны лаконизм и энергия выражения, эпиграмматическая сжатость. В стихах нет предисловий, она сразу приступает к повествованию. Сюжетный принцип её: «всё равно с чего начинать».
Любовь предстает в стихах Ахматовой как ***пытка, страдание, смута,*** как грозное, повелительное, нравственно чистое, всепоглощающее ***переживание.*** Любовная лирика Ахматовой была так горячо и единодушно принята женской половиной, очевидно, потому, что ее героиня верит в возможность высокой любви, никогда не теряет чувства достоинства, какое бы горе, разочарование, измена в данный момент ее ни постигали. Эти особенности любовной лирики Ахматовой проявились в таких широко известных стихах из первых сборников поэта, как: «Сжала руки под темной вуалью». 1991, «Так беспомощно грудь холодела…» 1911, «Ты письмо мое, милый, не комкай». 1912, «Настоящую нежность не спутаешь.». 1913, «Проводила друга до передней…». 1913, «На шее мелких четок ряд…». 1913, «Высокие своды костела…». 1913, «Ты мог бы мне сниться и реже.». 1914, «Я улыбаться перестала…», 1915, «Я не знаю, ты жив или умер…». 1915, «Ты всегда таинственный и новый…», 1917 и др.
Слайд 18 (выводы о лирической героине).
Лирическая героиня Ахматовой: страстная, чувственная, независимая, гордая, свободная, своевольная, своенравная, имеющая чувство собственного достоинства и глубину переживаний,
Ахматова «научила женщин гово-

рить» о себе, о своих чувствах, о своей любви –«пятом времени года».

Итоги работы. Домашнее задание: выразительное чтение и анализ стихотворения о Родине, поэма «Реквием».

Слайд 19. На стихи А.Ахматовой написано много песен и романсов.

Послушаем один из них.

То пятое время года,
Только его славословь.
Дыши последней свободой,
Оттого, что это – любовь.

Стряпчева Оксана Владимировна
Учитель начальных классов
МБОУ СОШ №1
г. Константиновск, Ростовская область

ИНТЕГРИРОВАННЫЙ УРОК ПО ПРОИЗВЕДЕНИЮ К.Г. ПАУСТОВСКОГО «РАСТРЁПАННЫЙ ВОРОБЕЙ»

Цель: обобщить знания учащихся по пройденным разделам русского языка, совершенствовать умение давать характеристику персонажу и его действиям на примере произведения К.Г. Паустовского «Растрёпанный воробей»

Задачи:

– учить ориентироваться в тексте, находить нужную информацию в нём, давать характеристику героям и событиям;
– развивать у детей речевую активность, умение грамотно читать;
– продолжить работу над формированием умения правильно составлять предложения, восстанавливать деформированные предложения;
– повторить способы проверки слов с изученными орфограммами;
– воспитывать любовь к природе, окружающему миру, сострадание к «братьям меньшим».

1. Организация класса.

Снег летает и сверкает
В золотом сиянии дня,
Словно пухом устилает
Все дороги и дома.
Сыплет, сыплет снег – снежок,

Начинаем наш урок.

– Вспомните как беззвучно падает снег, присаживайтесь так же тихо.

2. Сообщение темы урока.

– Эпиграфом к уроку я предлагаю взять следующую пословицу: «На добрый привет – благодарный ответ».

– Как вы понимаете значение этой пословицы? (Добро всегда возвращается к тем, кто сам совершает добрые поступки).

– К какому недавно пройденному вами произведению можно отнести эту пословицу? (К.Г. Паустовский «Растрёпанный воробей»).

– Сегодня на уроке мы будем работать с рассказом К.Г. Паустовского «Растрёпанный воробей».

– Всем вам хорошо знакома эта маленькая, серенькая птичка. Но не все знают, как она получила такое название.

В народе считается, что название птицы образовалась от двух слов «вора бей». Живя с птицей по соседству, люди быстро узнали её характер– назойливый, воровливый, а также хитрый и смелый воробей получил такое название по своим личным качествам.

Однако данное слово произошло

от слов «ворковать» (воробка), так как птица отличается от других птиц своим чириканьем.

– Теперь вам известно значение слова, которое пригодится в нашей дальнейшей работе.

3. Речевая разминка.

– Послушайте стихотворение.

Я – веселый воробьишка.
Серый маленький воришка.
Я беспечен и болтлив.
И пуглив. Чив. Чив.
Мне едою служат мошки.
Мне едою служат крошки.
Я хитер и шаловлив.
Суетлив. Чив. Чив.

– О ком это стихотворение? (о воробьишке)

– Прочитаем стихотворение так, будто мы участники «птичьего базара».

– Что называют «птичьим базаром»? (Массовое гнездовье морских птиц: чаек, бакланов, чистиков и других).

– Такое скопление птиц сопровождается сильным шумом, так как все они «говорят» одновременно. Вам необходимо прочитать стихотворение всем вместе, вслух, создавая лёгкий шум.

– Прочитайте стихотворение, выделяя голосом подчёркнутые слова.

– Как бы вы озаглавили это стихотворение? (Воробей. Воробьишка. Маленький воришка и др.).

4. Минутка чистописания.

– На листах с заданиями запишите число. Классная работа.

– Вы уже знаете, что слово воробей — это словарное слово. При написании мы обращаем внимание на соединение оро, которое сегодня будем использовать на минутке чистописания. Пропишите это соединение букв 4 раза. Запишите на этой же строке слово воробей.

– Рассмотрите иллюстрацию, составьте предложение из данных слов, запишите его.

– Воробей, с, слетел, дерева, и, дорожку, опустился, на.

– Воробей слетел с дерева и опустился на дорожку.

– Давайте назовём главные слова в этом предложении…Кто мне поможет? Какой частью речи выражено слово…

– Подпишите самостоятельные части речи (существительное,

прилагательное, глагол) над словами в этом предложении.

5. Анализ произведения К.Г. Паустовского «Растрёпанный воробей».

– Такая маленькая и ничем не примечательная птичка как воробей привлекала внимания многих писателей, ведь она наделена разными качествами, благодаря которым он стал главным героем многих литературных произведений. Давайте вспомним их:

1. С. Маршак «Где обедал воробей?».
2. И.С. Тургенев «Воробей».
3. М. Горький «Воробьишко».
4. К.Г. Паустовский «Растрёпанный воробей» с которым вы познакомились на последних уроках литературного чтения. Постараемся перенестись в мир, созданный писателем, мысленно попытаемся стать не только наблюдателями, но и участниками событий.

– Назовите мне главных героев произведения. (Маша, воробей и ворона).

Давайте попробуем охарактеризовать каждого из этих героев.

– Опишите Машу. Опишите воробья Пашку. Опишите ворону.

– Для того чтобы подробно охарактеризовать каждого героя, предлагаю составить синквейн – нерифмованное стихотворение, состоящие из 5 строчек.

Ворона
Загадочная, одинокая.
Залетела, схватила, спрятала.
Украла подарок отца.
Воровка.

– Из данных слов составьте 2 синквейна, главными героями которых будут Маша и воробей Пашка.

Маша Воробей Пашка
Добрая, великодушный, впечатлительная, смелый.
Забрала, накормила, прилетел, подрался, заботилась, помог.
Ухаживала за воробьем Пашкой.
Отблагодарил девочку за её заботу.
Дружба, герой.

– Как у Маши складываются отношения с птицами: с вороной и с воробьем Пашкой?

– Что нам известно о семье Маши: маме, папе, няне Петровне?

– Что является главным чудом в рассказе?(Главным чудом в рассказе является поступок воробья).

– Какое чувство побуждает воробья к действию?

– Верно, любовь! Именно она связывает героев: их желание

помочь друг другу, поддержать в трудный момент жизни.

– Скажите, какой предмет в этом рассказе является символом ЛЮБВИ?(стеклянный букетик)

– Почему не пропал и не разбился хрупкий стеклянный букетик?(Стеклянный букетик не потерялся и не разбился потому, что любовь – это такая огромная ценность и сила, которой не страшны никакие случайные обстоятельства. И если ворона украла букетик, значит, найдется такой воробей, который его вернет.)

– Давайте вернёмся к вороне… Имел ли букетик для неё ценность или он – очередная безделушка в её сокровищах? (безделушка)

– Что предпринял Пашка, узнав о воровстве вороны? Найдите в тексте описание нападения воробьев на жилище вороны?

– Подумайте, что изменилось бы, если из произведения вдруг исчез этот эпизод. Поделитесь своими мыслями.

– Чтобы так отчаянно сражаться нужно обладать определёнными чертами характера.

– Перед вами на парте текст с пропущенными словами, позволяющий нам восстановить хронологию событий.

– Ваша задача вписать пропущенные слова и словосочетания в предложения используя текст учебника.

1 ряд.

На той же улице жил (маленький растрёпанный) воробей, по имени (Пашка). Зимой жизнь для воробьёв пришла (трудная). Всё замело снегом. И Пашка целыми днями шнырял по улице в поиске еды. Вороний ларёк со спрятанными в нём богатствами давно манил Пашку. И до чего же Пашке всегда (не везло). Ворона застала Пашку в ларьке. Он даже не успел ещё ничего выковырять из щели. Она стукнула его клювом по голове. Пашка упал и завёл глаза, прикинулся (мёртвым).

2 ряд.

Пашку подобрал (милиционер). «Эх ты (беспризорник). Невесёлой жизни ты воробей». С этими словами положил Пашку в карман. Воробей лежал в кармане и плакал от обиды и голода. Хоть бы клюнуть какую ни на есть крошку! Милиционер предложил взять воробья (Маше) на воспитание. И Маша ответила, что воробей ей (требуется и даже очень). Пашка был спасён. Он жил у Маши (целые сутки). Был очень ей благодарен.

3 ряд.

Пашка каждый день прилетал к Машиному окну и соображал, (чем бы отблагодарить) Машу. Один раз он принёс её замёрзшую (рогатую гусеницу). А потом, назло вороне, начал ловко утаскивать из ларька ворованные вещи и приносить их Маше. Должно быть, ворона воровала не только у Маши, но и в других домах, потому что Пашка (иногда ошибался) и притаскивал чужие вещи: расческу, игральную

карту – трефовую даму – и золотое перо от «вечной» ручки.

Пашка влетал с этими вещами в комнату, бросал их (на пол), делал по комнате (несколько петель) и стремительно, как маленький пушистый снаряд, исчезал за окном.

6. Закрепление орфографических правил русского языка.

Воробей – удивительная птица, которую каждый писатель представляет нам по своему.

– Послушайте рассказ по А. Куприну.

– Удивительная птица этот воробей: юркий плут, воришка, забияка, драчун, сплетник и первейший нахал. Проведёт он всю зиму нахохлившись под застрехой или в глубине густой ели, питаясь тем, что найдёт на дороге, а чуть весна, лезет в чужое гнездо, что поближе к дому, – в скворечье или ласточкино. А выгонят его, он как ни в чём не бывало…. Прыгает, блестит глазками и кричит на всю вселенную: «Жив, жив! Жив!» Скажите, пожалуйста, какое приятное известие для мира!

– Обратите внимание на пропущенные буквы. Чтобы верно вставить буквы, необходимо вспомнить: как проверить безударную гласную в корне слова? (подобрать родственное слово так, чтобы гласная стояла под ударением)

– Выпишите слова, вставляя необходимую безударную гласную. Запишите проверочные слова.

Удивительная – диво, воришка – вор, первейший – первый, на дороге, гнездо – гнёзда, скворечье – скворушка, блестит – блеск, кричит – крик, скажите – скажет.

7. Итог урока.

– Сегодня на уроке вы узнали много о воробье и завершили работу над рассказом К.Г. Паустовского «Растрёпанный воробей».

– Чему нас учит этот рассказ? (доброте)

– В конце мама говорит такие слова: «От маленькой радости смеются, а от большой – плачут».

– Почему же заплакала мама? (сбылась её мечта)

– А ведь до последнего момента казалось, что чудо не произойдёт и мечте не сбыться. Но бумеранг доброты, запущенный добрым человеком, вернулся и оказал ответную помощь.

– Так давайте будем добрее!!!

– А чтобы вы не забывали о храбром поступке маленькой птички, я дарю вам закладки с его изображением.

Тоболева Светлана Андреевна
Воспитатель
КОУ ВО «Елань-Коленовский ЦППМСП»
с. Елань-Колено, Воронежская область

ОСОБЕННОСТИ НРАВСТВЕННОГО ВОСПИТАНИЯ ДЕТЕЙ СРЕДНЕГО И СТАРШЕГО ШКОЛЬНОГО ВОЗРАСТА

Человек в современном обществе: на работе, дома, на улице вступает в контакты со множеством знакомых и незнакомых ему людей. Он бывает в роли руководителя, и подчинённого, старшего и младшего, в деловых и личностных отношениях, испытывает симпатии и антипатии. Всё это требует от людей развитой нравственной культуры. Нравственность выполняет для человека незаменимую роль «компаса» поведения, позволяющего ориентироваться в общественной жизни.

Через систему ориентаций, норм, оценок, идеалов она регулирует поведение людей.

Уровень воспитанности следует рассматривать как уровень развития нравственной стороны личности и, таким образом, как уровень развития нравственного сознания, нравственного поведения и нравственных чувств.

Особое место в нравственном воспитании личности отводится образовательным учреждении. Воспитание в коллективе ставит школьника перед необходимостью элементарного самовоспитания и самообразования, без которых вообще не возможно развитие, в том числе и нравственное.

Начало подросткового возраста совпадает с переходом учащихся из начальной школы в среднюю. Подростковый возраст принято называть переходным периодом в развитии ребёнка.

Бурный рост и половое созревание повышают возбудимость центральной нервной системы, влияют на психическое состояние подростка. Для учащихся подросткового возраста в значительной мере характерны частые смены настроения, склонность действовать по первому побуждению, под влиянием внешних обстоятельств и эмоций. Разумеется, упрямство, грубость, раздражительность не являются неизбежными свойствами подростка. Эти проявления, как правило, обусловлены неправильным подходом к подростку, непониманием возрастных особенностей, его развития. В подростковом возрасте совершается большой скачок в нравственном развитии школьника и, в то же время, наблюдаются многочисленные срывы в поведении. Целенаправленное воспитание нравственных качеств, а также формирование волевых

черт характера, способствующих сознательному управлению ребёнком своим поведением и эмоциями, позволяют избежать многих отрицательных проявлений в поведении подростков. Средний подростковый возраст характеризуется живым интересом к событиям общественной жизни, потребностью в деятельности, имеющей социальное значение. Формирование самостоятельности и активности учащихся способствует более глубокому осознанию своих возросших возможностей и прав.

Подростки претендуют на то, чтобы с ними считались и относились, как к взрослым. Стремление к взрослости без учета имеющихся возможностей или неправильное понимание самостоятельности может явиться причиной потери контактов с окружающими, конфликтов со взрослыми, личных неудач.

В среднем школьном возрасте у учащихся начинают активно формироваться нравственные идеалы, что создает необходимые предпосылки для дальнейшего развития и совершенствования личности. В идеалах подростков выражаются отношения, еще не ставшие для них нормой.

Трудности формирования высоких нравственных норм в подростковом возрасте заключаются в том, что у подростков идеалы иногда плохо связываются с повседневной реальностью. Необходимо помогать подросткам планировать полезные и увлекательные дела.

Ведущий мотив поведения подростка – желание занять достойное положение в коллективе. Школьник стремиться завоевать расположение и уважение товарищей. От степени удовлетворенности своим положением зависит эмоциональное благополучие, внутренняя позиция ребенка. В этом возрасте огромное значение для нравственного воспитания учащихся имеет формирование правильных товарищеских и дружеских отношений. С этими отношениями неразрывно связано воспитание таких нравственных качеств как доброжелательность, заботливость, отзывчивость, чуткость, верность, честность, правдивость, ответственность за свои поступки.

Верность дружбе является для подростка самым ценным качеством человека. Условием эффективности процесса нравственного воспитания является осуществление воспитателем личностно-ориентированного подхода к учащимся.

Воспитатель должен понять причины, которые привели к тем или иным отклонениям в нравственном развитии ребенка. Важно знать и учитывать воздействие на личность подростка различных факторов: окружающей среды, семьи и т.д.

О результатах воспитательной работы можно судить по мотивам действий и поступкам школьника. Только в том случае, если эти мотивы нравственны, можно

сказать, что воспитание оказало влияние на весь внутренний мир подростка, на его интеллектуальную сферу и сферу чувств и побуждений.

Старшеклассники стоят на пороге вступления в самостоятельную жизнь. Выбор дальнейшего жизненного пути, самоопределение становится для них тем эффективным центром жизненной ситуации, вокруг которого начинают вращаться и вся их деятельность, и все их интересы.

Понятия «смысл жизни» и «назначение человека» требуют не только общего рассмотрения, но и конкретизации по отношению к каждой отдельной личности. В связи с этим возрастает необходимость усвоения старшеклассниками таких понятий как «долг», «ответственность», «совесть». В своих личных делах старшеклассник учится исходить не только из сугубо личных интересов, но и из осознания общественной необходимости.

Воспитывая старшеклассников, школа должна выработать у них устойчивый иммунитет, невосприимчивость ко всему отрицательному, умение бороться с чуждыми явлениями и правами.

Старшеклассник, исходя из своих представлений, взглядов и убеждений, имеющих для него чрезвычайно аффективный характер, начинает действовать в соответствии с сознательно поставленными целями и сознательно принятыми решениями. Из существа, приспосабливающегося к среде, он становится человеком, который часто сам создает свою среду и направлен на ее активное преобразование.

Народная пословица гласит: «Человек – это то, что он сам из себя создал». Человека часто называют скульптором самого себя, создателем собственного «я», творцом своей судьбы.

Финошина Татьяна Петровна
Учитель иностранного языка
МБОУ «Основная общеобразовательная школа №35»
г. Калуга, Калужская область

ШКОЛА КАК «ВОСПИТАТЕЛЬНОЕ УЧРЕЖДЕНИЕ»: ИДЕАЛЫ И ТРАДИЦИИ ДЕЯТЕЛЬНОСТИ КЛАССНОГО РУКОВОДИТЕЛЯ

Воспитание никогда не было делом лёгким. Суть этого сложного и долгого процесса – формирование нравственных качеств в человеке. У детей и подростков потеряны идеалы, которые были близки нам, а те, что предполагаются им взамен, – броские образы современных киногероев, которые в итоге поступают не только безнравственно, но и преступно.

Я уверена, к воспитанию детей стоило бы относиться как к самой важной из всех земных профессий. Хотя должность классного руководителя считается дополнительной нагрузкой в работе учителя-предметника, я понимаю, что нам доверено действительно будущее нашей Родины, поэтому несмотря ни на что, я как классный руководитель ставлю перед собой высокие цели. Прежде всего, потому, что верю в своих ребят и чувствую свою ответственность за них. Я стараюсь быть для моих детей не просто учителем, а наставником, другом. «Письма о добром и прекрасном» Д.С.Лихачева стали для меня той книгой, которая на протяжении нескольких лет помогает понять и донести до детей многие нравственные ценности. Поэтому очень часто я опираюсь на неё при подготовке к классным часам. Многие идеи Д.С.Лихачева использую для разработки воспитательной программы.

Книга «Письма о добром и прекрасном» – сборник мудрости, речь доброжелательного Учителя, педагогический такт которого и умение говорить с учениками – один из главных его талантов.

Начну я с письма «Как говорить». Как сказал Дмитрий Сергеевич: «Неряшливость в одежде – это прежде всего неуважение к окружающим вас людям, да и неуважение к себе самому. Надо быть одетым чисто и опрятно, в том стиле, который больше всего вам идет». Поэтому в своей работе уделяю огромное внимание внешнему облику ученика: его школьной форме, причёске.

Что касается «неряшливости в языке», то это больной вопрос. Дмитрий Сергеевич утверждал: «Бравирование грубостью в языке, как и бравирование грубостью в манерах, неряшеством в одежде, – распространеннейшее явление, и оно в основном, свидетельствует о психологической незащищенности человека, о его слабости, а вовсе не о силе». В

связи с этим я провожу систематическую работу по этическому воспитанию. Одно из последних мероприятий – брейн-ринг «Удивительный этикет», цель которого – сформировать представление учащихся об основных этических нормах и навыках культурного общения. Кроме того, был проведен классный час «Читая «Письма о добром», цель которого – показать, как речь человека характеризует его личность, познакомить с именем выдающегося человека – Д.С. Лихачева, получить позитивный эмоциональный опыт в отношении его жизни и деятельности.

В своем письме «Будь веселым, но не смешным» Д.С. Лихачев говорит: «Умение вести себя – признак ума», «В разговоре с другими умейте слушать, умейте помолчать, умейте пошутить, но и редко и вовремя. Занимайте собой как можно меньше места», «В поведении бойтесь быть смешным и старайтесь быть скромным, тихим».

Поведение! По данной теме провожу много классных часов: «Азбука вежливости», «Завзятые театралы», «православная этика» и др. С ребятами проведен отрядный сбор «Правила нашего коллектива». Цель – формирование коллектива, обсуждение и принятие правил жизнедеятельности класса. Живо и интересно прошел классный час на тему: «Быть весёлым, но не быть смешным» (по книге «Письма о добром и прекрасном»). Дети смогли задуматься над тем, над чем стоит смеяться, а над чем – нет. В Письме 25-м Д.С.Лихачев писал: «Самое хорошее поведение то, которое определяется не внешними рекомендациями, а душевной необходимостью».

Следующее письмо – «Путешествуйте!». В нем автор писал: «Одна из самых больших ценностей жизни – поездки по всей стране и по чужим странам» поездки воспитывают «…любовь к родному». Путешествия многое нам открывают, о многом заставляют думать, мечтать. Ребята, да и я сама, очень любим путешествовать. Мы уже побывали в Москве, Можайске, Малоярославце, Эвездном городке, Козельске, Тарусе, Поленове, Боровске, Тарусе. Поленове, Боровске, Жукове, с.Авчурино и других местах. Но обязательно после каждой поездки проходит обсуждение, обмен впечатлениями, намечаются новые маршруты.

«Самая большая ценность, которой награждает человека искусство – это ценность доброты. Награжденный даром понимать искусство, человек становится нравственно лучше, а следовательно, и счастливее», – так писал Д.С.Лихачев в письме «Понимать искусство». В нашем городе очень много мест, где можно наслаждаться и музыкальным искусством, и художественным. Это, конечно же, художественный музей, Выставочный зал «Образ», картинная галерея Людмилы Клементовской, зал

областной филармонии, концертный зал им. Танеева, Дом Мастеров, мастерская глиняной игрушки, которая учит пониманию многих сложнейших произведений живописи и скульптуры, Краеведческий музей, ТЮЗ. и т.д. Везде мы были, причем перед экскурсиями я проводила тематические беседы по искусству, литературе, музыке. Думаю, увиденное не могло не оставить свой след в детских душах.

В своих письмах Д.С. Лихачев очень много писал о русской природе (Письмо 34). «Русский пейзаж в основном создавался усилиями двух великих культур: культуры человека, смягчавшего резкости природы, и культуры природы, в свою очередь смягчавшей все нарушения равновесия, которые невольно привносил в неё человек. Обе культуры как бы поправляли друг друга и создавали её человечность и приволье». «Вечный маскарад, вечный праздник красок и линий, вечное движение – в пределах года или суток».

У нас сельская школа. Мы наслаждаемся природой, любуемся природой и как нельзя лучше используем близость природы в своей работе. Прежде всего, это праздники: в мае – Костер надежды, походы, в сентябре – «Золотая осень», зимой – встреча Нового года в лесу. Дни здоровья, экологические уроки, Дни защиты детей и т. д.

Многие мысли Д.С. Лихачева я взяла для себя за правило, поэтому мое отношение к воспитанию проявляется не только «в поглаживании по голове» и в чтении нотаций, а в создании ситуаций, в которых дети сами осознают, что понятия «честь», «совесть», «достоинство», «Родина», «»ум», «любовь» – это не просто высокие слова, это то, что должно стать составляющим духовного содержания человека.

Фиронова Елена Васильевна
Учитель начальных классов
МБОУ «СОШ №3»
г. Новый Оскол, Белгородская область

ЕДИНИЦЫ ИЗМЕРЕНИЯ ВРЕМЕНИ. ЧАСЫ. МИНУТНАЯ И ЧАСОВАЯ СТРЕЛКИ. ОПРЕДЕЛЕНИЕ ВРЕМЕНИ ПО ЧАСАМ

УМК: «Развивающая система Л.В. Занкова».
Предмет: Математика.
Класс: 2.
Авторы учебника: И.И. Аргинская, Е.И. Ивановская, С.Н. Кормишина.
Авторы тетради: Е.П. Бененсон, Л.С. Итина.
Тема урока: Единицы измерения времени. Часы. Минутная и часовая стрелки. Определение времени по часам.
Цели урока:
Образовательные:
- содействовать освоению учащимися способов определения времени по часам, особенностей движения минутной и часовой стрелок; расширению и углублению знаний детей о единицах измерения времени.

Развивающие:
- развивать речь учащихся, познавательную активность, умение следовать заданным вербальным инструкциям учителя;
- совершенствовать мыслительные операции;
- развивать психические процессы: память, мышление, воображение, внимание, эмоции;
- развивать навык самооценки.

Воспитывать:
- культуру поведения при фронтальной, групповой работе и работе в парах;
- активности, усидчивости, прилежания в процессе учения.

Планируемые результаты:
Предметные:
Иметь представление о минутной и часовой стрелках.
Уметь определять время по часам.
Личностные:
Уметь проводить самооценку на основе критерия успешности учебной деятельности.
Метапредметные:
Уметь определять и формулировать цель на уроке с помощью учителя; проговаривать последовательность действий на уроке; работать по коллективно составленному плану; оценивать правильность выполнения действия на уровне адекватной ретроспективной оценки; планировать своё действие в соответствии с поставленной задачей; вносить необходимые коррективы в действие после его завершения на основе его оценки и учёта характера сделанных ошибок; высказывать своё предположение

(*Регулятивные УУД).*

Уметь оформлять свои мысли в устной форме; слушать и понимать речь других; совместно договариваться о правилах поведения и общения в школе и следовать им (*Коммуникативные УУД).*

Уметь ориентироваться в своей системе знаний: отличать новое от уже известного с помощью учителя; добывать новые знания: находить ответы на вопросы, используя учебник, свой жизненный опыт и информацию, полученную на уроке *(Познавательные УУД).*

Тип урока: урок формирования первоначальных предметных навыков, овладения предметными умениями.

Ресурсы урока:

презентация; учебник; рабочая тетрадь.

Оборудование:

Экспозиционный экран, компьютер, мультимедийный проектор, учебник «Математика» 2 класс ч.1 (авт. И.И. Аргинская и др.) (2012г.),рабочая тетрадь (авт. Е.П. Бененсон, Л.С. Итина) (2012 г.).

Ход урока.

I. Актуализация знаний, подведение к постановке учебной задачи.

Учитель приветствует детей. *Слайд 1.*

1. Математическая разминка.

На доске расположены карточки с математическими выражениями: *Слайд 2.*

65 – 23	26+ 48	98 – 53
75 + 17	59 – 34	46 + 37

Учитель:

– Рассмотрите записи. Как можно их назвать? (Суммы и разности.)

– Какое задание вы бы предложили? (Найти значения выражений. Разделить записи на группы.)

– Найдите значения выражений, записав их в столбик. Как будете складывать и вычитать двузначные числа? (Единицы и единицами, десятки с десятками.)

– А если выполнять группировку, то какие признаки вы бы выделили как существенные? (Вычисления без перехода через разряд и с переходом через разряд.)

– А другой вариант деления на 2 группы? (На суммы и разности.)

– Молодцы! Приступайте к выполнению задания.

Учащиеся самостоятельно выполняют задание, проводится проверка, в ходе которой учащиеся проговаривают результаты и способы вычислений.

По мере объяснений карточки с выражениями переворачиваются, и учащиеся видят записи на обратной стороне карточек ***№ 248, с.114:*** *слайд 3.*

– Прочитайте слова. Что вы заметили? Какой темой связаны эти слова?

(Время. Это единицы измерения времени. Часы – прибор для измерения времени.)

– Запишите эти слова в порядке увеличения продолжительности.

При проверке карточки со словами переставляются в нужном порядке, обобщаются знания о единицах измерения времени. Слайд 4.

– А все ли единицы измерения времени связаны с прибором часы?

(Нет, только минуты и часы.)

II. **Определение темы.**

– Вы уже догадались, какова тема сегодняшнего урока? Сформулируйте тему урока.

(Ответы детей)

Учитель показывает запись темы: «Единицы измерения времени. Часы….». *Слайд 5.*

– Ребята, а для чего надо знать и уметь определять время? Разберите ситуации и ответьте на этот вопрос.

Работа в группах. Учитель предлагает жизненные ситуации, решение которых позволяет подвести детей к пониманию необходимости изучения времени.

Ситуация 1: Скоро праздник Новый год. Наш класс приглашен на ёлку в Дворец культуры «Оскол». Нам сказали, что праздник будет 28 декабря днём.

Сможем ли мы попасть на праздник? (Мы не сможем собраться вовремя. Придём рано или поздно.)

Ситуация 2: Даша и Оля – ученицы нашей школы. Даша учится в 2 классе, а Оля в 5 классе. Они договорились встретиться сегодня около школы после уроков, чтобы вместе пойти на тренировку. Обязательно ли они встретятся? (Нет. Так как во 2 и 5 классе разное количество уроков.)

Ситуация 3: Света сказала «Встретимся завтра на катке.» Встретитесь ли вы? (Неизвестно, т.к. Света не сказала во сколько.)

– Так для чего нам нужно знать и уметь определять время?

Обсуждение в группах.

Мы должны знать время и уметь его определять, чтобы не опаздывать, чтобы встречи происходили точно.

III. Подведение к формированию и личностному присвоению учебной задачи.

– Давайте вспомним пословицы и устойчивые выражения о времени.

(Делу время, а потехе час. Минута час бережёт. Каждая минута дорога.)

– Мы на жизненных примерах убедились, как важно беречь время. А что нужно знать каждому, чтобы беречь время? Предлагаю подумать и продолжить предложение «Для того, чтобы беречь время, нужно: 1) знать….. 2) уметь…».

– Давайте выделим главный вопрос урока. (Как определят время по часам?).

IV. Работа по учебнику. Открытие нового знания.

Выполнение первого пункта задания **№ 247 на с. 114:** *слайд 6.*

– Как вы ответите на вопрос второго пункта задания?

– (На часах стрелки показывают не только часы, но и минуты.)

– Вы очень внимательные.

Давайте выполним задания 3,4, 5. Работайте в парах.

Дети выполняют задание.

– Что нового вы узнали? Чему научились?

(Мы научились правильно определять время по часам. Узнали о минутной и часовой стрелках.)

Физкультминутка.

– Время движется вперёд, нам задания даёт. А теперь учимся быстро определять время по часам.

V. Практическая работа. Работа на индивидуальных макетах часов с ламинированной поверхностью.

Проводится математический диктант, учащиеся работают фломастерами. Каждый вариант обсуждается в парах. В итоге правильный ответ показывается на доске.

– Нарисуйте стрелки часов, которые показывают: 5 часов 10 минут, 12 часов 15 минут, 18 часов 20 минут, 23 часа 5 минут. *Слайд 8.*

VI. Работа с задачами.

Решение задачи **№ 249** пунктов 1 и 2 самостоятельно. Проверка в парах. Выполнение пунктов 3 и 4. Самооценка деятельности по умению решать задачи.

– В перед вами на листочках лесенка из трёх ступенек и оцените свои достижения по умению решать задачи. Нижняя ступенька означает «Ход решения задачи неверный», средняя ступенька – «Ход решения задачи верный, но есть вычислительные ошибки», высокая ступенька – «Задача решена верно».

VII. Итог. Рефлексия.

– Какие единицы времени вы знаете? Что помогает правильно определить время на часах? Где можно применить полученные знания?

– Ребята, мне хотелось что бы вы поделились своими чувствами и впечатлениями от урока. Перед вами часы настроения. Покажите стрелочкой, чему соответствует ваше настроение от урока туче или солнышку?

Фокина Светлана Павловна
Учитель русского языка и литературы
МБОУ «Малошуйская СОШ»
п. Малошуйка, Архангельская область

КОНСПЕКТ УРОКА РУССКОГО ЯЗЫКА «ПУТЕШЕСТВИЕ В ГАЛАКТИКУ ГЛАГОЛИЯ»

Форма урока: урок-путешествие.
Цели урока:
Обучающая – обобщение и систематизация знаний о глаголе как о части речи, повторение грамматических признаков глагола, закрепление умения логически рассуждать на грамматическую тему.
Развивающая – обогащение словарного запаса обучающихся.
Воспитывающая – воспитание интереса к русскому языку.
Планируемые результаты:
личностные:
формировать интерес к русскому языку;
метапредметные:
развивать операции логического мышления: сопоставление, анализ, навыки самоконтроля, взаимоконтроля;
предметные:
расширить понятийную базу о глаголе; с помощью практических заданий обобщить и систематизировать знания обучающихся о глаголе как части речи.

Ход урока.

1. Организационный этап.

Учитель: Доброе утро, ребята! Если день начинать с улыбки, то можно надеяться, что он пройдет удачно. Попробуйте с помощью улыбки передать своё настроение. Я вижу, что настроение у вас хорошее, деловое. Давайте наше занятие проведем с улыбкой. Ваша задача – быть внимательными, активными, находчивыми, а главное – трудолюбивыми, показывать, что вы знаете и как умеете работать. Вчера вы закончили изучение большого и трудного раздела «Глагол». Сегодня мы совершим увлекательное путешествие в галактику Глаголия.12 апреля весь мир отмечает День авиации и космонавтики — памятную дату, посвященную первому полету человека в космос. Что мы можем встретить в космическом пространстве? Правильно, планеты, звезды, метеориты, спутники и другие космические тела. Всё это Вселенная…Во Вселенной находится бесконечное множество галактик. Галактика – это огромная звёздная система. Я уверена, что вы многое узнаете о ней, но сегодня хотелось бы рассмотреть галактику с позиции науки о языке – лингвистики. И это будет наше с вами лингвистическое путешествие.

2. Целеполагание.

Учитель: А как вы думаете, перед людьми, которые должны были

совершить полет в космос, стояли какие-то задачи? (Да, они чувствовали большую ответственность, должны были исследовать и изучать незнакомое космическое пространство, планеты, звезды). Перед нами тоже должны стоять определенные задачи. Давайте вместе попробуем определить их. (Повторить и обобщить знания о глаголе; систематизировать знания; повторить морфологические признаки глагола; обосновывать правильность выбора *орфограмм* при написании *глагола*.) У каждого из вас на столе лежит «Бортовой журнал», в нем вам необходимо будет выполнить определенные задания, упражнения.

3. Актуализация знаний.

Учитель: Русский писатель Н.И. Греча сказал: «Глагол придаёт речи жизнь, присутствием своим животворит отдельные слова». Как вы понимаете это высказывание? (Глагол обозначает движение, без него невозможно передать события, невозможно представить будущее, узнать прошлое.) И это действительно так. С помощью имен существительных можно назвать все, что нас окружает. Имена прилагательные помогают нам уточнить то, что названо именем существительным, и только глаголы могут «оживить» окружающий нас мир.

4. Применение знаний и умений в новой ситуации.

Учитель: Теперь мы с вами можем отправиться в путешествие, и первая планета, которую мы посетим, называется Этимологическая. Какое место по частоте употребления занимает глагол? (второе место после имён существительных). На 9 тысяч слов приходится 2,5 тысячи глаголов. Самыми частыми из них являются *мочь, сказать, говорить, знать, стать, видеть, хотеть, пойти, дать, есть, стоять, жить, иметь, смотреть, казаться, взять, понимать, делать, значить*. А знаете ли вы, ребята, откуда появилось это слово – «глагол»? Слово *глагол* означало по-старославянски *слово*, существовало и слово *глаголати*. У Пушкина читаем: «И, обходя моря и земли/ Глаголом жги сердца людей». Буква Г в азбуке называлась *глаголь*.

Мы приближаемся к планете Орфоэпической.

Задание: поставьте ударение в словах («Бортовой журнал»).

Звонит, баловать, вручит, создала, положил, повторит, поняла, прибыл, укрепит, руководит, щелкать, отозвалась, премировать, включат.

Внимание: приготовиться к проверке.

Учитель: Следующая планета Теоретическая.

Задание: впишите недостающие слова в правило («Бортовой журнал»).

Глагол – это_____часть речи, которая обозначает _____.

Глагол отвечает на вопросы ___, ____.

Начальной формой глагола является _____.

Постоянные морфологические признаки глагола – _____, ____, ___, ____.

Непостоянные признаки – _____, _____, _____ или _____, _____.

В предложении глагол обычно бывает _____.

Ответьте на следующие вопросы

1. Какие глаголы можно назвать переходными? Приведите примеры.
2. Какие глаголы называются возвратными? Приведите примеры.
3. Какие виды глаголов вам известны? Как определить вид глагола? Что обозначают глаголы несовершенного и совершенного вида?
4. Что такое спряжение глагола?
5. Каким правилом регулируется написание ТЬСЯ / ТСЯ?
6. Каким правилом регулируется написание суффиксов –ова-(-ева) и –ива-(-ыва-)?
7. Что обозначают глаголы изъявительного наклонения? Приведите примеры. Что обозначают глаголы условного наклонения? Приведите примеры. Что обозначают глаголы повелительного наклонения? Приведите примеры.
8. Какое наклонение представлено в примере: Если бы я был отличником!

Учитель: Справились с этим заданием, молодцы. Путешествие наше продолжается. Мы летим на планету Наклонений.

Задание: из предложений выберите и запишите глаголы изъявительного, условного, повелительного наклонений («Бортовой журнал»).

1. Не учи сороку вприсядку плясать
2. Без смелости не возьмёшь и крепости.
3. Всякий человек у дела познаётся.
4. Русский ни с мечом, ни с калачом не шутит.
5. Не пожалеешь трудов – снимешь с гектара двести пудов.
6. С людьми советуйся, а ума не теряй.
7. Время упустишь – часом не нагонишь.
8. Не ленился бы, всему научился бы.
9. Что посеешь, то и пожнёшь.
10. Были бы руки, а молотило найдем.

Учитель: Мы приближаемся к планете Спряжений. Как определить спряжение глаголов? Для чего нужно уметь определять спряжение глаголов?

Задание: выпишите сначала глаголы I спряжения, затем — II спряжения («Бортовой журнал»).

1. Сосны вершинами маш…т приветливо.
2. Сумрак ночи к западу уход…т.
3. Роня…т лес багряный свой убор.
4. Разве…т ветер грозовые тучи.
5. Лес дыш…т прохладой.
6. А во ржи дорога стел…тся.
7. Не пен…тся море, не плещ…т волна.
8. Проход…т облака всё выше и нежней, и ветер суш…т сад и мягко в окна ве…т.
9. Вид…шь, как ветер гон…т

волну, клон…т осину, трево-ж…т сосну.

10. Гасн..т вечер, даль сине…т.

Физкультминутка «Скафандр космонавта».

Космонавтам нужен особый космический костюм – скафандр. Он защищает тело человека, позволяет дышать. Мы тоже сейчас в космосе, на нас – скафандры.

На голове у космонавтов шлем. Удобно ли он сидит? (Наклоны и повороты головы.)

Комбинезон должен быть удобным и не сковывать движений. (Повороты и наклоны корпуса.)

Руки защищены перчатками. (Вращение кистями рук, сжимание-разжимание кистей.)

Сапоги космонавта на очень плотной подошве. Не жмут ли? (Ходьба на месте, прыжки.)

На спине за плечами ранец с важными устройствами и баллонами с воздухом. Легко ли вам дышится? (Поднятие и опускание плеч, вдох-выдох.) Молодцы!

Учитель: А мы летим дальше. Планета Орфографическая.

Задание: вставьте пропущенные буквы («Бортовой журнал»).

Зап…реть, соб…раю, зам…рают, раст…реть, нат…рать, расст…лается, оп…рается, бл…стит, заст…лить, выж…гать; совет…вать, рассказ…вать, завид…вать, исслед…вать, планир…вать, вздраг…вать, ноч…вать.

Учитель: Каким правилом вы руководствовались при выборе орфограмм?

Задание: в*ыпишите глаголы, распределяя их в две колонки в соответствии с формулировкой правила* («Бортовой журнал»).

1. Если в жизни не ленит(?)ся, можно многого добит(?)ся.
2. Кто упорно трудит(?)ся, у того всё сбудет(?)ся.
3. Чтобы не превратит(?)ся в посмешище, над своей оплошностью старайся смеят(?)ся первым, тогда другим уже не будет повода повеселит(?)ся.
4. Не стоит на зеркало обижат(?)ся, если отражение не нравит(?)ся.
5. Кто на авось полагает(?)ся, судьбой не распоряжает(?)ся, а слепо ей подчиняет(?)ся.
6. Чтобы прославит(?)ся, не стремись всем понравит(?)ся.

Учитель: На нашем пути появляется следующая планета – планета Ошибки.

Одно из любимых развлечений жителей этой планеты – одевать свою одежду. Одевание всегда проходит здесь как сказочный праздник: на Центральную площадь каждый приносит свою одежду: кто платье, кто свитер, кто пальто. И начинают одевать: «Стой, платье! Не вертись! Сейчас я тебя одену: я надену на тебя брюки, куртку, повяжу платочек». Платье одето. Правда (тссс!), жители здесь ходят почему-то голышом, а всё потому, что они одевают свою одежду, а на себя надеть им уже нечего. Что же делать? Может, прислать им еще одежды? Но вдруг они снова начнут ее …одевать? Как же им помочь, ребята?

Задание «Одеть или надеть?» («Бортовой журнал»).

1. Платье на ней городское, лёгкое, такие __девают только в праздник.
2. Водолазы __деты в резиновые костюмы.
3. Медицинские работники советуют __девать ребенка для прогулки в соответствии с погодой.
4. В старину девушки на выданье __девали в праздники по несколько юбок, чтобы казаться толще: полнота для них была все равно что красота.
5. Как __дел ёжик свой колючий кафтанчик, так и ходит в нем зимой и летом, никогда не снимает.
6. Мать решила __деть детей потеплее.

Учитель: Теперь мы полетим домой через просторы и необъятные широты Вселенной на нашу родную, необыкновенно красивую Землю.

5. Рефлексивная деятельность.

Учитель: Ребята, давайте подведем итог нашего путешествия. Что же было самым интересным во время нашего путешествия. Достигли ли мы цели? (Краткое объяснение.) У вас на столах лежат маленькие звездочки разного цвета, возьмите ту звездочку, которая отражает ваше настроение и впечатление от сегодняшнего урока. Давайте мы украсим наше звездное небо. Выбранный цвет характеризует настроение человека. Хочу напомнить, какому настроению соответствует какой цвет (характеристика цветов швейцарского психолога Макса Люшера):

ярко-красный – нервозное, возбуждённое состояние;

красный цвет мягких тонов (розовый, оранжевый) – радостное, теплое;

желтый (цвет дня, радости) – светлое, приятное;

зеленый – спокойное;

синий – неудовлетворенное, грустное, желание отдохнуть;

фиолетовый – тревожное, напряженное, близкое к разочарованию;

серый – вы не раскрыли своих возможностей, что-то вас огорчает

Учитель: Ребята, я очень хочу, чтобы и сейчас в России совершались такие поступки, которые вновь и вновь вызывали бы интерес к России, к русскому языку. Думаю, что Юрий Алексеевич Гагарин даже не задумывался, на каком языке произнести первые слова на космической орбите. Он произнёс их на своём родном русском языке! Этот язык навсегда останется первым языком космоса! Вы хорошо поработали на уроке. Наша экспедиция оказалась очень плодотворной. Оцените свою работу (листы самооценки). И вашу работу я тоже хочу оценить (выставляются оценки).

Использованные ресурсы:

1. *http://deti-club.ru/*
2. *http://psylab.info/*

Фролова Наталья Валерьевна
Учитель географии
МБОУ «Гимназия №5»
г. Северобайкальск, Республика Бурятия

УРОК ГЕОГРАФИИ ПО ТЕМЕ «ЛИТОСФЕРА. ВУЛКАНЫ ЗЕМЛИ»

Цель: создать условия для формирования знаний о вулканах.

Планируемые результаты:

Предметные: знать строение вулкана, виды; объяснять причины возникновения вулканов; приводить примеры вулканической опасности, определять на карте местоположение вулканов и наносить их на контурную карту.

Личностные: осознание взаимосвязи между строением земной коры и процессами происходящими в ней;

Метапредметные: умение находить в разных источниках и анализировать информацию, умение обобщать, делать выводы, находить закономерности, анализировать схемы, составлять схемы.

Тип урока: урок открытия новых знаний.

Оборудование: учебник «География» 5 класс, автор А.А.Летягин. «Вентана-Граф» 2015.,физическая карта полушарий, атлас «Физическая география» 5 класс.

Структура и ход урока:

Этап мотивации (самоопределения) к учебной деятельности. Земные недра человечеству практически недоступны. И поэтому они таят в себе много загадок, которые люди стремятся разгадать. Но есть на планете места, где можно прикоснуться к тайнам Земли. – Сегодня мы начнём знакомство с процессами, происходящими в земной коре, а с какими, вам предстоит сейчас узнать, прочитав отрывок из книги Жюля Верна «Дети капитана Гранта». … Тонкий слой земли в ту же минуту прорвался. Из образовавшегося отверстия с грохотом вырвался огненный столб, а за ним хлынули кипящая вода и лава; потоки их устремились по склону горы к лагерю туземцев … они с ужасом глядели на это грозное явление… – О каком процессе идет речь? Тема нашего урока “Вулканы”. Скажите, а что вы знаете о вулканах? – Достаточно ли тех знаний о вулканах, которые у вас имеются? Какую же цель мы с вами поставим на урок?

Актуализация знаний. – Ребята, а какие ассоциации возникают у вас со словом «вулкан»? У древних людей на это были свои объяснения. Некоторые считали вулканы одушевленной сущностью. Другие считали, что вулканы непрерывно связаны с богами, из-за гнева, которых и происходят извержения.

Изучение нового материала –

Давайте сами попробуем дать определение понятию «вулкан». Сверьте свое определение с определением, которое дано в учебнике. Вулкан имеет особое строение (работа со схемой «Строение вулкана», определение составных частей вулкана, работа с новыми понятиями). Просмотр видеосюжета «Извержение вулкана», задание «Описать извержение вулкана», обсуждение полученных результатов. Оказывается, что вулканы на Земле различаются по форме и по активности. Работа в группах, заполнение схемы «Виды вулканов».

Физкультминутка.

Действующий вулкан (руки вверх, движение кистью руки)

Уснувший вулкан (ладонями закрыть глаза)

Потухший вулкан (руки вниз).

– Вам, наверное, известна поговорка: у всякой медали две стороны. Она подразумевает, что у каждого явления есть две стороны: отрицательная и положительная. Это относится и к извержению вулканов. *Работа с дополнительным текстом, отрицательное и положительное воздействие вулканов.* Итак, мы определили значение вулкана.

Учитель задаёт вопрос: «А где больше всего находится вулканов на планете Земля? Почему на побережье Тихого океана встречается много действующих вулканов?». *Работа с физической картой.*

Практическая работа. В контурных картах отметить сейсмически активные зоны и вулканы Земли, указав условным знаком степень активности.

Контроль за сформированностью знаний.

Учитель предлагает обучающимся провести проверку своих знаний «Найдите понятие, составьте смысловые пары».

Составные части вулкана	Варианты ответов
1. Кратер	А Углубление в верхней части вулкана
2. Жерло	Б Вулкан, извержения которого прекратились
3. Магма	В Канал, по которому поднимается магма
4.Лава	Г Магма, излившаяся на поверхность
5.Действующий вулкан	Д Вулкан, извержения которого повторяются
6. Щитовой вулкан	Е Расплавленная мантия в глубинах Земли
7. Потухший вулкан	Ж Вулкан с жидкой лавой и пологими склонами

Рефлексия. На данном этапе ученики соотносят цели, которые они ставили на уроке и результаты своей деятельности.

Синквейн по теме «Вулкан».

Домашнее задание дифференцированное: три вида домашнего задания:

1. Прочитать п. 7 , задание устно.
2. Оформить синквейн на листе А4.
3. Приготовить презентацию об известном вулкане.

Фролова Римма Михайловна
Учитель русского языка и литературы
МКОУ Алешковская СОШ
с. Алешки, Воронежская область

АНТИУТОПИЧЕСКИЙ МИР ЕВГЕНИЯ ЗАМЯТИНА

Уже на первых страницах своего романа Е. Замятин создаёт модель идеального государства, где найдена «долгожданная гармония» общественного и личного, где все граждане «обрели» наконец желаемое счастье. Во всяком случае, таким оно предстаёт в восприятии повествователя, строителя Интеграла, математика Д – 503. В чём же счастье граждан Единого государства? В какие моменты жизни они ощущают себя счастливыми?

В начале романа мы видим, какой восторг вызывает у героя ежедневная маршировка под звуки Музыкального завода: он переживает абсолютное единение с остальными, чувствует солидарность с себе подобными.

«Проспект полон < ... > Как всегда, музыкальный завод всеми своими трубами пел Марш Единого Государства. Мерными рядами, по четыре, восторженно отбивая такт, шли нумера — сотни, тысячи нумеров, в голубоватых юнифах, с золотыми бляхами на груди — государственный нумер каждого и каждой». «И готово: опять рай. И мы снова простодушны, невинны, как Адам и Ева. Никакой этой путаницы в добре и зле: все — очень просто, райски, детски просто. Благодетель, Машина, Куб, Газовый Колокол, Хранители — все это добро, все это — величественно, прекрасно, возвышенно, кристально-чисто. Потому что охраняет нашу несвободу — то есть наше счастье».

Отметим, что в вымышленной стране, созданной воображением Замятина, живут не люди, а нумера, лишённые имён. Внешне схожие, они ничем не отличаются друг от друга и внутренне. Не случайно, с такой гордостью говорит герой о прозрачности жилищ всех жителей государства. Одинакова и их жизнь, устроенная логически чётко, по законам математики.

Таким образом, идея всеобщего равенства, центральная идея романа, оборачивается всеобщей одинаковостью и усреднённостью («…быть оригинальным – это нарушить равенство», « быть банальным – значит исполнить свой долг»). Идея гармонии личного и общего заменяется идеей абсолютного подчинения государству всех сфер человеческой жизни. «Счастье – в несвободе», – утверждают герои романа. Малейшее проявление свободы, индивидуальности считается ошибкой, добровольным отказом от счастья, преступлением. Высшее блаженство переживает герой в день Единогласия, кото-

рый позволяет каждому с особой силой ощутить себя маленькой частичкой огромного «мы».

Рассматривая роман в контексте литературы 20 – х годов, что стремление к слиянию с массой, к растворению в ней собственного «я», к подчинению личной воли задачам общественного прогресса было характерной чертой мироощущения человека данной эпохи и литературы тех лет.

Очевидно, чтобы создать общество идеальное с точки зрения утопистов, необходимо изменить саму человеческую природу. Авторы утопий чаще всего оставляют без внимания те пути, которыми достигается изображаемый ими миропорядок. В лучшем случае они уповают на разум, но механизм воздействия разума на человека они не исследуют. Авторы антиутопий обращают особое внимание именно на построение «идеального общества», ибо убеждены, что мир антиутопии – результат попыток реализовать утопию.

Так каким же образом в романе Замятина Единое государство сумело удовлетворить материальные и духовные запросы своих граждан? Материальные проблемы были решены в ходе Двухсотлетней войны. Победа над голодом одержана за счёт гибели населения. Жизнь перестала быть высшей ценностью. Десять номеров, погибших при испытании герой называет малой частью третьего порядка. Но победа в Двухсотлетней войне имеет ещё одно значение. Город побеждает деревню, и человек совершенно отрывается от матери – земли, довольствуясь теперь нефтяной пищей.

Что касается духовных запросов, то государство пошло не по пути их удовлетворения, а по пути их подавления и ограничения. Первым шагом было введение сексуального закона, который свёл чувство любви к «приятно-полезной функции организма». Сведя любовь к чистой физиологии, Единое государство лишило человека личных привязанностей, ибо всякие связи, кроме связи с Единым государством, преступны. Несмотря на кажущуюся монолитность, нумера абсолютно разобщены, далеки друг от друга, а потому легко управляемы. Отметим, что огромную иллюзию счастья играет как раз Зелёная стена. Человека легче убедить, что он счастлив, оградив от всего мира, отняв возможность сравнивать и анализировать. Государство подчинило себе и время каждого нумера, создав Часовую Скрижаль. Кроме того, Единое государство отняло у своих граждан возможность интеллектуального и художественного творчества, заменив его Единой Государственной Наукой, механической музыкой и государственной поэзией. Названия поэтических сборников говорят о многом: «Цветы судебных приговоров», «Стансы о половой гигиене». Однако, даже приспособив искусство, Единое

государство не чувствует себя в безопасности. Поэтому создана целая система для подавления инакомыслия. Это и Бюро Хранителей, и Операционная с Газовым Колоколом, и доносительство, возведённое в ранг добродетели.

Итак, этот «идеальный» общественный уклад достигнут насильственным устранением свободы. Всеобщее счастье здесь – не счастье каждого человека, а его подавление, даже физическое уничтожение. Но почему же насилие над личностью вызывает такой бурный восторг у жителей? Дело в том, что у Единого Государства есть оружие пострашнее Газового Колокола. Оружие это – Слово. Именно слово может не только подчинить человека чужой воле, но и оправдать насилие и рабство, заставить поверить, что несвобода – это и есть счастье.

Что же смог предвидеть Евгений Замятин в своём романе? Какие социальные явления двадцатого века предсказал ? Писатель в условно – фантастической форме изобразил победу техники над человеком, а также социально-политический режим, который называется тоталитарным. Его важнейшие атрибуты – обожаемый Благодетель, которого никто никогда не видел, Хранители, в образах которых угадываются агенты НКВД. Писатель угадал даже некоторые «технические» детали грядущего террора: Газовый Колокол – прообраз газовой камеры, Великая Операция – предвестие фашистских экспериментов над человеческой психикой. Замятин сумел воспроизвести модель тоталитарного сознания, которое глубоко бесчеловечно.

Естественно, что личность, сформированная подобным общественным укладом, ощущает себя ничтожеством по сравнению с силой и мощью государства. Именно так оценивает своё положение главный герой романа.

Но Замятин изображает духовную эволюцию героя: от осознания себя микробом в этом мире Д – 503 приходит к ощущению целой Вселенной внутри себя. Бурные перемены начинают происходить с ним с того момента, когда в его жизнь входит женский нумер I – 330. Первое ощущение душевной болезни приходит к герою, когда он слушает в её исполнении музыку Скрябина. Вероятно, эта музыка была для Замятина не только символом духовности, но и символом гармонии, не проверяемой математикой, той силой, которая заставляет звучать самые тайные струны души.

Обратим внимание, что главной деталью портрета I – 330 в восприятии героя становится икс, образованный складками возле рта и бровями. Икс для математика – символ неизвестного. Так на смену ясности приходит неизвестность, на смену радостной цельности – мучительная раздвоенность.

Раздваивается и восприятие героем мира: «Всё было на своём

месте – такое простое, обычное, закономерное: стеклянные, сияющие огнями дома,, стеклянное бледное небо, зеленоватая неподвижная ночь».

Меняется и речь героя. Обычно логически выстроенная, она становится сбивчивой, полной повторов, недоговорённости. И дело не только в смятении, в предельном эмоциональном напряжении, переживаемом героем, но и в том, что слова любви не знакомы ему. Д – 503 привык к отношениям с женскими нумерами , как с «приятно – полезной функцией организма», как к выполнению долга перед Единым Государством. Право каждого нумера на любой нумер являлось для него доказательством равенства, одинаковости, взаимозаменяемости людей. Любовь к I – 330 – это нечто совсем другое. Происходит радикальный перелом в мироощущении героя. Не частицей Вселенной ощущает он себя, а, наоборот, Вселенную чувствует в себе. После этого доктор ставит диагноз: «Плохо ваше дело… по-видимому, у вас образовалась душа». «Двое: один – коротенький, тумбоногий – глазами, как на рога, подкидывал пациентов, и другой – тончайший, сверкающие ножницы-губы, лезвие-нос... Тот самый.

Я кинулся к нему, как к родному, прямо на лезвия – что-то о бессоннице, снах, тени, желтом мире. Ножницы-губы сверкали, улыбались.

– Плохо ваше дело! По-видимому, у вас образовалась душа.

– Душа? Это странное, древнее, давно забытое слово. Мы говорили иногда «душа в душу», «равнодушно», «душегуб», но душа...

– Это... очень опасно, – пролепетал я.

– Неизлечимо, – отрезали ножницы.

– Но... собственно, в чем же суть? Я как-то не... не представляю.

– Видите... как бы это вам... Ведь вы математик?

– Да.

– Так вот – плоскость, поверхность, ну вот это зеркало. И на поверхности мы с вами, вот – видите, и щурим глаза от солнца, и эта синяя электрическая искра в трубке, и вон – мелькнула тень аэро, и ваши дрожащие губы, и еще чьи-то.

– Но все-таки, почему же вдруг душа? Не было, не было – и вдруг... Почему ни у кого нет, а у меня...».

Привычный мир героя рушится, и он вступает в конфликт не только с Единым Государством, но и с самим собой. Ощущение болезни борется с нежеланием выздоравливать. На протяжении всего романа Д – 503 борется между человеческим чувством и долгом перед Государством. Любовь пробудила его душу, его фантазию.

Рассмотрим, как заканчивается роман «Мы». Попытки некоторых номеров освободиться от жёсткого контроля Единого Государства закончились прова-

лом. Бунт не удался, I – 330 попадает в Газовый Колокол, главный герой подвергается Великой Операции, в результате которой он лишается Души, после этого он хладнокровно наблюдает за гибелью бывшей возлюбленной. Финал романа трагичен, но значит ли это, что Евгений Замятин не оставляет нам надежды? По мысли писателя, противостояние злу в эпоху крушения гуманизма – трагическое противостояние. Замятин, заглянув в отдалённое будущее, рассказал о своих опасениях, к которым может прийти общество, подавляющее личность, превращающее человека в винтик. В безликом обществе формируется жестокость, насилие над человеком. Такое общество не может быть благополучным.

Ясинская Оксана Анатольевна
Учитель
МБОУ СОШ №62
г. Владивосток, Приморский край

ГРУППОВАЯ РАБОТА В НАЧАЛЬНОЙ ШКОЛЕ. ОСОБЕННОСТИ ЕЁ ОРГАНИЗАЦИИ: МЕТОДЫ, ПРИЁМЫ, ТЕХНОЛОГИИ

«Умение учиться – это новообразование, которое в первую очередь связано с освоением формы учебного сотрудничества».

Г. А. Цукерман.

Современная общественная ситуация актуализирует проблему воспитания человека, умеющего учиться, соответствовать жизненным задачам, приспособленного жить без постоянного руководства.

Новые социальные запросы, отражённые в ФГОС, определяют цели образования как общекультурное, личностное и познавательное развитие учащихся, обеспечивающее такую ключевую компетенцию образования, как «научить учиться».

Организация групповой деятельности занимает важное место в системе обучения. Основная цель групповой работы – развитие мышления учащихся. Эффективность групповой работы выражается в скорости решения задач, в создании благоприятных условий для учебного самоопределения, в формировании навыков организаторской работы, в формировании рефлексивных способностей. Эффективность использования групповых форм работы в процессе обучения неоднократно доказывалась на практике. Этой теме посвящены работы педагогов ПЦ «Эксперимент'» (в частности, исследовательская разработка С. Танцорова «Групповая работа в развивающем обучении»). Большую роль групповым формам обучения отводит А.Б. Воронцов («Практика развивающего обучения по системе Д.Б Эльконина – В.В. Давыдова»). На сегодняшний день многие педагоги, используя в работе групповые формы обучения, вносят свои коррективы. Однако все, кто использует данную форму организации учебной деятельности, отмечают ее высокую эффективность.

При организации работы в группах каждый ученик мыслит, предлагает своё мнение, в группах рождаются споры, обсуждаются разные варианты решения, идёт дискуссия, учебный диалог. И что особенно важно, групповая форма работы позволяет решить за-

дачу индивидуального подхода в условиях массового обучения. Ученики учатся обсуждать задачу, намечать пути ее решения, реализовывать их на практике и представлять найденный совместно результат.

Цели организации совместной учебной работы:

1. Дать каждому ребенку эмоциональную и содержательную поддержку, без которой многие первоклассники вообще не могут добровольно включиться в общую работу класса, без которой у робких и слабо подготовленных детей развивается школьная тревожность, а у лидеров неприятно искажается становление характера.
2. Дать каждому ребенку возможность утвердиться в себе, попробовать свои силы в микроспорах, где нет ни огромного авторитета учителя, ни подавляющего внимания всего класса.
3. Дать каждому ребенку опыт выполнения тех рефлексивных учительских функций, которые составляют основу умения учиться. В первом классе – это функция контроля и оценки, позже – целеполагания и планирования.

Главная методическая цель достигается следующими путями.

1) Ход познания – «от учеников». Учитель составляет и обсуждает план урока вместе с учащимися, использует в ходе урока дидактический материал, позволяющий ученику выбирать наиболее значимые для него вид и форму учебного содержания.
2) Преобразующий характер деятельности обучающихся: наблюдают, сравнивают, группируют, классифицируют, делают выводы, выясняют закономерности, то есть пробудить к мыслительной деятельности, и их планированию.
3) Интенсивная самостоятельная деятельность обучающихся, связанная с эмоциональными переживаниями, которая сопровождается эффектом неожиданности. Задания с включением механизма творчества, помощью к поощрениям со стороны учителя. Учитель создает проблемные ситуации – коллизии.
4) Коллективный поиск, направляемый учителем (вопросы пробуждающие самостоятельную мысль учеников, предварительные домашние задания). Учитель создает атмосферу заинтересованности каждого ученика в работе класса.
5) Создание педагогических ситуаций общения на уроке, позволяющих каждому ученику проявлять инициативу, самостоятельность, избирательность в способах работы.
6) Гибкая структура. Учитель использует разнообразные формы и методы организации учебной деятельности, позволяющие раскрыть субъектив-

ный опыт обучающихся.

К задачам групповой работы относятся:

◊ Активизация познавательной деятельности.
◊ Развитие навыков самостоятельной учебной деятельности: определение ведущих и промежуточных задач, выбор оптимального пути, умение.
◊ Предусматривать последствия своего выбора, объективно оценивать его.
◊ Развитие умений успешного общения (умение слушать и слышать друг друга, выстраивать диалог, задавать вопросы на понимание и т.д.).

Важный момент в организации работы – это разделение класса на группы.

Способов разделения существует множество:

- По желанию.
- Случайным образом.
- По определенному признаку.
- По выбору «лидера».
- По выбору педагога.

1. По желанию.

Объединение в группы происходит по желанию детей. Задание на формирование группы по желанию может даваться, как минимум, в двух вариантах:

- Разделитесь на группы по 4-5 человек.
- Разделитесь на 2-4 равные группы.

2. Случайным образом.

Группа, формируемая по признаку случайности, характеризуется тем, что в ней могут объединяться дети, которые в иных условиях никак не взаимодействуют между собой.

Этот метод формирования групп я использую в тех случаях, когда передо мной стоит задача научить детей сотрудничеству.

Способы формирования «случайной» группы могут быть различны: жребий; объединение тех, кто сидит рядом; с помощью импровизированных «фантов» и т.п.

3. По определенному признаку.

Такой признак задается либо учителем, либо любым учеником. Так, можно разделиться по первой букве имени (гласная – согласная), в соответствии с тем, в какое время года родился (на четыре группы), по цвету глаз (карие, серо-голубые, зеленые) и так далее.

Это создает основу для эмоционального восприятия друг друга в группе и некоторого отдаления от других.

Очень интересны и другие способы:

4. По выбору «лидера».

«Лидер» в данном случае может либо назначаться учителем, либо выбираться детьми. Формирование групп осуществляется самими «лидерами».

5. По выбору педагога.

Педагог объединяет учеников по своему усмотрению.

Видов групповой работы много.

- Работа в парах.
- Мозговой штурм.
- Игра «Продолжи».
- Охота за сокровищами.
- Снежный ком.
- Мозаичная группа или Паззлы.
- Прием «Зигзаг». (Метод пилы).

Работа в парах.

Алгоритм обучения учащихся работе в паре.

1. Постановка цели работы перед учащимися.
2. Распределение ролей. (Рассказчик и слушатель)
3. Образец (У доски 2 ученика демонстрируют работу.)
4. Самостоятельная работа учащихся. Пересказ в парах
5. Самоанализ

– Что получилось?
– Когда было легко?
– Когда было трудно?

6. Выступление перед классом 1-2 пар учащихся по желанию.

Виды работы в паре.

– решают, составляют задачи;
– ищут наиболее рациональный способ решения;
– составляют план произведения, инсценируют;
– готовят коллективный пересказ;
– пишут продолжение рассказа;
– разгадывают кроссворды, головоломки;
– составляют схемы предложений, слов;
– работают с карточками;
– проводят взаимопроверку.

Мозговой штурм.

Проводится «мозговой штурм» в три этапа: первый – «создание банка идей» (каждым учеником нарабатывается как можно больше возможных решений); второй – «анализ идей» (каждая идея осмысливается в группе критически, в каждой желательно найти что-то полезное, рациональное); третий – «обработка результатов»(группа отбирает самые интересные решения и представляет на общее обсуждение). Третий этап может быть отделен временем или даже перенесен на другой урок. В качестве другого варианта можно использовать обратный «мозговой штурм». Суть его в том, что группа пытается найти как можно больше недостатков в решении, идее, гипотезе.

Алгоритм проведения «мозгового штурма»:

– сформулировать проблему для обсуждения (должна быть понятна всем участникам);
– проинформировать участников о ходе проведения «мозгового штурма», отведенном времени на обсуждение проблемы, основных правилах и цели, которую нужно достичь;
– предоставить учащимся необходимое время для обсуждения своих вариантов решения проблемы в группах с последующим обобщением;
– выслушать обобщенные и оформленные в виде текстов или рисунков идеи от каждой группы;

– обсудить со всеми учащимися класса наиболее удачные идеи, по возможности дополнить их;
– общий список идей, наиболее высоко оцененный всеми учащимися записать на классной доске;
– предложить учащимся в качестве домашнего задания разработать конкретные пути разрешения данной проблемы и оформить их как учебный проект (в виде печатного текста с иллюстрациями или компьютерной презентацией).

Игра «Продолжи».

Которая основана на выполнении заданий разного рода группой «по цепочке».

Можно использовать на уроках по разным предметам (например, при описании картины, на уроке окружающего мира при составлении рассказа о каком-либо животном или явлении).

«Снежный ком».

Работа в группе, которая начинается с решения индивидуального задания. Все учащиеся получают аналогичные задания и самостоятельно выполняют их. После этого следует работа в парах. В парах учащиеся предлагают свои способы решения данного задания, из которых выбирается лучшее. Далее две пары объединяются, и работа продолжается в группе из четырех человек, где снова происходит обсуждение решений и выбирается лучшее из них.

В конце работы все учащиеся попадают в одну группу. На этом последнем этапе уже не происходит обсуждения решений, группы делают доклады о своей работе.

«Пазлы».

Учитель делит тему на несколько частей так, чтобы каждая группа получила бы свою часть темы. Также все группы получают список необходимых источников или сами учебные материалы, с помощью которых они изучают основы предложенной части темы. После изучения материала или выполнения задания группы переформируются так, чтобы в каждую новую группу попали по 1 человеку от каждой прежней группы. Каждый член новой группы объясняет своим новым коллегам свою часть темы, основы которой он изучил в составе предыдущей группы и отвечает на заданные вопросы. В заключение работы делают выводы.

Прием «Зигзаг» (или метод пилы).

Учащиеся организуются в группы по 4-5 человек для работы над учебным материалом, который разбит на фрагменты. Затем ребята, изучающие один и тот же вопрос, но состоящие в разных группах, встречаются и обмениваются информацией как эксперты по данному вопросу. Это называется «встречей экспертов».

Затем они возвращаются в свои группы и обучают всему новому,

что узнали
сами, других членов группы. Те, в свою очередь, докладывают о своей части
задания (как зубцы одной пилы).
Очень важно при групповой работе подобрать задания правильно.

1. Задания должны быть такими, чтобы дружная и согласованная работа всех членов группы давала ощутимо лучший результат, чем мог бы получить каждый из участников, если бы работал один.

Целесообразно использовать:

- задания, которые требуют выполнения большого объема работы;
- задания, которые требуют разнообразных знаний и умений;
- задания на развитие творческого мышления.

2. Содержание работы должно быть интересно детям.
3. Задания должны быть доступны детям по уровню сложности.
4. Задания должны быть проблемными, предоставлять возможность для активного использования имеющихся знаний.

Таким образом:

- *групповые приёмы работы приобщают к важным навыкам жизни;*
- *улучшается успеваемость;*
- *формируется мотивация учения и обучения;*
- *научить можно каждого;*
- *соблюдается дифференцированный подход;*
- *работа в группе помогает ребенку проявить себя,*
- *укрепляется дружба,*
- *улучшаются межличностные отношения;*
- *устанавливается психологический комфорт в коллективе.*

Хотя ведущую роль в групповой работе играют учащиеся, ее эффективность во многом зависит от усилий и мастерства учителя.

Яцкина Елена Александровна
Учитель русского языка и литературы
МОУ «Бутырская ООШ»
с. Бутырки, Белгородская область

ИНТЕГРИРОВАННЫЕ УРОКИ КАК СРЕДСТВО ФОРМИРОВАНИЯ НРАВСТВЕННЫХ КАЧЕСТВ УЧАЩИХСЯ

Понятие «интеграции» в российскую педагогику пришло в 80-е годы, и оно стало обозначать высшую форму межпредметных связей. В настоящее время в связи с переходом на новые Федеральные образовательные стандарты обучения идея интеграции стала предметом интенсивных теоретических и практических исследований.

Каковы же причины интереса к интегрированным урокам? Во-первых, интеграция является методологической основой современного преподавания. Во-вторых, интеграция даёт возможность показать учащимся «мир в целом», преодолев разобщенность научного знания по дисциплинам, и исключает дублирование, а значит, освобождает учебное время для изучения другого явления. Иначе говоря, с практической точки зрения интеграция предполагает усиление межпредметных связей, снижение перегрузок учащихся, расширение учащимися сферы получаемой информации, подкрепление мотивации в обучении.

Методологической основой интегрированного подхода к обучению является формирование знаний об окружающем мире и его закономерностей в целом, а также установление внутрипредметных и межпредметных связей в усвоении основ наук. В этой связи интегрированным уроком называют любой урок со своей структурой, если для его проведения привлекаются знания, умения и результаты анализа изучаемого материала методами других наук, других учебных предметов. И всё же для интегрированного урока необходимо чётко формулировать тему, цели, задачи, понятия, объединяющие науки.

Интегрированные уроки могут проводиться на нескольких уровнях: понятийно-информационнном (учителя разных предметов согласуют информацию, формируют тему, цели и т.д., но проводят урок по отдельности) и бинарном (одновременное обучение).

В школьном образовании можно выделить следующие типы интегрированных уроков:

1) интегрированный урок на уровне межпредметных связей (реализует минимальное содержательное интегративное взаимодействие родственных дисциплин. Особенность – включается материал других предметов;

– сохраняется самостоятельность каждого предмета со своими целями, задачами, программой;
– в целом сохраняется программа урока. *(Импрессионизм в музыке, скульптуре, литературе и в русской живописи.* Цель данного урока: познакомить учащихся с поисками новых средств музыкальной выразительности для передачи тончайших движений человеческой души; обсудить работы Огюста Родена; научить видеть черты импрессионизма в стихотворениях А. Фета и в полотнах А. Коровина).

2) Внутрипредметная интеграция. Особенность – исходная проблема, не теряется из поля зрения учащихся, расширяется и углубляется круг связанных с ней знаний. Происходит углубление познания.

Уроки межпредметных связей предполагают организацию исследовательской работы учащихся. Необходимо помнить, что результат любого исследования во многом зависит от правильного выбора темы. Итак,

- Тема должна быть интересной и увлекательной именно для вас. Работа возможна и эффективна только на добровольной основе. Тема навязанная, какой бы важной она ни казалась, не даст должного эффекта;
- Тема должна быть выполнима, решение ее должно быть полезно участникам исследования. Главная задача на данном этапе – выбрать ту идею, в реализации которой раскроются лучшие стороны интеллекта, откроется возможность в приобретении новых полезных знаний;
- Тема должна быть оригинальной, в ней необходим элемент неожиданности, необычности. Оригинальность в данном случае следует понимать не только как способность найти нечто необычное, но и как способность нестандартно смотреть на традиционные предметы и явления;
- Тема должна быть доступной.

Формы интегрированных уроков разнообразны: конкурсы, семинары, конференции, путешествия.

Степени интеграции также различны:

- конструирование и проведение урока двумя и более учителями разных дисциплин;
- конструирование и проведение интегрированных уроков одним учителем, имеющим базовую подготовку по соответствующим дисциплинам;
- создание на этой основе интегрированных тем, разделов и курсов.

Интегрированный урок решает не множество отдельных задач, а их совокупность. Самостоятельный поиск новых оптимальных схем-моделей – проявление творческой активности учителя.

Интегрированный урок может иметь следующие закономерно-

сти:

- весь урок подчинен авторскому замыслу;
- урок объединен основной мыслью (стержень урока);
- урок составляет единое целое, этапы урока – это фрагменты целого;
- этапы и компоненты урока находятся в логико-структурной зависимости;
- отобранный для урока дидактический материал соответствует замыслу;
- цепочка сведений организованна как «данное» и «новое» и отражает не только структурную, но и смысловую связанность;
- связанность структуры достигается последовательностью, но не исключает параллельную связь (в первом случаи соблюдается очередность действий, во втором – выполняются сопутствующие задания, отвечающие другой логической выстраиваемой мысли.

Соблюдение данных закономерностей позволяют рассматривать урок как научно-деловое построение, в котором с точки зрения содержания, важны:

- комплекс знаний, умений и свободное оперирование ими;
- соотношение изученного и изучаемого;
- соединение отдельных знаний в одно целое;
- предупреждение недочетов.

Такая работа дает следующие результаты:

- повышение интереса к предмету;
- развитие речи учащихся;
- решается комплекс воспитательных задач: умение организовать работу, внести свой вклад в урок;
- проверяется и актуализируется большое количество учебного материала.

И все же при всех достоинствах таких уроках следует отметить, что:

- такие уроки не могут проводиться спонтанно, требуется большая подготовка;
- они не могут быть случайными, должна быть система, уроки должны быть спланированы с 5 по 9 класс. Не перегружая учащихся сведениями из смежных дисциплин, необходимо опираться на имеющийся уже запас знаний, одновременно расширяя кругозор учащихся;
- нужно заранее обговорить с учителями других дисциплин предполагаемые сроки, тему и содержание того, что они будут делать (говорить) на уроке;
- такие уроки должны проводиться творчески.

Необходимо учитывать тот факт, что преподавание предметов гуманитарного цикла тесно связано с духовно-нравственным, гражданско-патриотическим воспитанием. Целесообразно обратить внимание на связь русского языка и литературы с историей, мировой художественной культурой, православной культурой. Изучение этих предметов направлено на сохранение и приумно-

жение нравственных, культурных и научных ценностей общества; распространение знаний среди населения, повышение его образовательного и культурного уровня. Одним из основных критериев результативности преподавания данных учебных предметов является уровень духовной культуры как отдельной личности, так общества в целом, проявляющийся в мировоззрении, установках и ценностях, общественно значимом поведении и деятельности.

Основой каждого интегрированного урока является текст. Работая над развитием речи учащихся, начиная с 5 класса, учитель вовлекает учащихся в работу над текстом.

Первым этапом такой работы является восприятие на слух или зрительно (через работу с раздаточным материалом), важно создать эмоциональный настрой, который поможет ученику понять и прочувствовать художественные особенности текста. Например, в начале года при повторении изученного возможно использование стихотворения К. Бальмонта «Фантазия», где вполне достаточно и художественных средств выразительности, и орфографии.

Особое место занимают интегрированные уроки русского языка, литературы и православной культуры.

Интегрированное преподавание предметов данного направления требует соответствующих педагогических условий:

- Педагог должен сам проникнуться идеями, заложенными в учебном материале;
- Быть терпимым, знать и понимать детей, учитывать возрастные особенности;
- Быть творческой личностью, способной к разработке и реализации нестандартных уроков;
- Интегрированные уроки могут проводиться как в рамках одного предмета, одного урока, под руководством одного преподавателя или двух учителей, а также выходить за рамки одного учебного часа;
- Планируются и проводятся уроки с использованием различных форм и методов их проведения.

В произведениях отечественных писателей нравственным кодом являются православные ценности. Добро и зло, милосердие, любовь и ненависть, покаяние, уважение к старшим, Любовь к Отечеству, жертвенность – к этим проблемам часто обращаются учителя на уроках литературы в процессе анализа программных произведений. Уроки совести, милосердия, прощения, любви – всё это приближает к христианству, духовности, но уроки литературы могут быть пронизаны духом православия, если сам учитель несёт в себе этот дух.

В школах, где изучается литература по программе под редакцией А. Г. Кутузова, учитель имеет возможность изучать сквозной курс «Духовная литература», пред-

ставляющий одну из важнейших областей искусства слова. В других школах есть возможность знакомиться с этим курсом на факультативных занятиях, кружках, интегрированных уроках литературы и ПК.

Методический журнал «Литература в школе» публикует материалы, которые можно использовать при подготовке интегрированных уроков этого направления.

Сотни библейских изречений прочно вошли в нашу жизнь в качестве фразеологизмов, стали пословицами: возвращение блудного сына, терновый венец, испить горькую чашу страданий, каинова печать, поцелуй Иуды и др. На уроках русского языка при изучении фразеологических оборотов уместно проследить этимологию устойчивых сочетаний слов библейского происхождения.

Уроки развития речи также представляют хорошую возможность для интеграции.

Интеграционное взаимодействие находит продолжение и во внеклассной работе: проведение лингвистического вечера «Праздник славянской письменности и культуры», выпуск стенгазеты «24 мая – День славянской письменности и культуры», беседы с учащимися «Из истории русских фамилий», «Ты и твоё имя», литературно-музыкальное представление «Духовной жаждою томим…» (о жизни и творчестве А. С. Пушкина) и др.

Изначальный интегративный характер предметов гуманитарного цикла обеспечивает естественный выход на систему межпредметной интеграции. Такие уроки позволяют интегрировать знания, полученные в средней школе на уроках изобразительного искусства, музыки, истории, мировой художественной культуры. Они не только выявляют связи внутри гуманитарного цикла, но и обусловливают востребованность знаний из математики, физики, химии и прочих областей естествознания. При этом не следует сводить интеграцию до уровня простых иллюстраций. Важно проводить параллели на уровне идейной, идеологической, мировоззренческой общности, сохраняя специфику языка искусства как в целом, так и по видам искусства. Рекомендуется использовать как традиционную урочную, так и внеурочные виды деятельности, рассчитанные на расширение кругозора учащихся. В этом отношении особое место занимает проектная деятельность, которая предполагает интеграцию всего комплекса знаний по русскому языку и литературе и связанных с ними дисциплин, разнообразную деятельность в области применения информационных технологий и главное – создание нового продукта.

Интегрированные уроки, не отменяя традиционных предметов, а «надстраиваясь» над системой традиционного предметного преподавания дисциплин, позволяют обращаться к изучению тех явле-

ний, фактов, вопросов, которые остаются за «рамками» дифференцированных учебных предметов, выполняя системность образования. Данные обстоятельства обуславливают значимость интегрированных уроков в школе как особой формы организации процесса обучения, отвечающей потребностям современного образования, стремящегося к формированию у учащихся системных знаний, целостного мировоззрения, единой картины мира, формированию нравственных качеств учащихся.

Алалыкина Оксана Анатольевна
Методист
МБОУ ДО «Центр детского творчества»
г. Ноябрьск, ЯНАО, Тюменская область

СЕМЬЯ – ТАИНСТВО РАЯ!

Брак – это общественный и, в частности, правовой институт, заключающийся в продолжительном союзе лиц мужского и женского пола, составляющем основу семьи.

Православная энциклопедия, т. VI, стр.146

Одна из угроз современному обществу, которое уже переступило порог XXI века, является утрата традиционных семейных ценностей (Высокопреосвященнейший Викентий, митрополит Ташкентский и Узбекистанский, глава Среднеазиатского митрополичьего округа).

В современном ритме жизни молодые люди дезориентированы в том, что они хотят видеть в своей семье. Происходит подмена понятий, а влияние телевидения и интернета зарождает новые штампы отношений. Я прочитала в одной проповеди, что целью христианской семьи является деторождение. На мой взгляд, это не совсем верно. Но это твердо вошло в нашу жизнь и стало необсуждаемым штампом.

Деторождение – это природа семьи, но не ее цель. Когда Бог создавал Еву, он говорил, что нехорошо человеку быть одному, он заложил отношения между мужем и женой и не имел ввиду только деторождение.

Любовь – самая могучая сила в отношениях, супружеская любовь – очень сложный и богатый комплекс чувств, переживаний. Человек, по ап. Павлу (1Фее 5:23), состоит из тела, души и духа. И лишь в христианском браке возможна проникновенная связь всех трех частей человеческого существа, что придает исключительный характер отношениям мужа и жены.

Семья. Зачем человеку семья?

Семья – это прежде всего дом, где нас ждет успокоение и поддержка, родные люди, забота. Семья – это жизненный фундамент. Каждый из нас рождается в семье, вырастает и потом создает свою семью, так устроен человек и жизнь в целом.

Семьи бывают разными счастливые и не очень, веселые и строгие, консервативные, полные и не полные. Но всегда это должен быть крепкий оплот, в основе которого лежит любовь мужчины

и женщины. Семью можно рассматривать, как комплекс отдельных личностей, взаимосвязанных эмоциональными и родственными взаимоотношениями строящих свое настоящее и будущее, основываясь на собственных ценностях. Семейные ценности без семьи теряют свое значение.

Дети – самая важная семейная ценность. Хорошие дети вырастают у хороших родителей, это утверждение мы слышим довольно часто. А кого можно назвать хорошими родителями? Современная молодая семья, прочитав специальную литературу, изучив источники интернета, пообщавшись на форумах считают себя отличными родителями. Безусловно, знания педагогики и психологии принесут свои плоды, но прежде всего, нужно воспитывать, любовью. (И это мое глубокое убеждение). Ребенок не на секунду не должен усомниться в родительской любви, защите, понимании.

Истинное предназначение родителей, относиться к своему ребенку с уважением, любовью и пониманием в любом возрасте.

Многие родители считают, что ни в коем случае нельзя показать детям любовь к ним, пологая что, когда ребенок хорошо знает, что его любят, это приводит к избалованности, эгоизму, себялюбию. Я категорически с этим не согласна (и в первую очередь, как мать троих детей). Эти негативные черты характера, как раз возникают от недостатка любви, ребенок лишается прочного фундамента неизменной родительской любви, а эмоциональный дефицит приводит к негативным последствиям.

Как можно чаще говорите своим детям, что их любите, приласкайте, обнимите. Ведь телесный контакт не менее важен, чем словесный, а порой и более. И это нужно не только малышам.

Но и общение отодвигать на второй план нельзя. Общение важный элемент полноценной, духовно обогащенной семьи. Обычно позиция взрослого – это позиция «над» ребенком. Ребенок слаб и физически и психологически он не опытен и полностью зависим. Да и как часто говорил мой муж: «Я взрослый, значит я прав». И это в нашей семье было проблемой. Мне приходилось воспитывать и ребенка и мужа. Потому, что я точно уверена одна из составляющих воспитания – общение с ребенком на равных. Довольно часто слышу: «Не сюсюкайтесь с детьми, говорите как с взрослыми, вот и будет общение на равных». На мой взгляд, это неверное утверждение. Взрослый должен встать на ступень к ребенку. Это отнюдь не означает, что родителям, строя диалог, нужно снизойти до ребенка, наоборот им нужно подняться, дотянуться до тонких истин детства. Предстоит научиться видеть мир глазами своего ребенка. Расти вместе с ним и тогда вы сможете избежать многих проблем.

Только через уважение и взаи-

мопонимания партнеров родной дом становится тихой гаванью, где можно получить помощь, поддержку, заботу, отдохнуть, набраться сил, что бы радоваться жизни дальше.

Неотъемлемый атрибут счастливого дома – доверие. Его невозможно купить, его можно заслужить и очень легко потерять. Честность и искренность является залогом прозрачности и чистоты отношений.

Традиционные семейные ценности пытаются привить бабушки, дедушки о них говорят в церкви, с экрана телевизора. Брак между мужчиной и женщиной, продолжение рода и воспитание детей, основная смысловая нагрузка, которую они несут.

При стремительном развитии общества и его взглядов меняются и семейные ценности. К счастью такие понятия как любовь, верность, доверие, уважение стоят в центре, но их стремительно обгоняют: карьера, образование, отношения с друзьями, материальное благополучие.

На своем примере мы должны помочь молодым семьям возродить истинные семейные ценности и разрушить сведение семьи к шаблонам и стереотипам. У о. Владимира Воробьева есть замечательная мысль: семья имеет свое начало на земле и имеет свое вечное продолжение в Царствии Небесном.

Вера в человека, понимание, истинная любовь, желание помочь, стать таким как задумал Бог, раскрыть всю красоту души, возможно, только в Христианском браке.

Семья – это островок рая на грешной земле. Это частичка света не тронутая, не уничтоженная катастрофами и войнами, не осквернённая грехами первых людей, не затопленная водами всемирного потопа. Это – святыня, которую мы сами должны хранить в чистоте и научить этому наших детей.

Аристова Ольга Александровна
Преподаватель хореографии
МКУДО «Старомайнская детская школа искусств»
р.п. Старая Майна, Ульяновская область

КОНСПЕКТ ОТКРЫТОГО УРОКА

Тип урока – сюжетный урок (25 минут).

Цели урока: закрепить умение учащихся работать в паре.

Задачи урока:

Образовательная:

– формировать правильную осанку, выразительность телодвижений;
– формировать речевую моторику, темп и ритм речи;
– научиться читать музыку и движение.

Воспитательные:

– воспитывать радость от общения друг с другом;
– воспитывать эстетические чувства, доброжелательность, искренность в передаче танцевального образа.

Развивающие:

– развивать чувство ритма;
– развивать креативность детей;
– развивать артистичность, эмоциональность и гармоничность в паре.

Методы: словесный метод, демонстрационный метод.

Структура урока:

Подготовительная часть – включает торжественную маршировку, перестроение в линии, поклон-приветствие, проверка осанки, позиции ног.

Основная часть – включает разминку со стихами, путешествие к Золушке, детские танцы.

Заключительная часть – включает игру «По лесным тропинкам», реверансы.

Ход урока:

Подготовительная часть: (5 минут).

Учащиеся организованно входят в зал, выполняя движения торжественного марша. Перестраиваются на линии.

Проверка осанки (учащиеся проговаривают стих, педагог проверяет осанку).

Мы проверили осанку
И свели лопатки,
Стали, как принцессы мы
Красивы, стройны, гладки.

Проверка позиций ног.

Жили два брата Федорка с Егоркой (6-я позиция)
Поссорились братья Федорка с Егоркой (1-я позиция)
Но скучно им было порознь играть (1-я позиция)
Федорка с Егоркой вместе опять. (6-я позиция)

Поклон (руки на юбочках, ноги в 6-ой позиции, шаг в право – присели, шаг влево – присели).

Преподаватель:

– Ребята, нам по почте пришло необычное приглашение, вас ждёт к себе в гости Золушка. Вы, знаете кто такая Золушка?

Учащиеся:
– Да! (активно)
Преподаватель:
– А расскажите мне про Золушку, чем она занимается?
Учащиеся:
– Она любит убираться.
Преподаватель:
– Ребята, поможем Золушке?
Учащиеся:
– Да!
Преподаватель:
– Ну, что отправляемся в гости к Золушке! Встаём в круг, ручки на пояс, спину выпрямили и пошли.
Весёлым зимним солнышком
Дорога залита.
Весь день хлопочет Золушка,
Делами занята. (шаги на полупальцах)
Посуду моет Золушка,
В окошко смотрит Золушка,
И напевает Золушка:
«Ох, горе моё, горюшко! «(шаги с поднятием колен, руками делаем вид, что моем посуду)
Золушка танцует танго при дворе,
Золушке к лицу её алмазное колье.
Счастье – со страхом, суть – бурлящая река,
Обернётся крахом, но это в полночь, а пока... (бег на полупальцах).

Основная часть: (10 минут).

Преподаватель:
– А теперь, закройте глаза ладонями, встаём на полупальцы и поворачиваемся вокруг себя, и считаем до 8. Открываем глаза и что мы видим? (ребята удивленно – Золушка!).
Золушка:
– Здравствуйте, ребята! Как я рада вас видеть!
Учащиеся:
– Здравствуй, Золушка.
Золушка:
– Ребята, скоро бал, а я не умею танцевать. Не могли бы вы меня научить танцевать?
Преподаватель:
– Ребята, покажем нашей Золушке, как мы умеем танцевать?
Учащиеся:
– Да!
Золушка:
– Скорей бы близился вечер,
И час долгожданный настал,
Чтоб мне в золочёной карете
Поехать на сказочный бал.
Преподаватель:
– Встаём в пары. И исполняем «Маленький менуэт» А Золушка вместе с нами танцует.
Золушка:
– Молодцы, ребята, мне очень понравилось как вы танцуете. А ещё что-нибудь станцуете мне?
Учащиеся:
– Да!
Преподаватель:
– «Весёлая полька». Встаём, ребята.
Золушка:
– Ой, какие молодцы! Вы очень хорошо слышите музыку, точно и выразительно исполняете движения. Благодаря вам, я теперь могу ехать на бал и танцевать с принцем.
Преподаватель:
– Спасибо тебе, Золушка, что потанцевала с нами.
Золушка:
– Ребята, а давайте поиграем?

Ученики:
– Давайте!

Заключительная часть: (7 минут).

Золушка:
– Игра называется «По лесным тропинкам» Я говорю вам животного, а вы мне показываете как он ходит, хорошо?

Ученики:
– Да!

Золушка:
– Какие вы молодцы! Всех животных знаете.

Преподаватель:
– У тебя в гостях хорошо, но всегда наступает пора прощаться и возвращаться нам домой. Благодарим тебя за приглашение, до свидание, приглашаем тебя тоже в гости к нам.

Дети прощаются с Золушкой, делают для неё поклон, закрывают глаза ладонями. Поворачиваются и считают до 8. Открывают глаза и видят, что они снова в танцевальном зале.

Преподаватель:
– Вот мы снова в нашем танцевальном зале. Вам понравилось в гостях у Золушки?

Ученики:
– Да!

Преподаватель:
– А какие танцы с нами учила и танцевала Золушка?

Учащиеся:
– «Маленький менуэт» и «Весёлая полька».

Преподаватель:
– Какие вы молодцы! Все хорошо сегодня занимались, старались, и все за урок получают отлично. Дома обязательно повторяйте танцы. А сейчас прощаемся. Учащиеся делают поклон. Организованно выходят из танцевального зала. **(3 минуты).**

Конец урока.

Балакова Валерия Алексеевна
Учитель английского языка
МБОУ «ООШ п. Шатурторф»
г. Шатура, Московская область

СПОСОБЫ ВЕРБАЛИЗАЦИИ ЭМОЦИЙ В РУССКИХ И АНГЛИЙСКИХ НОМИНАЦИЯХ

Лингвистически и вне лингвистически эмоции проявляются в разных формах. Это обуславливает интерес к данному феномену у представителей наук разных отраслей знания. Так, эмоции фиксируются через физиологические реакции человеческого организма, влияют на его соматические изменения и исследуются в медицине. Эмоциональный фон предопределяет психологическое здоровье человека и его способность адаптироваться к общественным условиям, устанавливать взаимоотношения с другими людьми. В последнее время междисциплинарную популярность приобретают опыты связывать эмоции с культурой и историей социума и выявлять их взаимодействия. Этим аспектом занимается культурпсихология. В отечественной лингвистике, благодаря интересу к отражению в языке и речи способности человека чувствовать, были разработаны такие понятия, как «эмоциональная окраска», «эмоциональный тон» высказывания (Н.А. Лукьянова), «эмотивно-оценочный дискурс» (Т.А. Трипольская), «категория эмотивности» (Л.Г. Бабенко, И.И. Квасюк, В.Н. Телия, В.И. Шаховский), «эмотивное значение» (Э.С. Азнаурова, И.В. Арнольд, Л.Г. Бабенко, И.Р. Гальперин, В.И. Шаховский), «эмоциональный концепт», «эмоциоконцептосфера». За последние десятилетия вербализация эмоций стала актуальной проблемой исследования благодаря утверждению антропоцентрического подхода к изучению языка. Осознание необходимости изучения такого важного феномена языковой деятельности, как вербализация эмоций, послужило стимулом для формирования научного направления, возникшего на стыке психологии и традиционного языкознания – лингвистики эмоций (эмотиологии), в русле которого проводятся исследования как в отечественной (Н.А. Багдасарова, Е.Ф. Болдарева, А.А. Водяха, Е.В. Димитрова, В.В. Жура, Н.А. Красавский, Т.В. Ларина, Я.А Покровская, И.В. Томашева, Т.А. Трипольская и др), так и в зарубежной лингвистике (Р. Фехлер, К. Годдард, З. Ковексез, А. Вержбицкая и др.).

Согласно положению культурпсихологии о том, что эмоции являются обязательным фактором любого вида деятельности человека и осуществляют его связь с внешним миром, вербали-

зация эмоциональных состояний рассматривается как некий «сцепной» механизм, осуществляющий контакт и взаимодействие сознаний коммуникантов в процессе речевого общения. Использованное терминосочетание «вербализация эмоциональных состояний» охватывает все языковые средства, употребленные в высказываниях, обращенных к собеседнику, в ситуациях эмоционального воздействия на говорящего. Такое понимание вербализации эмоциональных состояний созвучно широкому пониманию категории эмотивности (Л.Г. Бабенко, В.И. Жельвис, И.И. Квасюк), эмоционального тона высказывания (Н.А. Лукьянова), положениям теории панэмоциональности языка: большинство слов содержат в структуре своих значений эмоциональный компонент (В.И. Говердовский, В.Н. Гридин, В.А. Звегинцев и др.). В результате ситуативного эмоционального воздействия субъект побуждается к ситуативным действиям (в том числе речевым), провокаторами которых являются ощущаемые им эмоциональные состояния, их объективация в речи призвана оказать определенное влияние на окружающих. Более того, функциональная специфика вербализации эмоциональных состояний зависит от характера национально обусловленного коммуникативного сознания человека.

Эмоциональное состояние определяется как психофизиологическое состояние, являющееся реакцией на ситуацию эмоционального воздействия, побуждающее человека к конкретным действиям (в том числе, мыслительным, речевым). При таком понимании эмоционального состояния им обозначаются состояния физического порядка (боль), эмоционального (радость), социального (благодарность), биологически-социального характера (отцовство), поскольку они являются вербальными обозначениями реакций человека на различные ситуации, провоцирующие его на различные действия.

Факторами, обуславливающими вербализацию эмоциональных состояния, являются коммуникативный, социальный и когнитивный. Следовательно, при изучении вербализации эмоциональных состояний целесообразно использовать три подхода: коммуникативно-ситуативный, лингвокогнитивный и социокультурный.

Для анализа вербализации эмоциональных состояний в коммуникативно-ситуативном аспекте используется классификация Р. Фихлера, выделяющего виды манифестации эмоций: выражение эмоций и их тематизацию. Эмоции могут выражаться посредством голосовых характеристик, темпа речи, интонации. При тематизации же эмоция эксплицирует как тема разговора. Фихлер выделяет четыре способа тематизации эмоций:

1. вербальное обозначение ощущений и эмоций (страх);
2. описание ощущений и эмоций, которое может осуществляться с помощью привлечения следующих лингвистических средств:
2.1. выражений, определяющих эмоцию;
2.2. устоявшихся идиоматических конструкций;
2.3. метафорических выражений.
3. обозначение или описание событий и обстоятельств, относящихся к ощущению;
4. описание и пересказ эмоциогенных обстоятельств.

Жизнь общества и лексика языка, на котором оно говорит, всегда тесно связаны. По определению Н.А. Багдасаровой, «одной из главных причин расхождения в семантических системах разных языков является неодинаковое отражение объективной действительности в сознании соответствующих носителей языка в ходе познавательной деятельности»[Багдасарова Н.А. Лексическое выражение эмоций в контексте разных культур.: Дисс. канд. филологических наук. М., 2004. – С. 16.].

Не менее яркое проявление специфичности восприятия окружающего мира можно найти, и анализируя слова, которые связаны с эмоционально-духовной сферой жизнедеятельности человека. Общие отличия, по которым противопоставляются культуры, отражаются на языке, и в том числе на эмотивной лексике. Представители западных культур больше внимания обращают на содержание сообщения, на то, что сказано, в не на то – как, их коммуникация в слабой степени зависит от контекста. Для таких культур – Н.А. Багдасарова называет их низкоконтекстными – характерен когнитивный стиль обмена информацией.

Принадлежность к той или иной культуре предопределяет также уровень эмоциональности и ее интенсивность. Именно этим и объясняется наличие серьезных расхождений в эмоциональной оценке действительности у носителей русского и английского языка. Так, А. Вежбицкая отмечает, что русская культура поощряет резкие, безоговорочные суждения, а англосаксонская культура их избегает. Это подтверждают также данные Н.А. Багдасаровой об использовании наречий *абсолютно (166)* и *совершенно (365)*, в то время, как частота их английских аналогов – *absolutely (12)*, *utterly (27)*, *perfectly (31)*. Если прибавить к этому употребление слов *terribly (18), awfully (10), horribly (12)*, с одной стороны, и *страшно (159), ужасно (170)* с другой, различие между двумя культурами и их отношение к «преувеличению» в восприятии действительности станет еще более очевидным.

Также различие между способами вербализации эмоций русского и английского сознания, наглядно можно увидеть в результатах

эксперимента, описанного в диссертации Н.А. Багдасаровой. В эксперименте участвовали 47 носителей русского языка и 26 носителей английского языка. А обоих случаях в качестве стимулов задавались названия шести основных эмоций, испытуемые должны были написать все слова и словосочетания, которые ассоциируются у них с данными эмоциями. Для дальнейшего исследования были отобраны только те слова, которые недвусмысленно связывались с психофизиологическими компонентами эмоций. Отобранные в соответствии с поставленной задачей слова и словосочетания были разделены на две примерно равные по объему группы. Одна группа включала слова и словосочетания, связанные с регулируемыми компонентами эмоций (например, включающие названия частей тела или указание на функции этих частей: *рот до ушей, руки опустились, мороз по коже, отрешенный взгляд, surprised look, stab sb in the back, a feast for eyes*).

Анализ результатов эксперимента показывает, что самой «выразительной» частью тела в обоих языках является лицо. Но на этом сходство заканчивается. Для остальных частей тела были получены в двух языках прямо противоположные результаты. В русском языке выделяются глаза. Английская лексика, со своей стороны, делает акцент на голову и тело (применительно к телу довольно много слов связано с животом: *turn your stomach, not have the stomach for, get butterflies in your stomach* и т.д.), в то время как в русском языке встретилось всего одно указание на него, причем косвенное (*сосет под ложечкой*).

Тем не менее следует отметить, что некоторые из предпочтений в двух языках совпадают (например, удивление лучше всего передается глазами, а страх – туловищем и конечностями). Но большинство предпочтений в двух языках все же не совпадают. Особо следует отметить презрение, где у англичан ведущей частью тела являются конечности, в то время как в русском языке вообще нет ни одного слова, называющего их. Там, напротив, самой популярной частью тела является лицо, которое у англичан для этой эмоции как раз относится к числу самых непопулярных.

К другой группе были отнесены слова и словосочетания, которые связаны с нерегулируемыми функциями организма и выражают различные органические изменения, как внутренние (деятельность сердца, системы кровообращения, активация или, наоборот, ступорное состояние), так и внешние проявления (пото- и слезовыделение, температура, цвет кожи): *кровь закипела, трястись, побагроветь, потерять дар речи ,tears, feel the blood quickening*). Если в предыдущем случае, когда речь шла о частях

тела, человек в какой-то мере может контролировать свое поведение, то в данном случае проявления носят по преимуществу неконтролируемый характер. В этом смысле можно было ожидать, что различия между русскими и английскими словами окажутся минимальными.

Анализ данных второй группы отмечен несколькими фактами:

1. объем английского словника оказался на 20% выше, чем объем русского. Это прямо противоположно тем результатам, которые были получены для регулируемых функций организма;
2. номинация *презрение* в обоих языках в данной категории практически не представлено;
3. в двух случаях обнаружилось существенное различие: *ступор* значительно более характерен для русских, а температурные характеристики – для английского;
4. у русских в состоянии страха существенно появление слез и пота, а у англичан – активное состояние организма;
5. у англичан существенно появление слез и пота в состоянии гнева, у русских такого проявления нет вовсе;
6. в целом у русских описание страха сопряжено с упоминанием слез, а англичане предпочитают употреблять слова, связанные с активным состоянием организма.

Таким образом, Н.А. Багдасарова приходит к выводу, что особенности, связанные с этнокультурными и психологическими характеристиками представителей высококонтекстных и низкоконтекстных культур во многом совпадают, совпадает ядро эмотивной лексики, поскольку оно «отражает психофизиологические флуктуации, единые для человека как для биологического вида» [Багдасарова Н.А. Лексическое выражение эмоций в контексте разных культур.: Дисс. канд. филологических наук. М., 2004. – С. 26.]. Например, как уже говорилось выше, самой «выразительной» частью тела в обоих языках оказывается лицо. Нельзя не учитывать и процессов глобализации, с неизбежностью ведущих к определенному стиранию различий между культурами. Некоторые исследователи не оперируют понятиями «высококонтекстные» и «низкоконтекстные культуры», культурные синдромы могут сосуществовать в каждой культуре, у каждого человека.

Опираясь на исследование Н.А. Багдасаровой, можно утверждать, что описание вербальных знаков, выступающих в качестве носителей определенных концептов культуры, выявление универсальных свойств и идиоэтнических особенностей имеет большое теоретическое и прикладное значение для выявления сущности генерирования, развития и функционирования эмоциональной стороны языковой картины мира.

Безбородова Анна Николаевна
Учитель истории и обществознания
Шурко Наталья Николаевна
Учитель русского языка и литературы
МБОУ ОШ №48
г. Архангельск, Архангельская область

ИСПОЛЬЗОВАНИЕ МЕТАПРЕДМЕТНЫХ СВЯЗЕЙ НА УРОКАХ ИСТОРИИ И ЛИТЕРАТУРЫ

Мечта каждого учителя – воспитать ученика знающего, умеющего самостоятельно мыслить, задавать себе вопросы и находить на них ответы, ставить перед собой проблемы и искать способы их решения. Каждый педагог мечтает подготовить ребенка к жизни в современном обществе. Данную задачу возможно решить через формирование различного рода необходимых компетенций. Компетенция – это круг вопросов, в которых человек хорошо осведомлен, имеет определенный опыт. Это интегрированный результат овладения содержанием образования, который выражается в готовности ученика использовать усвоенные знания, умения, навыки, а также способы деятельности в конкретных жизненных ситуациях для решения практических и теоретических задач.

Одним из эффективных способов формирования компетенций является интеграция школьных учебных дисциплин. Проблема разобщенности, оторванности друг от друга различных научных дисциплин и школьных предметов на сегодняшний день является одной из самых острых в школе. Для ее решения предполагается активное использование метапредметных образовательных технологий, в которых особое место занимает проведение интегрированных уроков.

Интегрированным уроком можно назвать любой урок со своей структурой, если для его проведения используются знания, умения и результаты анализа изучаемого материала методами других наук или же других учебных предметов с использованием новых учебных программ. Интегрированный урок позволяет решать целый ряд задач, которые трудно реализовать в рамках традиционных подходов. Это и повышение мотивации учебной деятельности за счет нестандартной формы урока, и рассмотрение понятий, которые используются в разных предметных областях, и организация целенаправленной работы с мыслительными операциями, и показ межпредметных связей и их применение при решении разнообразных задач. Помимо этого,интегрированные уроки способствуют формированию целостного взгляда на окружа-

ющую действительность, позволяют воспринимать взаимосвязи различных явлений и процессов жизни.

Специфика интегрированного урока заключается в том, что его проводят и организуют два или более учителя одновременно (бинарный урок), либо один учитель, имеющий квалифицированную подготовку по нескольким смежным дисциплинам, либо согласование учителями разных предметов информации и проведение уроков по отдельности.

В основе интегрированных уроков должна быть близость содержания ведущих тем разных предметов и их логическая взаимосвязь. Такая взаимосвязь легко прослеживается при изучении литературы и истории.

Долгое время литература и история были неотделимы друг от друга. Достаточно вспомнить древние летописи, например «Повесть временных лет». Она является памятником и литературы, и истории. На протяжении столетий русские писатели и поэты очень живо откликались на ключевые моменты в отечественной истории, они анализировали исторические события, представляли свое видение проблем Российского государства, характеризовали исторические личности. Зачастую они не претендовали на достоверность приведенных фактов, но тем не менее многие художественные произведения могут служить настоящим историческим источником, при изучении того или иного события. Ярким примером тому является творчество А.С. Пушкина, который провозгласил: «История народа принадлежит поэту!» Интерес к истории объясняется любовью к своей стране, народу, желанием сохранить историю и донести ее до следующих поколений. Зачастую писатели обращались к истории для того, чтобы там, в далеком прошлом, найти ответы на вопросы, которые задавала настоящая эпоха. Изучение истории в школе также невозможно без изучения культуры народа, его литературы. Поэтому мы находим целесообразным проведение интегрированных (бинарных) уроков истории и литературы.

Разработка бинарных уроков начинается с согласования программ, формулирования общих понятий и тем. Большой простор для интеграции литературы и истории дают произведения А.С. Пушкина «Полтава», «Капитанская дочка» и М.Ю. Лермонтова «Песня про царя Ивана Васильевича, молодого опричника и удалого купца Калашникова». При подготовке интегрированного урока особенно важно продумать методику его проведения. В своей практике мы используем проблемный, исследовательский, проектный методы. Так в ходе бинарного урока по теме «Полтавская битва. Петр I глазами поэта и историка» нами была определена следующая проблема: нужно ли знание истории человеку, читающему

текст художественной литературы на историческую тему; что дает личности прочтение художественного текста на историческую тему? Для работы класс был поделен на две исследовательские группы, одна из которых изучала исторические документы, а другая – текст поэмы Пушкина «Полтава». Перед учащимися была поставлена задача, на основе предложенных текстов проанализировать личность Петра I. В процессе проведенного исследования школьники самостоятельно пришли к выводу, что в поэтических строчках используются различные художественные приемы, которые дают нам возможность почувствовать накал сражения. Здесь необязательно придерживаться строгой исторической правды, достаточно создать образ, картину событий. Ученый-историк же не может обходиться без научного подхода, логики, точного изображения действительности. В целом литературное произведение дополняет, оживляет историческую картину.

При изучении произведения **М. Ю. Лермонтова «Песня про царя Ивана Васильевича, молодого опричника и удалого купца Калашникова»** знания исторической действительности помогают лучше понять характеры и поступки героев. Понятиями, лежащими на стыке литературы и истории, здесь являются опричнина, личность царя Ивана Грозного, культура и быт Руси в XVI веке. Мы считаем целесообразным проведение бинарного урока по теме «М.Ю.Лермонтов. «Песня про царя Ивана Васильевича, молодого опричника и удалого купца Калашникова» в форме суда над основными действующими героями: царем Иваном Грозным, опричником Кирибеевичем и купцом Калашниковым. Историческая составляющая на данном уроке будет выражена в историографической справке о самом царе, опричнине, законах и нравственных устоях того времени. Эти элементы можно ввести в урок привлекая экспертов в судебный процесс. Тогда как само судебное разбирательство основывается на тексте Лермонтова. Итогом этого суда станут моральные оценки героев самим поэтом и вердикт вынесенный им историей.

Следует отметить, что на интегрированных уроках учащиеся получают возможность совершенствовать умение переносить знания из одной предметной области в другую. Это позволяет развивать критическое мышление, аналитическую деятельность, формирует целостное представление об окружающем мире. Используя информацию, полученную по нескольким предметам, анализируя и объединяя ее учащиеся получают более глубокие знания. Такие уроки позволяют формировать творческие способности самостоятельной, ответственной личности.

Мосеева Мария Александровна
Инструктор-методист
ГБУ СШ «Манеж»
г. Ломоносов, г. Санкт-Петербург

ОСОБЕННОСТИ ПРОВЕДЕНИЯ РАЗМИНКИ У НАЧИНАЮЩИХ ЛЕГКОАТЛЕТОВ

Разминка является неотъемлемой частью тренировочного процесса, независимо от специализации спортсменов, и позволяет решить несколько задач. Проведение разминочных упражнений подготавливает организм спортсменов к основной тренировочной нагрузке и снижает вероятность получения травмы, а также способствует показанию более высоких результатов в тренировочных и соревновательных упражнениях.

У легкоатлетов разминка обычно проводится в три этапа: медленный бег, упражнения для развития гибкости мышц и подвижности суставов, специальные беговые упражнения. Рассмотрим на примере этих трех этапов особенности проведения разминки у начинающих спортсменов, детей 9-10-летнего возраста.

Медленный бег способствует улучшению функционального состояния сердечно-сосудистой и дыхательной систем организма – увеличивается ударный объем крови, снижается частота сердечных сокращений в состоянии покоя, увеличивается жизненная емкость легких, величина потребления кислорода и эффективность его использования. Польза медленного бега или бега в равномерном невысоком темпе огромна. Тем не менее, именно эту часть тренировки многие дети не любят и иногда даже пытаются пропустить, опаздывая на занятия. Монотонность этого упражнения делает его малопривлекательным для детей. Эту проблему можно решить, чередуя разминочный бег с игровыми заданиями. Вот несколько примеров из тренировочной практики.

1. Дети бегут по кругу в колонну по одному. По звуковому сигналу (свисток или хлопок в ладоши) необходимо повернуться прыжком на 180 градусов и продолжить бег в другую сторону. Направляющий в этом случае меняется. После нескольких повторений упражнения задание усложняется: если подается один звуковой сигнал, задание остается прежним, два звуковых сигнала – повернуться прыжком на 360 градусов и продолжить бег в ту же сторону. Если дети справились с заданиями, можно усложнить упражнение: три звуковых сигнала – бег спиной вперед. Когда тренер объясняет задание, дети переходят с бега на ходьбу по кругу, чтобы восстановить дыхание.

2. До начала разминочного бега дети рассчитываются на первый-второй. Несколько кругов дети пробегают без заданий в колонну по одному. Затем по звуковому сигналу (свисток или хлопок) первые номера останавливаются и принимают положение «основная стойка ноги врозь», а вторые номера пролезают у них под ногами. Теперь вторые номера оказываются впереди первых, и в этом порядке дети продолжают медленный бег. По следующему звуковому сигналу вторые номера останавливаются в положении «стойка ноги врозь», первые номера пролезают у них под ногами, и порядок восстанавливается. После того, как дети справились с упражнением, его можно усложнить. По двум подряд звуковым сигналам (два свистка или хлопка) учащиеся, бегущие в этот момент впереди в своих парах, принимают положение «упор присев», а дети, которые бегут сзади, перепрыгивают через них, слегка опираясь на плечи («чехарда»).

3. Дети бегут по кругу в колонну по одному. По звуковому сигналу учащийся, замыкающий колонну, выполняет ускорение с правой стороны от бегущих и становится направляющим. Можно дать задание обгонять не по прямой, а оббегать «змейкой» впередистоящих, для развития ловкости и координации движений.

Существует много упражнений, позволяющих вносить разнообразие в разминочный бег и делать его привлекательным для детей. В разминку можно включать «полосы препятствий», прыжки, бег со сменой направления и скорости движения. Но необходимо обратить внимание на то, что, до начала выполнения каких-либо заданий, требующих увеличения скорости движения или включающих элементы силовых упражнений, желательно сначала пройти по кругу спокойно, потом быстрым шагом, и только потом перейти на медленный бег и первые 1-2 минуты не включать в разминочный бег никаких заданий, чтобы организм учащихся мог постепенно перестроиться и подготовиться к предстоящей нагрузке.

После разминочного бега проводятся упражнения **на развитие гибкости мышц и подвижности суставов.** Плохое развитие этих физических качеств в будущем будет мешать прогрессу спортивных результатов. К тому же гибкость хорошо развивается в детском возрасте, и, чем старше становятся дети, тем сложнее добиться увеличения гибкости мышц. Упражнения для развития гибкости и подвижности суставов в подготовительной части тренировки играют важную роль в профилактике спортивных травм. Обычно гибкость лучше развита у девочек, чем у мальчиков, и девочки выполняют упражнения на развитие гибкости с удовольствием.

Существует множество комплексов упражнений для развития гибкости. Важно, чтобы тренер не

повторял каждое занятие одни и те же упражнения, а использовал разнообразные варианты разминки. Упражнения можно проводить стоя в кругу, на матах, у гимнастической стенки, с использованием различных предметов: обручей, мячей, гимнастических палок, а также в парах. Здесь приводятся несколько примеров, как внести разнообразие в упражнения для развития гибкости и провести их в форме игры.

Рассмотрим классический вариант разминки: после окончания медленного бега дети становятся в круг и под руководством тренера выполняют упражнения на гибкость и растягивание. Для начала можно провести несколько упражнений, способствующих увеличению концентрации внимания у детей.

1. Тренер дает первоначальную установку: «Выполняем задания по моей команде – делаем то, что я говорю». Дается команда – «руки вперед», но одновременно тренер показывает другое движение – например, поднимает руки вверх. Следующее повторение тренер дает команду: «Руки на пояс», а показывает положение «руки к плечам». Как правило, большинство детей первые несколько раз повторяют за тренером, то есть выполняют упражнение неправильно. По необходимости тренер еще раз подчеркивает, что дети должны выполнить задание по голосовой команде. После нескольких повторений дети начинают внимательно слушать команды тренера. Детям, которые быстрее всех и без ошибок выполняют задания, начисляются очки. В конце игры, после 5-7 повторений, определяется победитель.

2. Далее, для увеличения концентрации внимания и для развития координационных способностей, можно предложить учащимся следующее упражнения: исходное положение (ИП) – основная стойка, на счет «раз» правая нога вперед, руки вперед, счет «два» – правая нога в сторону, руки в сторону, счет «три» – правая нога назад, руки вверх, счет четыре – ИП. Потом упражнение точно так же повторяется на левую ногу. После нескольких упражнений, направленных на привлечение внимания учащихся и на развитие координационных способностей, можно перейти непосредственно к упражнениям для развития гибкости и подвижности суставов.

3. Дети выполняют любые упражнения в кругу на четыре счета (тренер считает вслух). Когда тренер произносит число «10», задача детей – принять положение «упор присев» и как можно быстрее коснуться руками пола. Тренер отмечает детей, которым удалось быстро выполнить задание. Через несколько повторений добавляется число «20» или любое другое произвольно выбранное число больше четырех, чтобы оно отличалось от подсчета тренера, под который дети выполняют основное упражнение. Задания также могут быть

разными: выполнить прыжок с поворотом на 180 или 360 градусов, как можно быстрее поднять с пола мяч или кубик, выполнить приседание и т.д., главное, чтобы задание отличалось от упражнения, которое выполняют дети. Подобные упражнения учат детей концентрации внимания, развивают быстроту реакции и координацию.

Главным принципом проведения разминочных упражнений для развития гибкости и подвижности суставов является последовательность – упражнения проводятся либо начиная с разминки мышц шеи и рук, и заканчивая мышцами стопы, либо в обратной последовательности – от мышц стопы к мышцам шеи и рук. То есть нежелательно выполнять сначала упражнения для мышц шеи и рук и сразу же переходить к мышцам ног. При выполнении упражнений «сверху вниз» последовательность должна быть такой: шея, руки, туловище, ноги. Такая последовательность обеспечивает постепенное включение в работу больших и малых мышечных групп и способствует профилактике травматизма на тренировочных занятиях. Далее мы не будем рассматривать возможные варианты комплексов упражнений для развития гибкости, поскольку это не является целью данной работы, а остановимся на упражнениях, позволяющих избежать монотонности при проведении разминки с учащимися групп начальной подготовки.

Следующим этапом в разминке является выполнение специальных беговых и прыжковых упражнений. Цель этих упражнений – развитие мышечных групп, позволяющих выполнять бег наиболее эффективно, закрепление правильной техники бега, концентрация на отдельных элементах бегового шага – поднимание бедра, постановка стопы, отталкивание. Наиболее распространены следующие беговые упражнения: подскоки, бег с высоким подниманием бедра, бег с захлестыванием голени, прыжки с ноги на ногу («многоскок»), бег с ускорением. Тем не менее, этот список не является исчерпывающим. На этапе начальной подготовки разнообразие средств и методов тренировки имеет огромное значение, поскольку позволяет поддержать у детей интерес к занятиям.

Для роста спортивных результатов в таких видах легкой атлетики, как бег и прыжки, специальные упражнения необходимо выполнять каждую тренировку. Но, если на первых нескольких занятиях дети выполняют упражнения с удовольствием, то через некоторое время они теряют интерес к этим упражнениям, выполняют задания в полсилы, что, в свою очередь, приводит к снижению эффективности тренировочного процесса. Поэтому, для того, чтобы не снизить, а, напротив, усилить эффект специальных беговых упражнений, необхо-

димо вносить в них разнообразие и использовать различные педагогические приемы, укрепляющие интерес к занятиям. Вот несколько примеров:

1. Беговые упражнения можно совмещать с упражнениями на координацию. Например, дается задание:

1 упр. – подскоки. При выполнении подскоков выполнить одновременное вращение рук назад.

2 упр. – бег с высоким поднимании бедра с попеременным вращением рук вперед.

3 упр. – бег с захлестыванием голени с попеременным вращением рук назад.

При таком сочетании упражнений на координацию и специальных беговых упражнений дети думают о работе рук и забывают о том, что почти такие же упражнения они выполняли на предыдущем занятии. Далее задание можно усложнить. Беговые упражнения выполняются те же, но в процессе их выполнения руки одновременно вращаются в разные стороны – правая вперед, левая назад. Сначала движения руками можно попробовать сделать на месте, потому что для большинства детей это будет довольно сложно, а потом перейти к выполнению всего упражнения.

2. Беговые упражнения в парах.

Подскоки, бег с высоким подниманием бедра и бег с захлестыванием голени можно выполнять в парах, держась за руки. Приставные шаги выполняются лицом друг к другу, положив руки на плечи партнера, или спиной к спине. Задача – не терять соприкосновение с партнером на протяжении заданной дистанции. Приставные шаги также можно выполнять лицом друг к другу, не касаясь партнера, с выпрыгиванием высоко вверх на каждый третий шаг. Задача – выпрыгнуть и высоко над головой выполнить хлопок в ладоши партнера. Дети любят такие задания и с удовольствием их выполняют.

3. Беговые и прыжковые упражнения в колонну по одному.

– Дети становятся в колонну по одному и кладут руки на плечи стоящего впереди в колонне (кроме направляющего). Задание: выполнить прыжки на двух ногах, не расцепляясь, на заданном расстоянии (20-30 метров).
– Дети становятся в колонну по одному. Задание: встать на правую ногу, правую руку положить на плечо впередистоящего, левой рукой взять левую ногу впередистоящего. Выполняются прыжки на одной ноге на расстоянии 15-20 метров. Потом упражнение выполняется точно так же на другую ногу.
– Дети становятся в колонну, принимают положение «низкий присед» и кладут руки на плечи впередистоящего. Выполняются прыжки в низком приседе на расстоянии 15-20 метров, не расцепляясь.

Также можно выполнять прыжки на одной и двух ногах, бег с высо-

ким подниманием бедра и бег с захлестыванием голени, стоя в колонну по одному боком друг к другу, положив руки на плечи стоящих рядом детей.

Подводя итог этой работы, посвященной особенностям проведения разминки у начинающих спортсменов, стоит еще раз обратить внимание на то, что в этом возрасте необходимо использовать большое разнообразие средств и методов тренировки. Очень важен в данном случае обмен опытом с другими тренерами, постоянное самообразование, изучение психологии детей этой возрастной группы и использование педагогических методов, увеличивающих эффективность тренировочного процесса.

Парамончева Елена Вячеславовна
Педагог теоретических дисциплин
МАОУ ДОД «Болгарская детская школа искусств»
г. Болгар, Республика Татарстан

ДУХОВНО-НРАВСТВЕННОЕ ВОСПИТАНИЕ ДЕТЕЙ НА УРОКАХ МУЗЫКАЛЬНОЙ ЛИТЕРАТУРЫ

Урок музыкальной литературы в детской музыкальной школе как никакой другой учебный предмет способен не только развить музыкальный и эстетический вкус, научить разбираться в музыкальных направлениях и эпохах, но и помочь родителям и общеобразовательной школе развить и воспитать ребенка на высоком духовно-нравственном уровне.

Что же понимается под духовно-нравственным воспитанием ребенка? Это формирование у него таких нравственных чувств, как совесть, долг, вера, ответственность, гражданственность, патриотизм; способности к различению добра от зла, проявлению самоотверженной любви, готовности к преодолению жизненных испытаний. А готовность служения людям и Отечеству, проявление милосердия и кротости, духовной рассудительности, послушания, доброй воли в современном мире стало еще более востребованным.

Одна из важнейших задач художественного образования – это воспитание души ребенка средствами искусства, музыкой в частности, воздействие на процесс становления его нравственных качеств, нравственных идеалов. Конечно, музыка не может прямо «перенести» нравственность в душу человека, она способна лишь непосредственно разбудить дремлющие в нём нравственные силы, возбуждая человеческие эмоции. Переживая содержание музыки, ребенок становится более отзывчивым на различные эмоции, начинает сопереживать чужому человеку через музыку, тоньше чувствовать чужую боль, чужие проблемы. Найти основу духовно – нравственного развития детей можно на уроках музыкальной литературы, которая и ставит перед собой эти важнейшие задачи.

В наше время благодаря развитой технике музыка получила широкое распространение, и любой человек, в том числе и школьник, имеет к ней свободный доступ. Но ведь музыку нужно уметь слушать, чтобы не оказаться в узком мире только развлекательной «легкой» музыки, так как главное назначение искусства не в том, чтобы развлекать,а в том, чтобы развивать культуру личности, расширять общий кругозор, прививать патриотизм и другие необходимые нравственные качества, с которыми ребенку придется вступать в жизнь.

Много раз мне приходилось слышать от преподавателей средних школ и родителей, что дети, обучающиеся в музыкальных школах, выгодно отличаются от своих сверстников, далеких от искусства. Они более организованны, умеют распределять свои обязанности в течение дня и даже планируют их на текущую неделю. У таких детей заметно расширен общий кругозор, более развита речь, они обладают тем набором навыков, которых нет у их «свободных» одноклассников. В этом, конечно, есть влияние всехучебных дисциплин, входящих в программу обучения школьника-музыканта, но весомое значение в этом имеет предмет музыкальной литературы, учащий ребенка слушать и слышать, чувствовать и переживать, рассуждать и говорить.

Музыка с ранних лет входит в жизнь детей. С колыбельной песни мамы ребенок приобщается к музыке. Народные песни, танцы, исполняемые его близкимилюдьми, не только расширяют их кругозор и стимулируют общее развитие, но и дают осознание принадлежности к родной национальной культуре, дают почувствовать себя частью своего народа, а значит и Родины. В процессе знакомства с народным творчеством дети осознают и усваивают народную мелодию, переживания простого русского народа, восхищение родной природой.

В программу учебного курса музыкальной литературы с первого года обучения входит изучение народных песен, их история, использование народного творчества в произведениях профессиональных композиторов. Важно, чтобы учащиеся поняли, что народная музыка – фундамент всякой другой музыки и основа классической музыки, и что наши истоки необходимо сохранять как народное достояние. Поэтому на протяжении всех лет обучения музыкальной литературе ребята могут видеть, как композиторы-классики любили, изучали и применяли народную музыку в своих произведениях. Это важная составляющая творческого облика композиторов изучается на уроках в биографиях И.С. Баха, Й. Гайдна, Л. Ван Бетховена, Ф. Шопена, Р. Шуберта; русских композиторов П.И. Чайковского, М.И. Глинки, Н.А. Римского-Корсакова,М.П. Мусоргского, А.П. Бородина; композиторов советского периода – Д.Б. Кабалевского, А.И. Хачатуряна, Г.В. Свиридова и многих других.

Любимые с детства народные сказки, былины, сказания легли в основу многих произведений великих русских композиторов. Оперы М.И. Глинки, П.И Чайковского, М.П. Мусорского, А.П. Бородина, Н.А. Римского-Корсакова, оркестровые произведения А.Лядова рассказывают сказочные истории совсем другим языком – не разговорным, а музыкальным.

В программу музыкальной литературы входит и творчество

национальных композиторов . В Республике Татарстан нельзя не знать о таких корифеях татарской музыки, как С. Сайдашев, Н.Г. Жиганов, Ф. Яруллин, С. Губайдуллина. Их произведения стали классикой татарской музыкальной культуры и ценным достоянием мировой музыкальной культуры.

Изучение жизненного и творческого пути каждого композитора дает детям много новых представлений и об его удивительной судьбе, и об эпохе, в которой он жил и творил, о его музыкальном стиле, современниках в других творческих направлениях –художниках, скульпторах, писателях, поэтах. Так ученик погружается в историю, литературу, а значит, становится эрудированнее. Можно вспомнить много примеров, когда подростки после такого глубокого изучения творчества отдельного композитора становились его поклонниками, находили записи его музыки, не входящей в изучаемую программу, и слушали ее на досуге. А ведь общеизвестно, что такое избирательное слушание и способствует воспитанию духовно-нравственной личности, так как ученик имеет перед собой личностный пример композитора, прошедшего через трудности судьбы и не изменившего своему любимому делу. Так, например, при изучении биографий композиторов дети часто удивляются, какими сильными характерами обладали Л.В. Бетховен, В.А. Моцарт, Д.Д. Шостакович и другие. В их мыслях идет сопоставительная работа своих возможностей в представляемых обстоятельствах, они ищут причины жизненных трудностей композитора, начинают понимать и чувствовать те творческие принципы, которыми музыканты не смогли поступиться.

Важнейшим элементом урока музыкальной литературы является прослушивание музыки, а с развитием мультимедийных технологий и просмотр видеозаписей опер, балетов, отдельных концертных выступлений знаменитых музыкантов. Качество аудио – и видеозаписей должно быть высокого уровня, исполнители должны отличаться высокой культурой исполнения. Учащиеся на уроках музыкальной литературы должны видеть и слышать только хорошую музыку, это тоже является важным воспитательным элементом. Перед просмотром записи педагог должен знакомить ребят с творческой жизнью исполнителя, поворотными моментами его биографии, это тем более интересно, что многие из них являются нашими современниками.

К сожалению, не все учащиеся музыкальных школ имеют возможность посещать концертные залы и оперные театры, а ведь «живую» музыку не заменит никакая видеозапись. Дети, увидевшие своими глазами оперный или балетный спектакль, никогда не забудут впечатления

радости и новизны. Сидя в концертном зале, они могут наблюдать духовно наполненную жизнь других людей. И пусть выпускник музыкальной школы не посвятит свою жизнь музыке, но концертные залы и театры он будет посещать с удовольствием, а позже приобщать к искусству и своих детей.

Чем раньше ребенок получит возможность познакомиться с классической и народной музыкой, тем более успешным станет его общее духовно-нравственное развитие. Эмоциональная отзывчивость на музыку помогает воспитывать такие качества личности, как доброта, умение сочувствовать другому человеку, сопереживать.

Эти же чувства помогают воспитывать детские произведения композиторов-классиков, которые внесли свой вклад в мировую копилку духовно-нравственного развития детей своими произведениями. Ребята очень любят слушать «Детский альбом» П.И. Чайковского и рассуждать после его прослушивания на близкие им темы – мама, игрушки, настроение, природа. Этот фортепианный цикл заставляет переживать знакомые детям эмоции. Развитие у детей эмоциональной отзывчивости и осознанности восприятия ведет к желанию слушать классические музыкальные произведения, рождает творческую активность. Так, по учебному плану несколько уроков музыкальной литературы посвящено балету П.И. Чайковского «Щелкунчик». Красота и необычность балета, сказка, воплощенная в танце, изумительная музыка – все это порождает и развивает эмоции, интерес, мышление, воображение, вкусы ребенка; формируются основы его духовно-нравственного сознания и музыкальной культуры в целом.

Патриотическое воспитание является частью духовно-нравственного воспитания. В процессе изучения на уроках музыкальной литературы творчества композиторов-классиков педагог акцентирует внимание учащихся на любви каждого музыканта к своему народу, Родине. Именно Родина формирует истинную ценность и неповторимость творчества композитора, делает его частью мировой художественной культуры. Как представитель своей эпохи, композитор помогает слушателям посмотреть на события глазами автора. Так, при изучении Симфонии № 7 «Ленинградской» Д.Д. Шостаковича дети понимают, какой ценнейший вклад внесли музыканты и композиторы в Победу, какими трудными были военные годы для народа. Ученики еще раз погружаются в историю своего отечества, а зримость и картинность образов,характерные для музыки Д.Д. Шостаковича, вызывают у них сильные эмоции,новый взгляд на войну и мир. Патриотическая опера М.И. Глинки «Иван Сусанин» открывает детям малознакомые страницы отечественной

истории, ярко и образно описывая события «смутного» времени. В средней школе подвиг Ивана Сусанина упоминается лишь вскользь, а уроки музыкальной литературы могут не только пополнить знания ребенка по истории, но и увидеть события прошлых лет с помощью интересного и сложного музыкально-театрального жанра-оперы. Теми же качествами ценны оперы А.П. Бородина «Князь Игорь», М.П. Мусоргского «Борис Годунов». Ну а опера П.И. Чайковского «Евгений Онегин» поможет взглянуть на одноименное произведение А.С. Пушкина совсем с другой стороны – стороны музыкально-театрального искусства.

Начинать всестороннее развитие личности ребенка надо как можно раньше. С момента рождения дети подвергаются самым разнообразным влияниям. Было бы очень хорошо, если бы все учащиеся воспитывались в семьях, где разговоры взрослых оказывают на них только благотворное влияние, где общая атмосфера способствует обогащению и облагораживанию личности. Но каждый, кто имеет дело с детьми, знает, как бедны духовно многие из них, как часто лишены они в раннем возрасте благоприятных предпосылок для своего развития. Поэтому чем раньше ребенок получит возможность познакомиться с классической и народной музыкой, тем более успешным станет его духовно-нравственное развитие.

Проблема духовно – нравственного воспитания подрастающего поколения является одной из сложных и противоречивых педагогических задач, от решения которой зависит социальное и духовное здоровье подрастающего поколения. Особая роль в решении этой задачи принадлежит музыке, урокам музыкальной литературы в частности. Музыка бережно сохраняет вечные ценности – любовь, красоту, добро, силу духа, верность и является их надежным проводником в формирующиеся души детей.

Пенькова Инна Сергеевна
Преподаватель изобразительного искусства
МБУ ДО «ДШИ п. Маслова Пристань»
с. Ржевка, Белгородская область

РОЛЬ ДОПОЛНИТЕЛЬНОГО ОБРАЗОВАНИЯ В РАЗВИТИИ ЛИЧНОСТИ РЕБЕНКА

Данная статья освещает вопросы развития личности ребенка. О роли и месте дополнительного образования. О том какие предметы учащиеся осваивают на занятиях, их краткая характеристика и значимость в формировании знаний детей.

В современном мире большое внимание акцентируется на получение детьми дополнительного образования. В этом направлении проходит колоссальная работа. Ведь дополнительное образование является одной из главных частей в формировании разносторонне развитой личности. Учащимся предоставляется возможность выбрать образовательную область, профиль, направленность, срок освоение программы.

Детские школы искусств предлагают на выбор учащимся освоить различные специальности, такие как: баян, фортепиано, вокал, аккордеон, медные духовые инструменты, скрипка, балалайка, гитара, изобразительное искусство, хореография, эстрадно-джазовые инструменты.

Спектр занятий очень широк, мы остановим свое внимание на изобразительном искусстве. Обучение осуществляется по различным программам, например: общеразвивающая программа в области декоративно прикладное искусство (срок обучения 4-5 лет), дополнительная предпрофессиональная общеобразовательная программа в области изобразительного искусства «Живопись», «Декоративно прикладное искусства» (срок обучения 5(6) и 8(9) лет). Содержание общеразвивающей программы ориентировано на общее развитие детей, получения дополнительных навыков, умений, знаний в области изобразительной деятельности. А предпрофессиональная общеобразовательная программа в области искусств «Живопись», имеет предпрофессиональную ориентацию. Но не стоит заблуждаться на счет художественного образования, естественно в будущем это может стать профессией. Но все таки на начальном этапе, в основе лежит развитие личности ребенка, а лишь потом предпрофессиональная направленность. Художественное образование способствует развитию творческих способностей детей, всесторонне развивает ребенка. В данных программах включен следующий цикл учебных предметов: «Прикладное

творчество», «Живопись», «Рисунок», «Композиция станковая», «Основы изобразительной грамоты и рисования», «Лепка» и т.д. Занятия изобразительной деятельность способствуют раскрытию творческого потенциала ребенка. Каждый из перечисленных предметов учебного цикла, во-первых является комплексом помогающим познать мир искусства, во-вторых каждый предмет по отдельности способствует развитию определенных умений и навыков. Предмет «Прикладное творчество» направлен на изучение видов ДПИ, народное искусство как проявление творчества народа близко по своей природе к творчеству ребенка именно поэтому, оно понятно ему. Одна из функций народного декоративного творчества – это развитие положительного эмоционального настроя детей. Учащиеся на занятиях очень увлекает выполнение русской народной росписи, лепкой глиняной народной игрушки, вышивкой, гобеленом, батиком не только изготовлением эскиза, а так же работой в материале. Ребёнок напрямую прикасается истории, традициям, что в свою очередь способствует патриотическому воспитанию.

Не менее важные предметы «Основы изобразительной грамоты и рисования», «Живопись», помогают научится правильно пользоваться живописными и графическими материалами. Учащиеся расширяют кругозор, получают новые знания о техниках, видах, приемах работы с акварелью и гуашью, пастелью, восковыми мелками, гелиевыми ручками, углем, сангиной, соусом. Занятия рисунком и живописью способствуют овладению объемно пространственным видением. Роль рисунка очень важна, так как он является основополагающим в цикле учебных предметов. Способствует целостному восприятию предметов мира детьми. Помогает понять и осмыслить окружающий мир, научится понимать закономерности строения форм.

Каждый предмет учебного цикла вносит определенный вклад в развитие ребенка, способствует гармоничному развитию, расширяет кругозор. Дополнительное образование очень важно, так как, такого объема знаний и навыков в общеобразовательной школе ребенок не может получить, он лишь знакомится с маленькой крупицей огромного мира изобразительного искусства и не может открыть для себя настолько широкий мир.

Искусство, понятие широкое, и включает в себя разные виды – архитектуру, живопись, декоративно – прикладное искусство, скульптуру, они дают представления о красоте и позволяют прикоснуться к прекрасному. И все эти знания заложены в программах дополнительного образования. Данные знания помогут ребенку стать всесторонне образованной личностью, культурно развитой. Это говорит о том, что получение

дополнительного образования, а в частности изучение специализации изобразительное искусство имеет огромное значение в становлении личности ребенка.

Кожевникова Анна Сергеевна
Учитель-логопед
Пархоменко Ольга Владимировна
Учитель-логопед
Сепп Эви Хуго-Вольдемаровна
Учитель-логопед
МБДОУ «Детский сад №110 «Жемчужинка»
г. Прокопьевск, Кемеровская область

ЭКСПРЕСС-ОБСЛЕДОВАНИЕ ДЕТЕЙ ДОШКОЛЬНОГО ВОЗРАСТА В УСЛОВИЯХ ЛОГОПЕДИЧЕСКОГО ПУНКТА

Мониторинг – это целенаправленная планомерная система, которая применяется на всех этапах коррекционного процесса. Учитель – логопед отслеживает динамику в речевом развитии ребенка для последующего учета при планировании и проведении логопедической работы.

Мониторинг на логопункте целесообразно проводить 3 раза в год поэтапно:

- Начальный этап – в начале учебного года (сентябрь);
- Промежуточный – в середине учебного года (январь);
- Итоговый – в конце года (май).

В результате полученных данных мониторинга могут вноситься коррективы в индивидуальные планы логопедической работы с воспитанниками.

Наиболее удобной формой проведения мониторинга в условиях логопедического пункта дошкольного образовательного учреждения является экспресс-диагностика – оперативное массовое обследование состояния речевого развития детей дошкольного возраста, с целью выявления нуждающихся в коррекционной работе.

Экспресс – диагностика проводится как первичное обследование, когда на знакомство с ребенком и на выявление того или иного речевого нарушения уходит несколько минут. Поэтому мы подобрали такой картинный материал (Приложение №1), чтобы при выполнении одного задания можно было диагностировать детей сразу по нескольким речевым параметрам:

1. Звукопроизношение.

Ребенок рассматривает и называет картинки последовательно по группам звуков: свистящие, шипящие, сонорные. Обследуемые звуки представлены в твердом и мягком варианте произношения, в разных позициях состава слова.

Самолет, снеговик, бусы, слон. Зонт, коза, ваза, береза. Цапля, курица, цифры, колодец.

Желтый шар, кошка, машина, книжка, часы, мяч, щетка, щенок.

Лук, лодка, белка, кукла, лиса, пила, улитка, телефон.

Роза, рак, сыр, арбуз, гриб, радуга, барабан, матрешка, чере-

паха.

Результаты обследования фиксируются в стартовые протоколы.

2. Лексика.

– Существительные (обобщение): животные, транспорт, деревья, цветы, овощи, ягоды, игрушки;
– Глаголы: Что делает кошка? Что делает рыбка? Что делает машина? Что делает птица?
– Прилагательные: Цвет, форма и материалы, из которых сделаны предметы – резиновый мяч, железная машина, деревянная матрешка, желтый шар, круглый арбуз.

3. Грамматика.

– Употребление существительных с уменьшительно – ласкательными суффиксами: слон – слоник, шар – шарик, кошка – кошечка, книга – книжечка, матрешка – матрешечка и т.д.
– Образование множественного числа существительных: самолет – самолеты, гриб – грибы, лодка – лодки, кукла – куклы и т.д.
– Названия детенышей животных: у кошки – котенок, у собаки – щенок, у коровы – теленок, у слона – слоненок.
– Согласование прилагательных с существительными: желтый шар, круглый мяч, синие бусы, разноцветная радуга, пушистая кошка.
– Употребление предложно – падежных конструкций (ответить на вопросы): Где стоит цветок? Где растут листья? Где спряталось солнышко? С чем играет кошка?

4. Связная речь. Сказка «Колобок». «Лепим снеговика». «Деревья летом и осенью».

5. Слоговая структура.

Называние слов различного слогового состава: шар, коза, зонт, слон, арбуз, кукла, радуга, улитка, барабан, матрешка, черепаха, снеговик.

6. Фонематическое восприятие.

Повтори за взрослым:

– Как кудахчет курица: ко – ка – ко;
– Как мекает коза: ме – ми – ме;
– Как мычит корова: му – ма – му.

7. Ориентировка на листе бумаги:

Назови картинку в левом верхнем углу, в нижнем правом углу, в середине.

8. Артикуляционная моторика.

Называем картинку и делаем упражнение:

– «Слоник» – тянем губы трубочкой вперед.
– «Шарик» – надули щечки.
– «Часики» – Приоткрыть рот, губы растянуть в улыбке и кончиком языка попеременно тянуться в разные уголки рта, изображая маятник часов.

9. Математические представления.

– Назови цифры.
– Посчитай бусины, покажи самую большую и самую маленькую бусину.
– Назови и посчитай цвета у радуги.

Подобная форма диагностики речи воспитанников дошкольного образовательного учрежде-

ния позволяет в короткие сроки выявить детей, нуждающихся в логопедической помощи. Так же способствует более глубокому и детальному изучению речевого развития каждого ребёнка, помогает наметить наиболее эффективные пути коррекции речевой патологии.

Приложение №1

Петрова Людмила Петровна
Учитель-логопед
ГБОУ ООШ пос. Подгорный с/п « Золотой петушок»
пос. Подгорный, Самарская область

ФОРМИРОВАНИЕ ЛЕКСИКО-ГРАММАТИЧЕСКОЙ СТОРОНЫ РЕЧИ У ДОШКОЛЬНИКОВ С ОВЗ

Дети с хорошо развитой речью, посещающие образовательные учреждения, на протяжении дошкольного возраста усваивают необходимые для учения в школе словарный запас и языковые грамматические формы, подготавливаются к овладению звуковым и морфологическим анализом слов, однако у детей с различными формами речевой патологии эти процессы замедляются. Дети с различными нарушениями речи в условиях массовой школы обычно оказываются не в состоянии овладеть навыками письма и чтения в полном объеме. В связи с этим становится понятным, какую важную роль призваны выполнить логопеды дошкольных образовательных учреждений, работающие с воспитанниками с речевой патологией, которые не только корригируют детскую речь, но и проводят целенаправленную подготовку детей к школе, и тем самым предупреждают возможную их неуспеваемость.

Федеральный закон «Об образовании в РФ» и Приказ Минобрнауки Росиии «Об утверждении федерального государственного образовательного стандарта дошкольного образования» разъясняют, что дети, имеющие психический недостаток, включая нарушение речи, препятствующий усвоению образовательной программы дошкольного учреждения, относятся к категории детей с ограниченными возможностями здоровья (ОВЗ).

Общеобразовательная программа дошкольного воспитания «От рождения до школы», одобренная ФГОС, определяет нарушение речи как отклонение в речи говорящего от языковой нормы, принятой в данной языковой среде, обусловленное расстройством нормального функционирования психофизиологических механизмов речевой деятельности.

Дети с ограниченными возможностями здоровья, имеющие речевую патологию, отличаются своеобразием речевого развития. Это проявляется как в задержке темпа развития отдельных сторон речи, так и в характере недостатков речи.

Впервые теоретическое обоснование ОНР было сформулировано Р.Е. Левиной и коллективом научных сотрудников НИИ дефектологии, которые разработали периодизацию общего недоразвития речи. Р.Е. Левина

выделила три уровня речевого развития, отражающие типичное состояние компонентов языка у детей дошкольного возраста с речевой патологией.

Сравнительный анализ развития лексико-грамматического строя речи при нормальном и нарушенном речевом развитии представлен в работах Р.И. Лалаевой, Н.В. Серебряковой. Авторы подробно описывают нарушения лексики у детей с ОНР, отмечая ограниченность словарного запаса, расхождение объёма активного и пассивного словаря, неточное употребление слов, вербальные парафазии, трудности актуализации словаря. Дети с ОНР хотя и понимают значения многих слов, объём их пассивного словаря почти достаточен, практическое употребление слов в речи сильно затруднено.

Скудность активного словаря проявляется в неточном произнесении многих слов – названий домашних и диких животных, птиц, растений, инструментов, предметов одежды. В глагольном словаре преобладают слова, обозначающие ежедневные бытовые действия. Трудно усваиваются слова, имеющие обобщённое значение, и слова, обозначающие оценку, состояние, качество или признак того или иного предмета. Слова и понимаются, и употребляются неточно, значение их либо расширяется, либо, напротив, понимается слишком узко. Отмечается задержка в формировании и усвоении семантики слов.

При ОНР формирование грамматического строя происходит с большими трудностями, чем овладение словарём: значения грамматических форм более абстрактны, правила грамматического изменения слов многообразны.

Овладение грамматическими формами словоизменения, различными типами предложений происходит у детей с ОНР в той же последовательности, что и при нормальном речевом развитии.

В норме постижение грамматических норм происходит одновременно с формированием словарного запаса малыша: узнанные слова сразу же включаются в состав используемых им высказываний, где подвергаются грамматической обработке; в то же время понимание значений этих слов в полном объёме возможно лишь в окружении других слов, т.е. в словосочетаниях и предложениях, в которых они обогащаются новыми значениями.

Современные исследования, посвященные вопросам развития языковой способности, свидетельствуют, что разные дети испытывают неодинаковые трудности при усвоении лексических и грамматических норм: одним детям труднее уяснить лексические значения слов, другим – понять грамматические правила их изменения и комбинирования друг с другом.

Традиционно существовало мнение, что поразительно быстрое

развитие речи у маленьких детей связано прежде всего с активным пополнением их словарного запаса. Однако современные исследования этого феномена убедительно доказывают, что «скачок» в развитии речи связан не столько с большим количеством слов в детском лексиконе, сколько с умением ребёнка вычленять в речи окружающих словоизменительные и словообразовательные элементы, самостоятельно использовать этот «строительный материал» для собственного производства речи в соответствии с правилами, существующими в данной языковой среде.

Установлено, что основные грамматические правила осваиваются маленьким ребёнком к 3-3,5 годам. В дальнейшем происходит лишь накопление новых слов, введение их в уже установленную систему, уточнение и детализация ранее понятых правил. На начальном этапе усвоения грамматики (в возрасте от 2-2,5 до 3-3,5 лет) доминирующим является овладение словоизменительной системой языка. При словоизменении значение слова не меняется, меняется только его форма. Основными словоизменительными элементами языка являются окончания. На следующем этапе грамматического развития (возраст от 3,5-4 до 5-6лет) ребёнок концентрирует внимание на словообразовательной системе родного языка: образование слова с новым значением на базе другого однокоренного слова, из которого оно выводится по смыслу и по форме с помощью специальных языковых средств, прежде всего суффиксов и приставок.

В этот период речевой арсенал ребёнка пополняется предложениями различной речевой структуры. Именно в них он имеет возможность закреплять, совершенствовать новые словоизменительные и словообразовательные приемы. Чем лучше освоены им способы словоизменения и словообразования, тем активнее применяются эти навыки в построении предложений. В его речи появляются сложносочинённые и сложноподчинённые предложения, конструкции с однородными членами, вводными словами.

Но далеко не у всех детей процесс усвоения грамматических правил родного языка протекает гладко и безболезненно. На этом пути у ребёнка много трудностей, причины возникновения которых весьма разнообразны. Это и объективная сложность самой системы русского языка, и неполноценность речевого окружения ребёнка, и различные виды патологии, затрагивающей речевую функцию.

Недостаточность грамматического строя проявляется в более медленном темпе усвоения законов грамматики, в дисгармонии развития морфологической и синтаксической систем языка. Нарушения морфологической системы у дошкольников

с ОНР можно свести к следующим: неправильное употребление окончаний существительных, прилагательных; ошибки в употреблении падежных и родовых окончаний количественных числительных, личных окончаний глаголов; затруднения в употреблении предложно-падежных конструкций.

При ОНР формирование грамматического строя происходит с большими трудностями, чем овладение словарём. Это связано с тем, что грамматические значения абстрактны и грамматика организована на основе большого количества правил.

Группа дошкольников с ОВЗ неоднородна, выраженность речевых нарушений может быть различна, что и определяет специфику коррекционного воздействия.

Использованная литература:

1. *Левина Р.Е. Характеристика ОНР у детей // Основы теории и практики логопедии, М., 1968.*
2. *Р.И. Лалаева, Н.В. Серебрякова «Формирование лексики и грамматического строя у дошкольников с общим недоразвитием речи».СПб, Союз, 2001.*
3. *Т.Б. Филичева, Г.В. Чиркина «Коррекционное обучение и воспитание детей 5-летнего возраста с общим недоразвитием речи».*
4. *О.А. Безрукова «Грамматика русской речи» часть 1, 2. Москва «Русская речь» 2011.*

Тырышкина Надежда Викторовна
Учитель-логопед
МБОУ «СОШ №12»
г. Горно-Алтайск, Республика Алтай

СТАТЬЯ «ДИСГРАФИЯ У МЛАДШИХ ШКОЛЬНИКОВ»

Аннотация: «*В этой статье автором рассматриваются варианты и классификация дисграфии у младших школьников. Автор рассуждает о важности и необходимости изучения, ранней диагностики и коррекции дисграфии. А так же о необходимости взаимодействия учителя логопеда с учителями предметниками на уроках.*

Ключевые слова: *логопедия, дисграфия, младшие школьники, виды и классификация дисграфии.*

Проблема нарушений чтения и письма у детей исследуется уже более ста лет. Однако и до настоящего времени многие вопросы остаются неразработанными и спорными.

Современные исследования нарушений письма являются разносторонними. Расстройства письменной речи изучаются в клиническом, психологическом, лингвистическом, психолингвистическом, психолого – педагогическом и других аспектах.

Каждый из этих аспектов рассмотрения позволяет углубить понимание сущности, симптоматики, выявить структуру общего дефекта.

Дисграфия – это частичное специфическое нарушение процесса письма. Письмо представляет собой сложную форму речевой деятельности, многоуровневый процесс. В нем принимают участие различные анализаторы речеслуховой, речедвигательный, зрительный, общедвигальный. Между ними в процессе письма устанавливается тесная связь и взаимообусловленность.

Структура этого процесса зависит от этапа овладения навыком, задачами и характером письма. Письмо тесно связанно с процессом устной речи и осуществляется на основе достаточно высокого уровня её развития. Процесс письма включает большое количество операций. А. Р. Лурия в работе «Очерки психофизиологии письма» определяет следующие операции письма:

1. Письмо начинается с мотива, побуждения, задачи. Человек знает, для чего он пишет.
2. Смысловое программирование будущего связанного высказывания.
3. Анализ звуковой структуры слова. Для этого нужно определить звуковую структуру слова, последовательность и место каждого звука. Большую роль играет проговаривание: громкое, шепотное или внутреннее.

4. Следующая операция – соотношение выделенной из слова фонемы с определенным зрительным образом буквы.
5. Затем следует моторная операция процесса письма – воспроизведения с помощью движений руки зрительного образа буквы. Одновременно с движением руки осуществляется кинестетический контроль. Несформированность какой – либо из указанных операций может вызывать нарушение процесса овладения письмом, дисграфию.

Проявления расстройств чтения и письма у детей разнообразны и в отличие от нарушений устной речи требуют иного подхода, как в понимании структур дефекта, так и в плане ранней диагностики и лечебно – педагогической помощи.

Выделяют следующие виды дисграфий:

– ***Артикулярно – акустическая*** (в основе её лежит отражение неправильного произношения на письме, неправильное проговаривание «бы», вместо «был»; «сышит» – «слышит», учащиеся допускают замены, пропуски звуков).

Допускается искажение, например: **с – ш – ш – ч** – произносится как один искаженный вариант.

– ***Дисграфия на основе нарушений фонемного распознавания*** (связана с нарушенной слуховой дифференциацией звуков). Проявляется в заменах букв (заменяются – свистящие и шипящие, звонкие и глухие, аффрикаты и компоненты, входящие в их состав **(ч – т, ч – ш, ц – т)**; в неправильном обозначении твердых и мягких согласных («писмо», «лубит», «лижа»); заменяются гласные даже в ударном положении: **о – у** (туча – «точа»); **е – и** (лес – «лис»); смешиваются буквы л – к, б – в, п – н, хотя произношение этих звуков является нормальным.

– ***Дисграфия на почве нарушения языкового анализа и синтеза*** (в основе лежит нарушение языкового анализа и синтеза: деления предложений на слова, слогового и фонематического анализа и синтеза; искажение структуры слова и предложения).

Характерны следующие ошибки: пропуски согласных при их стечении (диктант – «дикат»), пропуски гласных (дома – «дма»), перестановки букв (окно – «коно»), перестановки букв (таскали – «тасакали»), перестановки слогов. Нарушение деления предложений на слова при этом виде дисграфии проявляется в слитном написании слов, особенно предлогов («вдоме», раздельное написание слов, дополнение букв).

– ***Аграмматическая дисграфия*** связана с недоразвитием грамматического строя речи. В связной письменной речи последовательность предложений не всегда соответствует последовательности описываемых событий. На уровне предложений аграмматизмы на письме прояв-

ляются в искажении морфологической структуры слова, замене префиксов, суффиксов, (захлебнулась – «нахлебнулась», козлята – «козленки»), изменений падежных окончаний («много деревов»), нарушении предложных конструкций, изменение падежа местоимений («около ним») числа существительных, нарушение последовательности слов в предложении.

– ***Оптическая дисграфия*** проявляется в заменах и искажениях букв на письме, например**: «т на ш», «в на д» заменяются; (и – ш, п – т, х – ж, л – м), з**еркальное написание букв (эжик – ёжик).

Все эти виды можно наблюдать в письменных работах учащихся.

Таким образом, при дисграфии учащиеся делают такие специфические ошибки, как:

– ошибки на уровне буквы и слога, пропуск букв и слогов;
– замены букв (наблюдается смешение букв – обозначается то верно, то ошибочно); допускают такие смешения**: д – т, з – е, б – е, в – ф, ж – ш, г – к, е – ю, г – х – к, р – л, с –ш, з – ж, с-ш, ч – ш, ч – ц, ч – т, ц – т, ц – е, с – е, с –о, у – ц – з, л – и, м – ш, т – ш, в – д;**
– перестановка букв и слогов (является трудностью анализа последовательности звуков в слове);
– вставка гласных букв при стечении согласных («ноябарь»);
– ошибки на уровне слова;
– раздельное написание частей слова;
– слитное написание служебных слов;
– ошибки на уровне предложения (словосочетания) – отсутствие обозначения границ предложений;
– нередки случаи несогласованности членов предложения в роде, числе, падеже («наступило ночь»);
– трудности в употреблении предлогов (опущение их или замена);
– не улавливают категориальных различий частей речи.

Механизмы нарушений чтения и письма во многом являются сходными, поэтому и в методике коррекционной работы по их устранению много общего.

В настоящее время очень много детей с тяжелыми нарушениями речи обучаются в школе. Более половины из них испытывают затруднения в овладении письменной и устной речи. На своих коррекционных занятиях мне приходится отводить большое внимание дисграфии, т.к. это является важным при ликвидации пробелов по русскому языку и чтению.

Коррекция тесно связана с воспитанием фонематического слуха и звукового анализа. Ученик должен усвоить, что единицей устной речи является слог. Его необходимо научить осознавать звуковую последовательность слогов, выделять ударный слог и число слогов в слове, определять и дифференцировать фонемы

русского языка, устанавливать их последовательность.

Приходиться учить выделять значимую часть слова, подбирать родственные слова, определять лексический смысл слов и отграничивать его от грамматического, правильно определять границы слов в предложениях, сопоставлять пунктуально с интонацией текста.

Дисграфия сопровождается расстройствами в овладении письменной речью, с другой – трудностями использования орфографических правил. Применение правил требует достаточно высокого уровня и усвоения языковых закономерностей, сформированности языковых обобщений.

Так как ошибки у учащихся имеют стойкий характер, то помимо коррекционных логопедических занятий, необходимо уделять внимание и на уроках по русскому языку. Поэтому, я считаю, очень важно работать в паре с учителями предметниками.

Сложную проблему представляет вопрос оценки успеваемости по русскому языку детей с дисграфией. Я считаю, что возможно следует в период проведения коррекционной работы осуществлять совместную проверку контрольных работ по русскому языку учителем и логопедом школы, для выделения специфических дисграфических ошибок, которые не должны учитываться при выставлении оценки.

Использованная литература:

1. *Кобзарева Л.Г., Резунова М.П., Юшина Г.Н. Система упражнений по коррекции письма и чтения детей с ОНР/ Практическое пособие для логопедов.- Воронеж: Издательство «Учитель», 2003.-217 с. ISBN 5-98225-003-1*
2. *Левина Р.Е. Нарушения речи и письма у детей: Избранные труды/ Ред.-сост. Г.В. Чиркина, П.Б. Шошин.-М.: АРКТИ, 2005.- 224 с.: ил. ISBN 5-89415-462-6*
3. *Мазанова Е.В. Коррекция аграмматической дисграфии. Конспекты занятий для логопеда/ Е.В. Мазанова.- М.: Издательство ГНОМ и Д, 2006.- 136 с. ISBN 5-296-00684-4*
4. *Мазанова Е.В. Коррекция акустической дисграфии. Конспекты занятий для логопедов/ Е.В. Мазанова.- М.: Издательство ГНОМ и Д, 2006.-184 с. ISBN 5-296-00682-8*
5. *Мазанова Е.В. Коррекция дисграфии на почве нарушения языкового анализа и синтеза. Конспекты занятий для логопедов/Е.В. Мазанова.-М.: Издательство ГНОМ и Д, 2006.- 128 с. ISBN 5-296-00685-2*
6. *Парамонова Л.Г. Предупреждение и устранение дисграфии у детей.- Спб.: Лениздат; Издательство «Союз», 2001.- 240 с.- (Коррекционная педагогика). ISBN 5-289-02016-0 (Лениздат); ISBN 5-94033-106-8 (Изд-во «Союз»).*

Федоренко Ирина Ивановна
Педагог-психолог
МАОУ СОШ №8
г. Лабытнанги, ЯНАО, Тюменская область

СТАТЬЯ ПО ПРОФИЛАКТИКЕ СУИЦИДА

Опасность суицида велика для подростка. Самоубийства подростков – тема, которая в последние дни особенно активно обсуждается в обществе и освещается в СМИ.

По данным ВОЗ около 20% самоубийств в мире приходится на подростковый и юношеский возраст. Число же суицидальных действий и намерений гораздо больше.

В России в последние 6-7 лет частота суицидов составляет 19-20 случаев на 100 тысяч подростков. Ежегодно это составляет от полутора до двух с лишним тысяч человек. Средний показатель в мире – 7 случаев на 100 тысяч. Это выводит нашу страну на одно из первых мест в списке стран, где подросткам наиболее свойственно суицидальное поведение.

Пока общество задается вопросом, зачем подростки лезут в петлю и прыгают с крыши, психологи отмечают: главный вопрос – не зачем дети сводят счеты с жизнью, а в чем причина таких действий? И почему им никто вовремя не помог?

Самоубийство подростка – результат того, что крик о помощи не был услышан вовремя. Но, кроме того, – это поступок, при помощи которого юноша или девушка пытается привлечь к себе внимание.

В связи с этим остро стоит вопрос, как об изучении стимулирующих это явление факторов, так и о коррекции суицидального поведения в детско-подростковой среде образовательного учреждения.

Школа, где подростки проводят треть дня, представляется средой для осуществления профилактики суицидального риска среди учащихся. В связи с этим была разработана система профилактических мероприятий, направленных на предупреждение суицидального поведения несовершеннолетних, в реализации которой принимают участие все участники образовательной деятельности: педагоги, родители, учащиеся, педагоги-психологи.

В нашей школе была разработана программа по профилактике суицида и суицидального поведения «Мой мир». Программа направлена на осознание своих целей и желаний. Затем – анализ своих реальных возможностей и условий жизни, затем – свободный выбор и принятие на себя ответственности за все последствия выбора, то есть пристальный

интерес к самому себе, постоянное соотнесение своих планов с жизненными планами других людей – такая жизнь приносит радость, чувство осмысленности бытия. Человек ощущает себя ответственным за то, как и чем он живет. И основана эта ответственность на глубоком знании себя, своего внутреннего мира.

Источник создания собственного образа мира – чувства, переживания, личные смыслы, которые каждый из нас вкладывает в то или иное знание о мире. Без них наша картина мира была бы безжизненна. Вся известная нам информация о внешнем мире, весь наш опыт его познания, все переживания и чувства, объединяясь, позволяют нам создать свою, личную картину мира.

Стоит отметить, что под особым вниманием находятся учащиеся, состоящие на всех видах учета, учащиеся из неблагополучных семей, приемные и опекаемые подростки; дети, родители которых находятся в разводе и, конечно же, одаренные ученики.

В работе с семьей используются разнообразные формы деятельности, то есть родительские собрания, лектории, консультации и занятия с рассмотрением вопросов детско-родительских отношениях, проблем и условий семейного воспитания, межличностных отношений со сверстниками и взаимоотношений полов, профилактики семейных конфликтов.

Классные руководители совместно со специалистами Службы психолого-педагогического и медико-социального сопровождения посещают семьи обучающихся с целью изучения условий жизни и воспитания в семье, консультирования родителей по выявленным проблемам.

С педагогическим коллективом проводится психологическое просвещение по вопросам дезадаптивного, в частности суицидального, поведения детей и подростков, дается информация о возможных мерах профилактики суицида. Обращается внимание классных руководителей на индивидуальную работу с семьей.

Анализируя эффективность нашей деятельности, приходим к выводу, что данное направление в настоящее время значимо. Но стоит отметить, что положительная динамика незначительна. Иными словами, сопровождение учащихся «группы риска» организуется с момента выявления до окончания обучения подростка в нашем образовательном учреждении. То есть учащийся будет под особым контролем даже после проведенной коррекционной работы.

Еще одна сложность в том, что не всегда удается с помощью диагностического инструментария выявить детей в состоянии эмоционального напряжения и предугадать возможный суицид.

Часто бывают случаи, когда родитель не дает согласия на психологическое сопровождение ребенка. Затрудняет профилакти-

ческую работу отсутствие жиления сотрудничать по данному вопросу, отстраненности родителей от этой проблемы, действие по принципу «со мной это не случится», то есть психологическая некомпетентность родителей.

Очень важную роль играет семья и если семья не идет на контакт со школой, очень сложно организовать профилактическую работу, так как дети возвращаются в семью

Памятка родителям по профилактике суицида.

Суицид – намеренное, умышленное лишение себя жизни, может иметь место, если проблема остается актуальной и нерешенной в течение нескольких месяцев и при этом ребенок ни с кем из своего окружения не делится личными переживаниями.

Будьте бдительны! Суждение, что люди, решившиеся на суицид, никому не говорят о своих намерениях, неверно.

Большинство людей в той или иной форме предупреждают окружающих. А дети вообще не умеют скрывать своих планов. Разговоры вроде «никто и не мог предположить» означают лишь то, что окружающие не приняли или не поняли посылаемых сигналов.

Ребенок может прямо говорить о суициде, может рассуждать о бессмысленности жизни, что без него в этом мире будет лучше. Должны насторожить фразы типа «все надоело», «ненавижу всех и себя», «пора положить всему конец», «когда все это кончится», «так жить невозможно», вопросы «а что бы ты делал, если бы меня не стало?», рассуждения о похоронах. Тревожным сигналом является попытка раздать все долги, помириться с врагами, раздарить свои вещи, особенно с упоминанием о том, что они ему не понадобятся.

Кроме перечисленных, выделяются еще несколько признаков готовности ребенка к суициду, и при появлении 1-2 из которых следует обратить особое внимание:

- Утрата интереса к любимым занятиям, снижение активности, апатия, безволие;
- Пренебрежение собственным видом, неряшливость;
- Появление тяги к уединению, отдаление от близких людей;
- Резкие перепады настроения, неадекватная реакция на слова, беспричинные слезы, медленная и маловыразительная речь;
- Внезапное снижение успеваемости и рассеянность;
- Плохое поведение в школе, прогулы, нарушения дисциплины;
- Склонность к риску и неоправданным и опрометчивым поступкам;
- Проблемы со здоровьем: потеря аппетита, плохое самочувствие, бессонница, кошмары во сне;

- Безразличное расставание с вещами или деньгами, раздаривание их;
- Стремление привести дела в порядок, подвести итоги, просить прощение за все, что было;
- Самообвинения или наоборот – признание в зависимости от других;
- Шутки и иронические высказывания либо философские размышления на тему смерти.

Что делать? Как помочь?

Если вы заметили у ребенка суицидальные наклонности, постарайтесь поговорить с ним по душам. Только не задавайте вопроса о суициде внезапно, если человек сам не затрагивает эту тему. Попытайтесь выяснить, что его волнует, не чувствует ли он себя одиноким, несчастным, загнанным в ловушку, никому не нужным или должником, кто его друзья и чем он увлечен. Можно попытаться найти выход из сложившейся ситуации, но чаще всего ребенку достаточно просто выговориться, снять накопившееся напряжение, и его готовность к суициду снижается. Всегда следует уяснить «Какая причина» и «Какова цель» совершаемого ребенком действия. Не бойтесь обращаться к специалистам-психологам.

Обращение к психологу не означает постановки на учет и клейма психической неполноценности.

Большинство людей покушающихся на свою жизнь – психически здоровые люди, личности, творчески одаренные, просто оказавшиеся в сложной ситуации. Спасти ребенка от одиночества можно только любовью!

Если замечена склонность несовершеннолетнего к суициду, следующие советы помогут изменить ситуацию.

1. Внимательно выслушайте подростка. В состоянии душевного кризиса любому из нас, прежде всего, необходим кто-нибудь, кто готов нас выслушать. Приложите все усилия, чтобы понять проблему, скрытую за словами.
2. Оцените серьезность намерений и чувств ребенка. Если он или она уже имеют конкретный план суицида, ситуация более острая, чем если эти планы расплывчаты и неопределенны.
3. Оцените глубину эмоционального кризиса. Подросток может испытывать серьезные трудности, но при этом не помышлять о самоубийстве. Часто человек, недавно находившейся в состоянии депрессии, вдруг начинает бурную, неустанную деятельность. Такое поведение также может служить основанием для тревоги.
4. Внимательно отнеситесь ко всем, даже самым незначительным обидам и жалобам. Не пренебрегайте ничем из сказанного. Он или она могут и не давать воли чувствам, скрывая свои проблемы, но в то же

время находиться в состоянии глубокой депрессии.

5. Постарайтесь аккуратно спросить, не думают ли он или она о самоубийстве. Опыт показывает, что такой вопрос редко приносит вред. Часто подросток бывает рад возможности открыто высказать свои проблемы.

Важно соблюдать следующие правила:

- Будьте уверены, что вы в состоянии помочь;
- Будьте терпеливы;
- Не старайтесь шокировать или угрожать человеку, говоря «пойди и сделай это»;
- Не анализируйте его поведенческие мотивы, говоря: «Ты так чувствуешь себя, потому, что…»;
- Не спорьте и не старайтесь образумить подростка, говоря: «Ты не можешь убить себя, потому что…»;
- Делайте все от вас зависящее.

И, конечно же, обращайтесь к специалистам за помощью!

Хомякова Светлана Евгеньевна
Учитель-логопед
ГБОУ школа №1590
г. Москва

ОБСЛЕДОВАНИЕ ПРОСОДИЧЕСКОЙ СТОРОНЫ РЕЧИ У ДЕТЕЙ С ОБЩИМ НЕДОРАЗВИТИЕМ РЕЧИ

Известно, что у детей с нарушениями речи нарушены практически все стороны её произносительной стороны. Без правильного интонирования, ребёнок не может участвовать в полноценном общении. Для этого необходимо подробно исследовать просодическую сторону его речи и грамотно построить коррекционную работу.

При исследовании просодической стороны речи обращается внимание на темп (нормальный, быстрый, медленный), ритм (нормальный, нарушенный), сохранность пауз в потоке речи (деление слов на слоги, скандированность), сила голоса (слабый, громкий, немодулированный), высота голоса (высокий, низкий), тембр голоса (нормальный, хриплый, сиплый, гнусавый), внятность речи (отчетливость, смазанность).

Обследование восприятия и воспроизведения ритма.

1. Восприятие определенного количества простых и акцентированных ударов (по карточке).

Ребёнку предлагаются карточки с кругами, где крупный круг обозначает акцентированный удар.

Результаты:

Количество хлопков при исследовании неакцентированных ударов соответствовало (не соответствовало) количеству кругов на картинке. Опираясь на зрение, ребёнок допускал (не допускал) мало ошибок при воспроизведении акцентированных ударов по карточке. Чаще сам исправлял (не исправлял) свои ошибки.

2. Ребёнку предлагается восприятие определенного количества изолированных ударов (серии простых и акцентированных ударов) на слух по подражанию.

хх ххх **Х**ххх хх**Х** хх**Х**х.

Результаты:

Неакцентированные удары не вызывали (вызывали) трудности при восприятии и воспроизведении. Допускал (не допускал) ошибки в выделении акцентированных ударов.

3. Определение слога, выделенного голосом из цепочки слогов.

па-па па-ПА-па па-па-ПА-па ПА-па-па Па-па-па-па.

Результаты:

Допускал (не допускал) ошибки в четырёхсложных конструкциях.

4. Подобрать к данной схеме подходящее слово и произнести его.

х-Х-х со-БА-ка

Результаты:
Ошибался (не ошибался) в выделении ударения в слове, в результате чего неправильно (правильно) подбирал схему.

Обследование восприятия и воспроизведения логического ударения.

5. Определение слова, выделенного голосом в предложении. Воспроизведение логического ударения при ответе на вопрос.
Педагог голосом выделял главное слово в предложении: «Ты **пойдёшь** завтра в кино?»
Результаты:
Ребёнок выделил слово «кино». При повторном выполнении задания выделил голосом слово «пойдёшь». Не смог (смог) повторить фразу по образцу с первого раза. Аналогичные задания выполнял с ошибками (без ошибок). Воспроизводил фразы с логическим ударением при ответе на вопрос неточно (точно).
– «Ты ел на завтрак **омлет**?»
– Да, я ел на завтрак **омлет.**

Обследование восприятия и воспроизведения интонации.

6. Произнести готовую фразу с интонацией сообщения, вопроса, просьбы, удивления, недовольства т.д.
Сегодня хорошая погода.
Сегодня хорошая погода?
Сегодня хорошая погода!
Дай, пожалуйста, ручку.
Неужели пошёл снег?
Не мешай мне работать!
Результаты:
Самостоятельно ребёнок воспроизводил (не воспроизводил) интонацию с большим количеством ошибок. Даже при наличии образца, не всегда точно передавал (не передавал) голосом интонационную конструкцию предложения.
7. Ответить на фразу – вопрос согласием, несогласием, встречным вопросом.
Ты любишь рисовать?
Результаты:
Выполнение этого задания не вызвало (вызвало) затруднений.

8. В заданной ситуации задать вопрос, выразить требование, удивление, недовольство, побуждение и т.д.
Ребёнку предлагалось выполнить это задание по сюжетной картинке.
«Посмотри на картинку. Что сказала мама?»
Результаты:
Ребёнок допускал (не допускал) ошибки на понимание ситуации, изображённой на картинке. В большинстве случаев не мог (мог) эмоционально изобразить речь героя.
9. Передать во фразе интонацию перечисления.
«Посмотри на картинку. Перечисли всех животных, которые здесь изображены».
Результаты:
С заданием справился (не справился).
10. Изобразить голосом особен-

ности произнесения фразы героями сказки.
«Посмотри на картинку. Как называется сказка? Что сказал Карабас—Барабас? Что сказала Мальвина?»
Результаты:
Ребёнок старался (не старался) изобразить голоса и манеру речи героев, воспризводил не точно (точно).
Дополнительно логопедом фиксируется нарушение интонационного оформления речи.
У ребёнка слабая (нормальная) выраженность голосовых модуляций (голос монотонный-немонотонный, маломодулированный-модулированный).

Обследование модуляции голоса по высоте.

11. Произнесение гласных и их сочетаний с повышением и понижением высоты голоса, игры с имитацией звучания предметов, звукоподражания.
Педагог просил изобразить и произнести короткие слова, когда ребёнок потерялся в лесу или обжёгся.
«Ау!», «Ой!»
Результаты:
Ребёнок с заданием справился (не справился).
Педагог просил повторить за ним автоматизированные ряды от высокого к низкому и наоборот.
«па-па-па»
Результаты:
Ребёнок с заданием справился (не справился).

12. Педагог просил произнести рассказ с утрированным изменением высоты голоса персонажей. Сказка «Три медведя». Перед ребёнком сюжетная картинка.
«Как говорит папа-медведь?» (мама, Мишутка).
Результаты:
Ребёнок с заданием справился (не справился) с небольшой помощью.

Обследование модуляции голоса по силе.

13. Восприятие отдельных звуков и звукоподражаний, произнесенных с разной силой голоса.
Педагог просил произносить гласные громко, средним голосом, тихо и наоборот по образцу.
А О У.
Результаты:
Ребёнок с заданием справился (не справился).
Педагог просил произносить гласные громко, средним голосом, тихо и наоборот без образца.
И Я Ю.
Результаты:
Ребёнок допускал (не допускал) ошибки.
Дополнительно логопедом фиксируются: нарушения силы голоса (голос тихий, слабый, истощающийся).
У ребёнка голос тихий (негромкий, громкий).
14. Педагог просил проговаривать автоматизированные словесные ряды с постепенным усилением и ослаблением голоса.
крот-кот-кит дом-дым-дам

Результаты:
Выполнение по образцу не вызвало (вызвало) затруднений. Самостоятельно выполняя задание, ребёнок ошибался (не ошибался).

15. Педагог просил рассказать стихотворение с постепенной сменой силы голоса.
«Повтори, как я». В этом стихотворении голос изменяется от громкого к тихому и наоборот.
Идет бычок, качается,
Вздыхает на ходу:
– Ох, доска кончается,
Сейчас я упаду!
Результаты:
Даже со значительной помощью ребёнок не мог (мог) выполнить задание правильно от начала и до конца.

Обследование восприятия и воспроизведения тембра.

16. Различение тембра голоса людей разного возраста.
«Кто говорит?» (бабушка, папа, малыш).
Результаты:
Ребёнок выполнил (не выполнил) задание без ошибок.

17. Изменение тембра голоса в зависимости от изображаемого сказочного персонажа.
«Повтори, как Золушка (мачеха)».
Результаты:
Ребёнок выполнил (не выполнил) это задание без ошибок.
Логопедом дополнительно фиксируются нарушения тембра голоса (глухой; сдавленный; хриплый; назализованный; напряжённый; дрожащий).
У мальчика тембр голоса не нарушен (нарушен).

Обследование темпо-ритмической организации речи.

18. Педагог просил произносить гласные, автоматизированные ряды, скороговорки в заданном темпе, со сменой темпа по образцу и самостоятельно.
А У И
«тататата»
«Белые бараны били в барабаны».
Результаты:
Произнесение речевого материала по образцу не имело (имело) грубых ошибок. Самостоятельно ребёнок изменял темп речи неточно (точно).
Дополнительно логопедом фиксируется: тахилалия, брадилалия, запинки, растянутый.
У ребёнка темп речи нормальный (замедленный, ускоренный).

Рекомендации по коррекционной работы.

Предлагаются упражнения на развитие восприятия и воспроизведение различных ритмических структур, как простых, так и акцентируемых.
Как музыкальное средство выразительности слова интонация осуществляется взаимодействием дыхания, голоса, ритма и темпа. Логическое ударение как составная часть интонации состоит в

выделении голосом слов, наиболее важных по смыслу.

Первое направление – формирование общих представлений об интонационной выразительности речи. Логопед дважды читает один и тот же рассказ: первый раз – без интонационного оформления текста, второй – выразительно, с интонационным оформлением. Выясняется, какое чтение больше понравилось и почему. Логопед объясняет детям, что голос при чтении можно изменять, голосом можно передать вопрос, радость, удивление, угрозу, просьбу, приказ и другие чувства.

Второе направление – знакомство с повествовательной интонацией, средствами её выражения и способами обозначения. Логопед произносит предложение с повествовательной интонацией и предлагает детям определить, что выражает это предложение (вопрос или сообщение). Уточняются звуковые средства выражения повествовательной интонации (спокойное произнесение). Сохранение одинаковой высоты голоса на протяжении всего повествовательного предложения сопровождается горизонтальным движением руки и обозначается графически горизонтальной стрелкой. Затем дети придумывают предложения, которые можно сказать спокойно, не изменяя голоса. После знакомства со знаком «точка в конце предложения» дети выделяют повествовательные предложения из текста и поднимают карточки с точкой.

Третье направление – знакомство с вопросительной интонацией, средствами её выражения и способами обозначения. Логопед обращает внимание детей на то, что изменением голоса можно передать различные эмоциональные состояния. Например, изменяя голос можно о чём-то спросить. При этом в конце вопросительного предложения голос повышается. Это повышение голоса сопровождается соответствующим движением руки и обозначается графически. Дети знакомятся со знаком «?» Затем предлагается выделить из текста вопросительные предложения, поднимая карточку с вопросительным знаком. При предъявлении текстов и стихов количество вопросительных предложений обозначается фишками.

Четвёртое направление – знакомство с восклицательной интонацией, средствами её выражения и способами обозначения. Детям последовательно демонстрируется несколько картинок, которые соотносятся с междометиями «Ах!», «Ух!», «Ой!», «Ура!» и т.п. По содержанию каждой картинки проводится беседа: – Девочке больно. Как закричала девочка? (Ой!). – Девочка разбила любимую чашку. Как она воскликнула? (Ах!). – Мальчики играют в войну. Что они кричат? (Ура!). После этого снова последовательно показываются картинки и даётся задание: назвать слово, соответствующее данной картинке.

Логопед обращает внимание на то, как мы говорим эти слова (громко, восклицая). Знакомит с тем, что восклицательно можно произнести целое предложение, при этом голос резко повышается или сначала повышается, а затем несколько понижается. Изменение голоса при воспроизведении восклицательной конструкции сопровождается соответствующим движением руки и обозначается графически. Для обозначения восклицания даётся соответствующий знак «!» и заучивается стихотворение: Чудак – восклицательный знак. Никогда он не молчит, Оглушительно кричит: «Ура! Долой! Караул! Разбой!» После предлагается выделить из текста восклицательные предложения, поднимая карточки со знаком «!» или выкладывая фишки.

Пятое направление – дифференциация различных видов интонации. Логопед повторяет с детьми, какие виды интонаций они знают, какими грамматическими знаками обозначаются спокойное проговаривание, вопрос, восклицание, предлагает повторить стихотворения о знаках. Затем даётся задание определить интонацию предложений в тексте, на каждый интонационный тип предложения поднимая карточку с соответствующим знаком. Например, текст «Сорока и мышь». – Мышка-трусишка, ты треска боишься? – Ни крошечки не боюсь! – А громкого свиста? – Ни капельки не боюсь! – А страшного рёва? – Нисколечко не боюсь! – А чего же ты боишься? – Да тихого шороха. Затем проводятся графические диктанты: при восприятии предложений, текстов, стихотворений различного интонационного оформления дети записывают соответствующие знаки. Второй этап работы – формирование интонационных структур в экспрессивной речи. Подобрана система упражнений для осознанного восприятия и использования просодических элементов на ранних этапах обучения. Эти упражнения способствуют развитию силы, диапазона, выразительности голоса. Работу над голосом начинаем с произношения на выдохе гласных и согласных звуков. Можно включить в упражнения музыкальное сопровождение. Сила голоса развивается путём произнесения гласных громко или более тихо в соответствии с усилением или ослаблением звучания музыкального сопровождения. Изменение тональности музыки способствует развитию высотных характеристик голоса. Полезно проводить мелодекламацию: чтение стихотворений с вопросительной, восклицательной, побудительной интонацией под соответствующую музыку.

Развитие силы голоса:

1. Длительное произнесение голосом средней громкости отдельных гласных и согласных звуков: а-а-а-а-а, у-у-у-у-у, з-з-з-з-з.
2. Длительное произнесение голосом средней громкости сочетаний из двух – трёх зву-

ков: ау, ои, ауи, аза, усо.

3. Усиление и ослабление голоса (от беззвучной артикуляции до громкого произнесения и наоборот) на материале гласных звуков и сочетаний из двух – трёх гласных звуков: у – беззвучная артикуляция – ау, ауи у – шёпотное произнесение – ау, ауи у – тихое произнесение – ау, ауи у – громкое произнесение – ау, ауи и т.д.
4. Увеличение силы голоса (ааа-ААА).
5. Уменьшение силы голоса (ААААаа).
6. Чередование силы голоса. Упражнение «Ухабы»: УУУ ууу УУУ, оооо ОООО оооо.
7. Произнесение междометий тише – громче: «ай-АЙ-ай», «ой-ОЙ-ой», «эй-ЭЙ-эй».
8. Произнесение звуков тише или громче в зависимости от удаления объекта. Упражнение «Имитация»: подражаем рычанию собаки «Р», гудку парохода «У», вою ветра «В», жужжанию пчелы «Ж», писку комара «З», насосу «С» и т.д.
9. Пропевание гласных звуков А – Э – И – О – У и слогов МА – МЭ – МИ – МО – МУ по гамме с изменением силы голоса и тональности.
10. Упражнение «Эхо»: логопед произносит звук «А» то громко, то тихо, то длительно, то кратко, то усиливая, то ослабляя звучание. Детям следует также повторить.
11. Упражнение «Три волны»: после вдоха на выдохе произносится звук «Э» тихо, громче, громко с движением рук, имитирующими плавательный жест.
12. Упражнение «От тихого к громкому»: дети изображают, как пыхтит ёжик в лесу, который подходит к ним всё ближе и ближе (пых, пых, пых).
13. Упражнение «От громкого к тихому»: дети представляют, как улетает от них филин всё дальше и дальше (Ух-ух-ух). Упражнение «Вороны»: Вот под ёлочкой зелёной Скачут, каркают вороны. Кар-кар-кар! (громко). Целый день они кричали, Спать ребятам не давали. Кар-кар-кар! (тише). Спать ребятам не давали, Только к ночи умолкали (очень тихо).

Развитие диапазона голоса. Все упражнения выполняются с соблюдением правильной техники дыхания.

1. Подражание голосам взрослых животных, птиц и их детёнышей, имитация их движений. Упражнение «Имитация».
2. Повышение и понижение голоса по схеме, в соответствии с движением руки логопеда (гласные, слоги).
3. Понижение и повышение голоса при произнесении гласных звуков, сочетаний из двух – трёх гласных звуков, слогов. Упражнение «Маляр» (имитация движений маляра рукой вверх-вниз).
4. Произнесение односложного слова (бом, дом) с повыше-

нием голоса. Упражнение «Этажи».

5. Пропевание пяти основных тонов лада вверх и вниз на слоге «ля» в тональностях ре-мажор, ми-мажор, фа-мажор по 3 раза: тихо (далеко), чуть громче (ближе) и громко (совсем близко). Упражнение «Птичий гомон».
6. Произнесение гласных звуков на твёрдой атаке («бабочки взлетают») и на мягкой атаке («полёт бабочек»).
7. Пропевание слогов и предложений с повышением тона под музыкальное сопровождение: Ай-ай-ай, рано утром ты вставай. Ой-ой-ой, будем песню петь с тобой. Эй-эй-эй, мы поём, как соловей. Ой-ой-ой, хорошо нам петь с тобой.
8. Разыгрывание сказок по ролям («Три медведя», «Маша и медведь» и др.).

Во всех видах этой работы нужно учить ребёнка слышать изменения силы, тембра, высоты, улавливать нюансы эмоциональной окраски голоса. Активизируются не только собственно слуховые ощущения, но и зрительные, мышечные, резонаторные и тактильные ощущения. Так, в упражнениях, требующих вокализации с закрытым ртом соноров «М», «Н», дети учатся чувствовать и контролировать ощущения вибрации тканей носа, придерживая крылья носа рукой. Такие упражнения развитию тембра голоса.

Систему логопедической работы способствуют целесообразно дополнять занятиями логоритмикой, включающими упражнения с быстрыми и медленными движениями, маршировкой, движениями под музыку, подвижными и речевыми играми, которые оказывают значительное воздействие на эмоциональную выразительность детей с дизартрией, на нормализацию темпа речи, воспитание ритма речи, развитие высоты и силы голоса, т.е. основных средств интонирования речи.

Шимкене Оксана Леонидовна
Учитель-дефектолог
МБДОУ детский сад «Белоснежка»
с.п. Солнечный, ХМАО-Югра, Тюменская область

ПСИХОЛОГО-ПЕДАГОГИЧЕСКАЯ ХАРАКТЕРИСТИКА ДЕТЕЙ С ИНТЕЛЛЕКТУАЛЬНОЙ НЕДОСТАТОЧНОСТЬЮ

Изучение специфики умственной отсталости при олигофрении интенсивно велось в 50 – 70-е года XX века, прежде всего такими известными отечественными клиницистами, как Г.Е. Сухарева, М.С. Певзнер, Д.Н. Исаев, В.В. Ковалев.

В 60-е гг. была проведена большая серия экспериментальных исследований высшей нервной деятельности у учащихся вспомогательной школы под руководством профессора А.Р. Лурия.

Умственно отсталые дети различаются степенью выраженности дефекта, измеряются по тесту интеллекта Векслера в условных единицах (средний уровень интеллектуального развития соответствует диапазону 90 – 109 условных единиц; «Хорошая норма» интеллектуального развития соответствует диапазону 110 – 119 условных единиц; сниженная норма соответствует диапазону 80 – 89 условных единиц; пограничный уровень интеллектуального развития между нормой и интеллектуальным снижением соответствует диапазону 70 – 79 условных единиц; интеллектуальное снижение соответствует менее 70 условных единиц).

Дети с лёгкими степенями умственной отсталости (дебильность) составляет 75 – 80%. Их уровень интеллектуального развития (IQ) составляют 50 – 70 условных единиц. Мышление имеет наглядно-образный характер, доступна определённая оценка конкретной ситуации, ориентация в простых практических вопросах. Имеется фразовая речь, иногда неплохая механическая память. После обучения в специальных школах или классах, находящихся при массовых школах, или после воспитания и обучения в домашних условиях многие из них социально адаптируются и трудоустраиваются.

Дети со средней выраженностью отсталости (имбецильность) составляют примерно 15% случаев. Их уровень интеллектуального развития (IQ) составляет от 20 до 50 условных единиц. Некоторые из них (с умеренной умственной отсталостью, IQ 35 – 49) посещают специальную школу для имбецилов или учатся в специальных классах школы для умственно отсталых или воспитываются и обучаются в домашних условиях родителями или приглашёнными педагогами. Их трудоустройство затруднено. Другая группа, с выраженной умственной

отсталостью (IQ 20 – 34), овладевает лишь навыками самообслуживания и простейшими трудовыми операциями, эти дети часто направляются в интернатные учреждения Министерства социальной защиты населения.

Глубоко умственно отсталые дети (идиотия) в большинстве своём пожизненно находятся в интернатах Министерства социальной защиты населения. Мышление таких детей практически полностью неразвито, возможна избирательная эмоциональная привязанность таких детей к близким взрослым. IQ этих детей менее 20 единиц.

Дети с лёгкой степенью интеллектуальной недостаточностью поздно начинают держать голову, сидеть, стоять, ходить, а также испытывают большие затруднения в переключении движений, смене поз и действий.

Особенно затруднены у детей тонкие, дифференцированные движения рук и пальцев: они с трудом учатся шнуровать ботинки и завязывать шнурки, застёгивать пуговицы, часто не соизмерять усилий при действиях с предметами. Моторная недостаточность у различных групп детей проявляется по – разному.

У детей с нарушением интеллекта грубо нарушены все стороны психики: восприятие, внимание, память, речь, мышление, эмоционально – волевая сфера. Для этих детей характерно поверхностное, глобальное восприятие. Они не анализируют воспринимаемый материал, не сравнивают и не сопоставляют его с другими объектами. Обиходные, привычные предметы дети воспринимают и различают обычно достаточно хорошо. При необходимости воспринимать, отличать от других новый предмет, обладающий незнакомыми свойствами, ребёнок не справляется с заданием. Трудности и ошибки детей в области восприятия, заключаются не в каких – либо аномалиях органов чувств, а в недостаточной переработке получаемой информации.

Вся деятельность детей по восприятию предметов характеризуется недифференцированностью, глобальностью. Отсутствие целенаправленных приёмов: анализа, сравнения, систематического поиска, полного охвата материала, применения адекватных способов действия – приводит к хаотичному, беспорядочному и неосмысленному характеру их деятельности.

Внимание детей с умственной отсталостью всегда в разных степенях нарушено: его трудно привлечь, оно слабоустойчиво, дети легко отвлекаются. Им свойственна крайняя слабость активного внимания, необходимого для достижения заранее поставленной цели. Недостаточность внимания, особенно произвольного, отмечается многими исследователями. Для них свойственно пассивное непроизвольное внимание, сопровождающееся чрезмерной отвлекаемостью. Низкий

уровень произвольного внимания связан с недоразвитием волевых качеств у умственно отсталых детей. Для них характерна также неспособность распределения внимания между различными объектами.

Наиболее резко недоразвитие этих детей проявляется в познавательной деятельности, в особенностях мышления. Их чрезвычайно затрудняется самостоятельное использование имеющихся знаний. Перенос полученных знаний и умений, применение их в несколько изменившихся условиях, самостоятельный анализ ситуации, выбор решения несложных задач, оказываются трудны в исполнении. Весьма характерным для мышления этих детей является слабое восприятие задания, обусловленное недостаточно сильной мотивацией, уход от задания, психическая пассивность.

Дети с умственной отсталостью способны лишь к самым элементарным обобщениям. Понятийные обобщения, часто заменяются ситуационными обобщениями, сложившимися в результате их прошлого опыта. Дети не могут расположить по порядку картинки с последовательным изображением событий, они кладут их беспорядочно, без учёта их содержания. Составить сюжетный рассказ из нескольких сюжетных картинок они также не могут.

Процессы памяти умственно отсталых детей характеризуется многими особенностями. Точность и прочность запоминания словесного материала низкая. Воспроизводя его, они многое пропускают, переставляют местами элементы, составляющие единое целое, нарушая их логику, часто повторяются, привносят новые элементы, основываясь на различных, чаще всего случайных ассоциациях. Они запоминают то, что привлекает их внимание, кажется интересным.

Грубые недостатки речи умственно отсталых детей. Прежде всего, появление речи, как правило, значительно запаздывает. У многих детей речь появляется к 6 – 7 летнему возрасту. Степень поражения речи чаще всего соответствует уровню общего психического недоразвития. У некоторых детей с кажущейся богатой речью можно наблюдать поток бессмысленных штампованных фраз с сохранением услышанных ранее интонаций. В таких случаях говорят о пустой, эхолаличной речи. Отклонения отмечаются в моторной сфере умственно отсталых детей, в том числе и в движении их речевых органов. Встречаются замены одних звуков другими, сходными по звучанию или артикуляции. Отмечается полное неумение произносить некоторые звуки. Дети плохо понимают чужую речь. Самостоятельная речь детей младшего школьного возраста проявляется преимущественно в виде отдельных слов, коротких фраз. Она характеризуется недостаточной модуляцией, грубым косноязычием, наруше-

нием структуры слов, аграмматизмами. Отсутствие речи компенсируется жестами, нечленораздельными звуками, своеобразными словами. Дети крайне редко становятся инициаторами диалога, разговор всегда начинает взрослый.

Психолого-педагогические исследования показали, у умственно отсталых детей, крайне недостаточно развита одна из главных сторон речи – её регулирующая функция. Устные инструкции взрослого, состоящие из нескольких, следующих друг за другом заданий, воспринимаются детьми младшего школьного возраста с большими трудностями. Ученики используют затруднение, если возникает необходимость рассказать о ходе уже выполненной работы. Они пропускают многие действия или говорят о них в самом общем виде. Дети медленно овладевают техникой чтения. Читая, допускают много ошибок – не прочитывают окончания, пропускают и переставляют буквы, путают окончания искажают и заменяют слова и с трудом понимают прочитанное. Основное содержание часто остаётся неясным.

Большинство из этих детей поддаются внушению и в то же время упорно сопротивляются всему новому и неизвестному. Они любят заниматься старым, хорошо известным, так как косность и стереотипность поведения – отличительная черта детей с умственной отсталостью.

Эмоции у детей обнаруживают относительную сохранность. Дети чувствительны к оценке своей личности другими людьми. Когда их хвалят, они бурно проявляют свою радость, при порицании часто обижаются, могут быть вспыльчивыми, агрессивными. Эмоциональные реакции детей проявляются по – разному. Для одних характерны вялые, заторможенные, стереотипные эмоциональные реакции. У других – реакции чрезмерно бурные, в ряде случаев – неадекватные. У всех детей эмоции не отличаются многообразием и дифференцированностью: им свойственна «тугоподвижность» эмоциональных проявлений. Дети младшего школьного возраста затрудняет понимание мимики и жестов, выразительных движений людей, изображенных на картинке. У этой категории детей с отклонениями в развитии прослеживается слабая выраженность и кратковременность побуждений к деятельности. Самооценка и уровень притязаний олигофренов чаще всего неадекватна. Дети склонны переоценивать свои возможности.

Таким образом, недоразвитие познавательной и эмоционально-волевой сферы у олигофренов проявляется не только в отставании от нормы, но и в глубоком своеобразии. Они способны к развитию, хотя оно и осуществляется замедленно, атипично, иногда с резкими отклонениями. Однако это подлинное развитие,

в ходе которого происходят и количественные, и качественные изменения всей психической деятельности ребёнка.

Использованная литература:

1. *Кузнецова, Л.В. Основы специальной психологии / Л.В. Кузнецова, Л.Н. Переслени, Л.И. Солнцева; под ред. Л.В. Кузнецовой. – 3-е издание, стереотипное. – М.: Академия, 2006. – 480с.*
2. *Кумарина, Г.Ф. Корреокционная педагогика в начальном образовании / Г.Ф. Кумарина, М.Э. Вайнер, Ю.Н. Вьюнкова. – М.: Академия, 2001. – 320с.*
3. *Дети с нарушениями развития: хрестоматия / сост. В.М. Астапов. – М.: Международная педагогическая академия, 1995. – 264с.*
4. *Настольная книга педагога – дефектолога / Т.Б. Епифанцева [и др.]; под редакцией Т.Б. Епифанцева. – 4-е изд., переработанное и дополненное. – Ростов на Дону.: Феникс, 2008. – 57с.*

Всероссийский образовательный портал «Просвещение»
https://prosveshhenie.ru

E-mail издания: info@prosveshhenie.ru